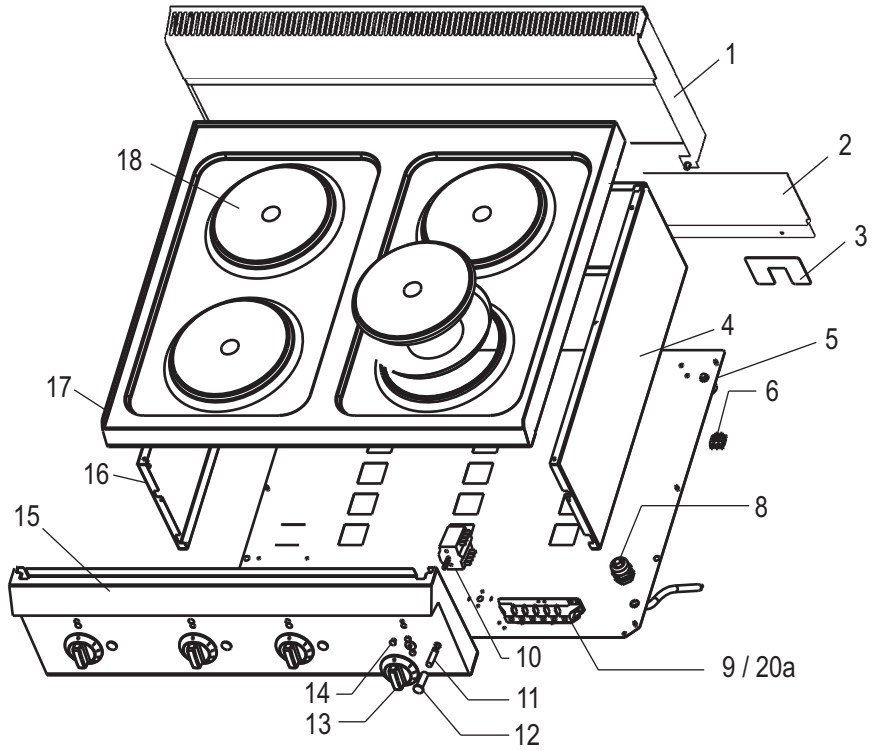

PFL105E..

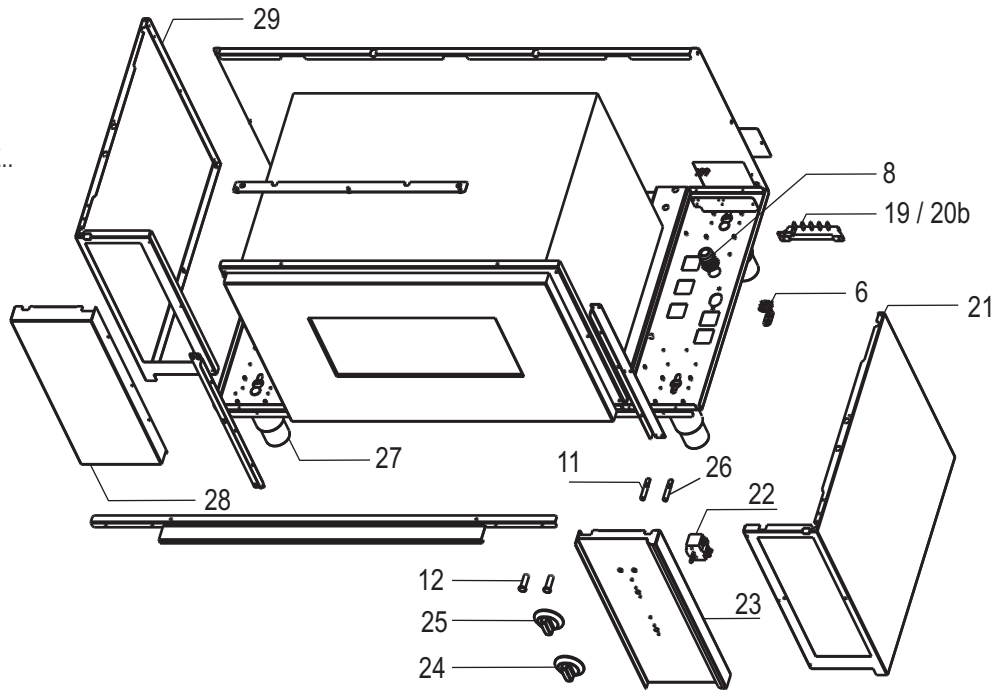

PF70E..

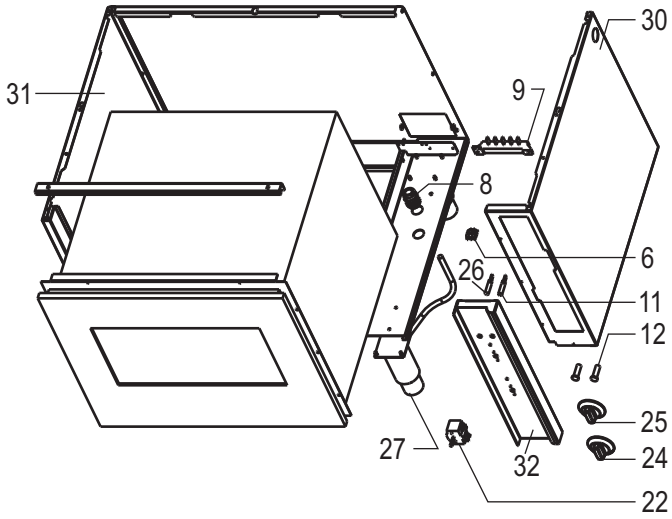

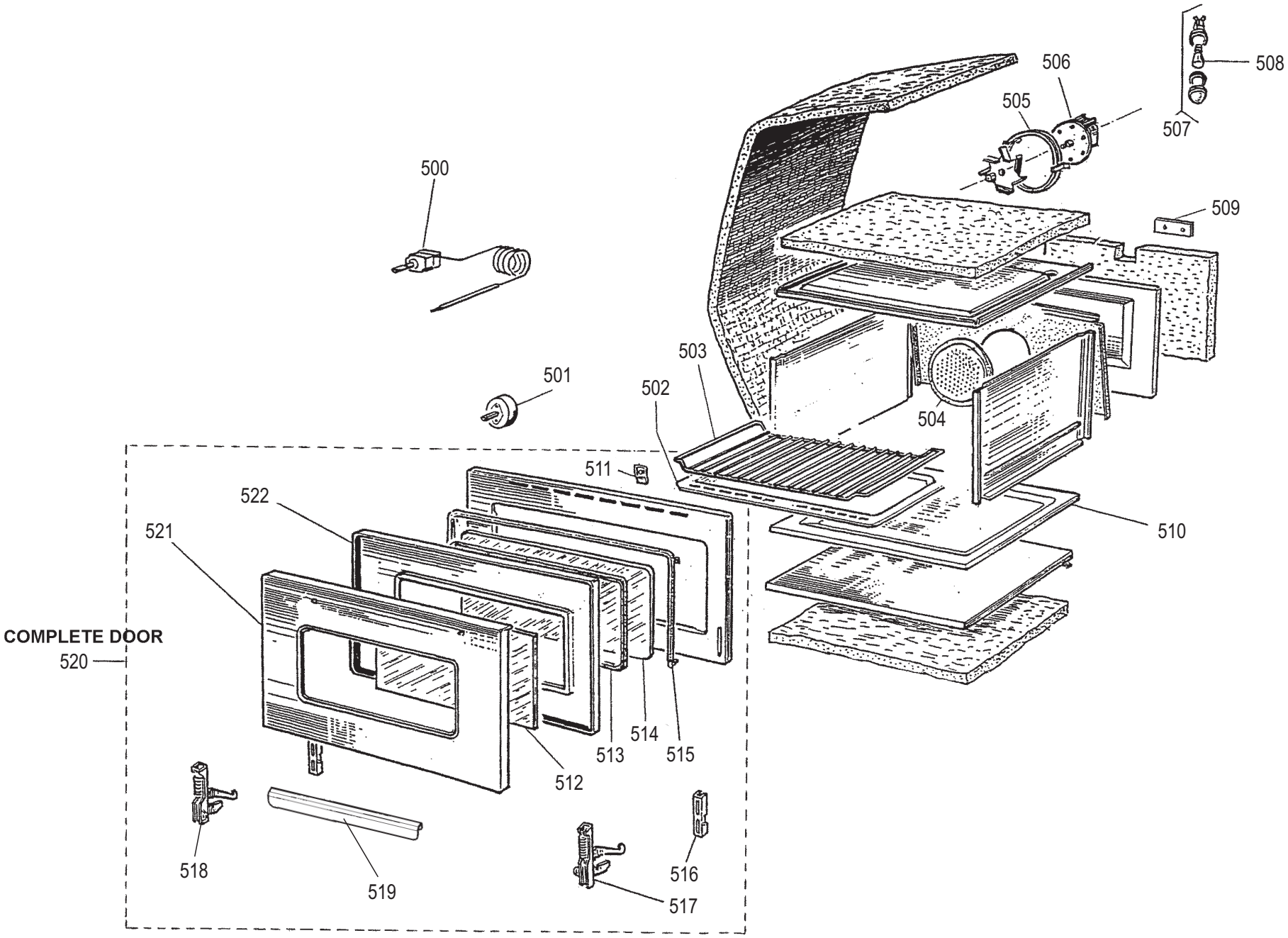
500
501
502
503
504
505
506
507
508
509
510
511
522
521
COMPLETE DOOR
520
512
513
514
515
516
517
518
519

Artic./Item | Descrizione/Description | Modello/Model

126010 | **CUCINA ELETTRICA 6 PIASTRE 230V 1 FASE CON FORNO ELETTRICO VENTILATO GN1/1**
6 HOT PLATES ELECTRIC RANGE 230V SINGLE PHASE WITH GN1/1 FAN ASSISTED ELECTRIC O | **PFL105E/2**

Cons./Recom.	Pos./Posit.	Ricambio/Replacement			Prezzo/Price List
	01	RC00813000	CAMINO PER CUCINA 1050	FLUE COOKER 1050	109,34
	04	RC01251000	FIANCO DX SNACK	RIGHT SIDE SNACK	32,77
	05	RC01503000	FONDO ELETTRICO 1050	BASE PC105E...	39,61
	06	RC00304000	MORSETTO EQUIPOTENZIALE COMPLETO	EQUIPOTENTIAL CONNECTING BLOCK	6,62
	08	RC00241000	PRESSACAVO PG16 CON DADO	CABLE GLAND AND NUT	7,18
*	10	RC00291000	COMMUTATORE	SWITCH	19,97
*	11	RC01782000	LAMPADA SEGN.NEON FASTON VERDE 230V	GREEN NEON LAMP 230V	6,09
*	12	RC01783000	PORTALAMPADA TRASPARENTE D10	TRANSPARENT LAMP HOLDER D10	5,30
	13	RC02029000	MANOPOLA PCE NERA	BLACK KNOB	9,76
	13	RC02071000	MANOPOLA PCE GRIGIA	GREY KNOB	9,05
	15	RC01504000	CRUSCOTTO PC/PFL105E..	CONTROL PANEL PC/PFL105E..	79,90
	16	RC01252000	FIANCO SX SNACK	LEFT SIDE SNACK	32,77
	17	RC01502000	RIPIANO PC/PFL105E..	SHELF PC/PFL105E	214,24
	18	RC00764000	PIASTRA ELETTRICA 230V 1.5KW	HOT PLATE	46,89
	19	RC00296000	MORSETTIERA MONOFASE	CONNECTING BLOCK	6,62
	20a	RC01521000	MORSETTIERA FV122 V-V	CONNECTING BLOCK	9,70
	21	RC00817000	FIANCO DX PFL105G	RIGHT SIDE PFL105G	61,14
*	22	RC00037000	COMMUTATORE MONOFASE	SWITCH	19,64
	23	RC00823000	CRUSCOTTO FORNO 90 EL.	CONTROL PANEL PFL105G	61,66
	24	RC01523000	MANOPOLA ELETTRICA TIMER SNACK GRIGIA	GREY TIMER KNOB	
	24	RC01885000	MANOPOLA ELETTRICA TIMER SNACK NERA	BLACK KNOB FOR TIMER LINE SNACK	9,76
	25	RC01524000	MANOPOLA ELETT.TERMOSTATO SNACK GRIGIA	SNACK GREY KNOB	
	25	RC01886000	MANOPOLA ELETT.TERMOSTATO SNACK NERA	BLACK KNOB FOR THERMOSTAT LINE SNACK	9,76

L'azienda si riserva il diritto di apportare ulteriori aggiornamenti senza preavviso. / The data may be updated without prior warning

Artic./Item	Descrizione/Description	Modello/Model
126010	**CUCINA ELETTRICA 6 PIASTRE 230V 1 FASE CON FORNO ELETTRICO VENTILATO GN1/1** **6 HOT PLATES ELECTRIC RANGE 230V SINGLE PHASE WITH GN1/1 FAN ASSISTED ELECTRIC O**	**PFL105E/2**

Cons./Recom.	Pos./Posit.	Ricambio/Replacement			Prezzo/Price List
*	26	RC00052000	LAMPADA SEGN.NEON FASTON ARANCIO 230V	SIGNAL LAMP	5,19
	27	RC01602000	PIEDE 1"3/4 H250	FOOT	18,98
	28	RC00822000	COPERTURA ANTERIORE PFL	FRONT COVER PFL	44,73
	29	RC00818000	FIANCO SX PFL105G	LEFT SIDE PFL105G	61,61
*	500	RC00569000	TERMOSTATO	THERMOSTAT	49,88
	501	RC00570000	TIMER	TIMER	45,24
	502	RC00815000	TEGLIA FORNO "L"	SAUCE TRAY FOR OVEN "90"	86,93
	503	RC00816000	GRIGLIA FORNO "L"	OVEN GRID "L"	37,62
	504	RC00950000	COPERCHIO VENTOLA 90	FAN COVER 90	45,24
*	505	RC00568000	RESISTENZA 2.5KW PER FORNO	OVEN HEATING ELEMENT	47,88
*	506	RC00565000	MOTOVENTILATORE COMPLETO DI VENTOLA	ELECTRIC VENTILATOR WITH FAN	83,42
*	507	RC00805000	PORTALAMPADA SCHERMATO	SHIELDED LAMP HOLDER	30,01
*	508	RC00566000	LAMPADA 25W	LAMP	13,24
	509	RC00941000	PIASTRINA CHIUDI FORO	HOLE STOPPER PLATE	30,01
	510	RC00951000	PIANO ESTRAIBILE 90 NERO	REMOVABLE SHELF 90 BLACK	83,42
	511	RC00832000	SQUADRETTA FISSAGGIO VETRO	GLASS FIXTURE BRACKET	22,40
	512	RC00821000	CRISTALLO PORTA 90	EXTERNAL GLASS FOR OVEN "90"	79,88
	513	RC00885000	GUARNIZIONE RIGIDA FORNO 90	RIGID OVEN GASKET 90	22,40
	514	RC00820000	VETRO INTERNO FORNO 90	INTERNAL GLASS FOR OVEN "90"	54,29
	515	RC00879000	GUARNIZIONE FACCIATA FORNO 90	GASKET FOR OVEN L9	22,84
	516	RC00949000	PORTARULLINO CERNIERA	HINGE ROLLER HOLDER	14,78
	517	RC00802000	CERNIERA DX PER PORTA FORNO	RIGHT HINGE FOR OVEN "90"	20,85
	518	RC00803000	CERNIERA SX PER PORTA FORNO	LEFT HINGE FOR OVEN "90"	20,85

L'azienda si riserva il diritto di apportare ulteriori aggiornamenti senza preavviso. / The data may be updated without prior warning

Artic./Item	Descrizione/Description	Modello/Model
126010	**CUCINA ELETTRICA 6 PIASTRE 230V 1 FASE CON FORNO ELETTRICO VENTILATO GN1/1** **6 HOT PLATES ELECTRIC RANGE 230V SINGLE PHASE WITH GN1/1 FAN ASSISTED ELECTRIC O**	**PFL105E/2**

Cons./Recom.	Pos./Posit.	Ricambio/Replacement			Prezzo/Price List
	519	RC00834000	MANIGLIA FORNO	OVEN HANDLE	31,45
	520	RC00952000	ASSIEME PORTA FORNO 90E	OVEN DOOR ASSEMBLY 90E	476,09
	521	RC00872000	BOMBATO PORTA FORNO 90	ROUNDED OVEN DOOR 90	157,47
	522	RC00874000	CRISTALLO M NERO FORNO 90 SMALVIC	OVEN DOOR TEMPERED GLASS 90	91,02

L'azienda si riserva il diritto di apportare ulteriori aggiornamenti senza preavviso. / The data may be updated without prior warning