1 GRUPPOLAVAGGIO
2 GRUPPO RISCIACQUO
3 GRUPPO VASCA
4 QUADRO ELETTRICO
5 QUADRO ELETTRICO
6 CARROZZERIA
7 GRUPPO DEPURATORE
8 DOSATORI

lamber	GRUPPO LAVAGGIO - COMPOSANTS LAVAGE WASH COMPONENTS - WASCHROHR	MOD. 040F	TAV. 1 B ED. 06/96

TAV. 1 DI 8

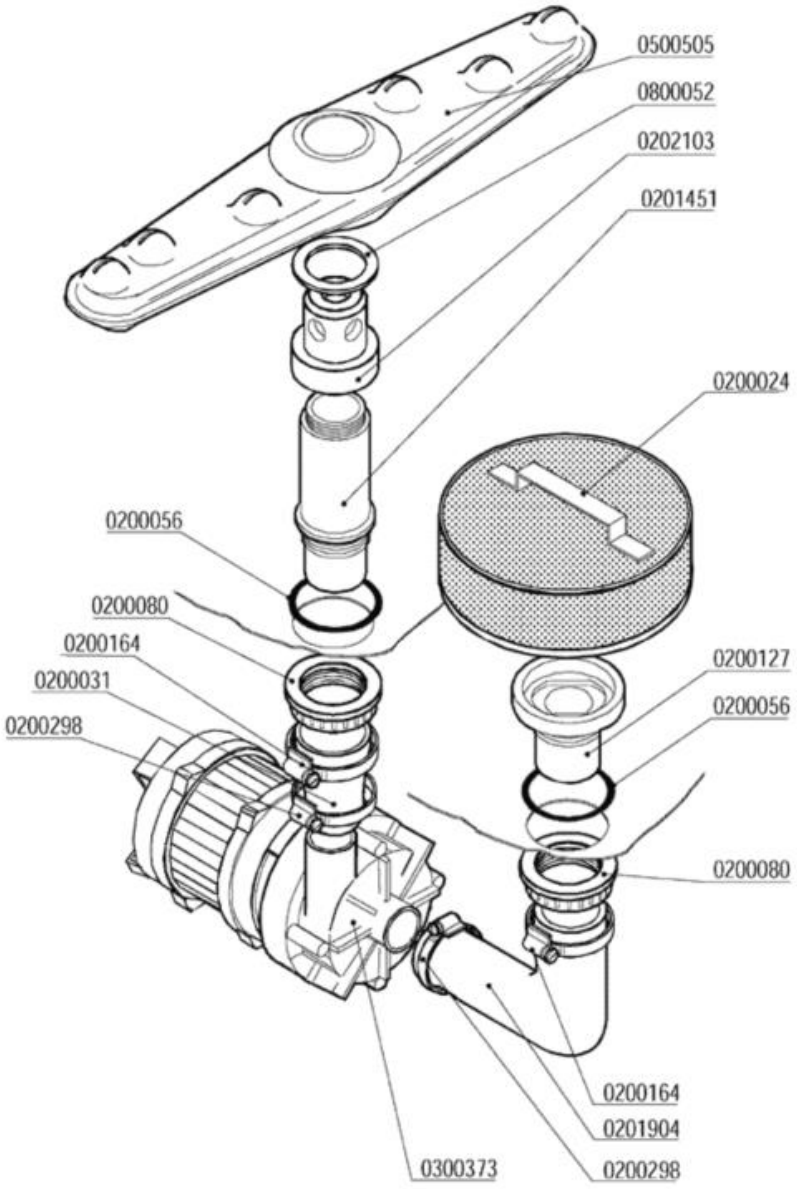

Codice	Descrizione
0200024	Filtro d.165
0200031	Manicotto ridotto 38x26x45
0200056	OR 144 pilette 1" 1/4
0200080	Ghiera 1"1/42190
0200127	Flangia filtro 033 Rif.6
0200164	Fascetta 32-50
0200298	Fascetta 25-40
0201451	Colonna lavaggio nylon 1"¼ d.15,5
0201904	Manicotto LB 38x70+29x120 686-88
0202103	Testina lavaggio d.18 4F NSF
0300373	Elettropompa Hp 0,2 ZF130 SX 230/1/50
0500505	Braccio di lavaggio 380/6F NSF
0800052	Rondella teflon 57x41x2

lamber	GRUPPORISCIACQUO - COMPOSANTS RINÇAGE RINSE COMPONENTS - NACHSPÜLROHR	MOD. 040F	TAV. 2 B ED. 06/96

TAV. 2 DI 8

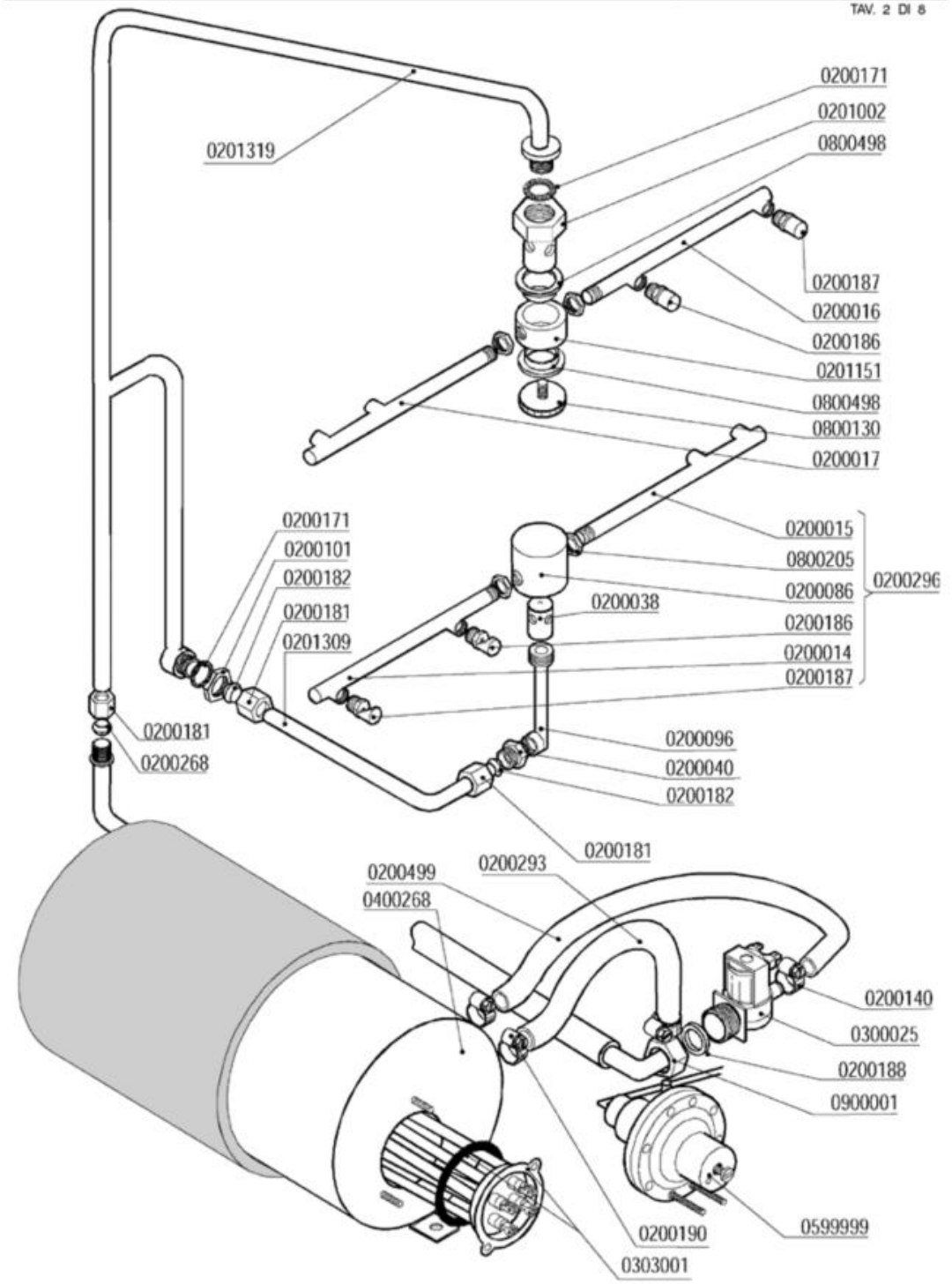

Codice	Descrizione
0200014	Braccio di risciacquo 175mm DX
0200015	Braccio di risciacquo 175mm SX cesto 40
0200016	Braccio di risciacquo 150mm DX cesto 35
0200017	Braccio di risciacquo 150mm SX cesto 35
0200038	Perno risciacquo inox 1205
0200040	Nipplo risciacquo inox 3/8"-1/4" 492-97
0200086	Testina mulinello risciacquo 1206
0200096	Collettore mulinello risciacquo 793
0200101	Dado inox 3/8" Gas 55-83
0200140	Fascetta collare 17x19
0200171	Guarnizione piana 27x17x2
0200181	Dado bicono inox 3/8"x12 1040-91
0200182	Bicono OT 3/8"x12 1311-92
0200186	Ugello risciacquo 1/8" foro 0,9
0200187	Ugello risciacquo 1/8" foro 1,8 Rif.39
0200188	Guarnizione gomma 25x16x2
0200190	Fascetta collare benzina 13x15
0200268	Bicono TEFLON 3/8"x12
0200293	Tubo gomma 8x15 dosatore brillantante
0200296	Mulinello risciacquo inf.MB/QS 400 6322
0200499	Tubo gomma 12x19,5 food quality
0201002	SOSTITUITO DA 0201003**********
0201151	Testina risciacquo rotante 2142
0201309	Asta risciacquo int.inf.QS/MB/S280
0201319	Asta risciacquo est.rotante S280 2765
0300025	Elettrovalvola 1 via 329069
0303001	Resistenza 2400W/2 flangia inox
0400268	Boiler 3lt r.e.
0599999	Dosatore brillantante MOD.3000
0800130	Vite mulinello risc.rot.super.671/88
0800205	Dado inox M12x1 E16S5
0800498	Bussola mul.risc.PTFE/C25% d.16.2 2143
0900001	Tubo carico gomma 90°C VDE

lamber	GRUPPO VASCA - COMPOSANTS CUVE TANK COMPONENTS - TANKROHR	MOD. 040F	TAV. 3 B ED. 06/96

TAV. 3 DI 8

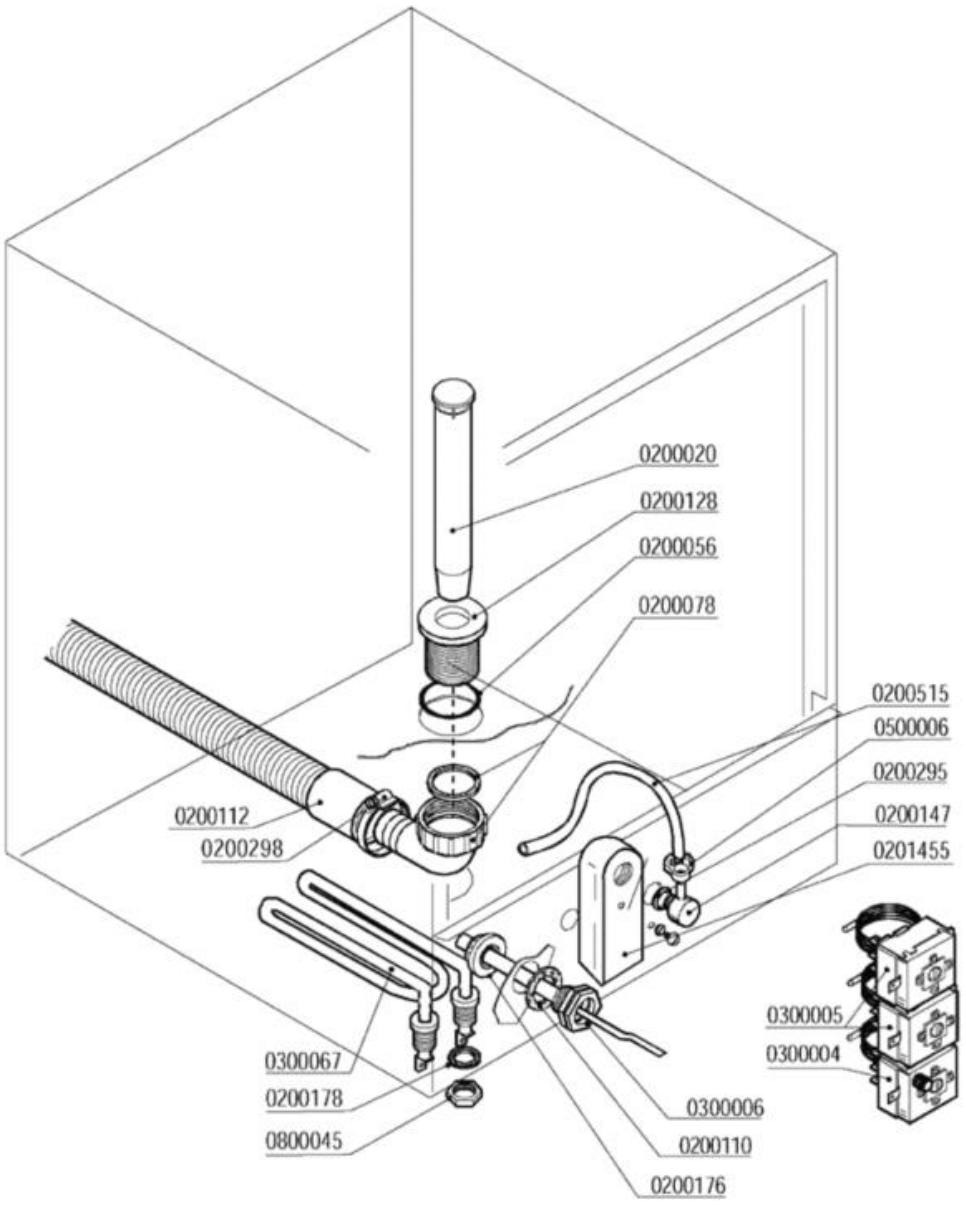

Codice	Descrizione
0200020	Troppopieno 28x105
0200056	OR 144 pilette 1" 1/4
0200078	Raccordo scarico 1"1/4x32 2121 PP
0200110	Guarnizione piana 31x21x2
0200112	Tubo scarico d.28 DIR.C/317
0200128	Piletta scarico 034 Rif.26
0200147	Portagomma M12x4 90º 1821-94
0200176	Dado 1/2" 2190
0200178	Guarnizione piana 19x12x2 Rif.121
0200295	Guarnizione Nyltite M12
0200298	Fascetta 25-40
0200515	Tubo pressostato 4,2x10,4
0201455	Trappola d'aria anteriore L=85 mm
0300004	**SOSTITUITO DA 0300196**
0300005	Termostato 90ºC c.2000 1NONC boiler IMIT
0300006	Guaina termostato inox
0300067	Resistenza vasca 2000 W 220 V
0500006	Fascetta SNP2/CLIC 11,5-13,5
0800045	Piedino inox 2"x160 100x85x2,5

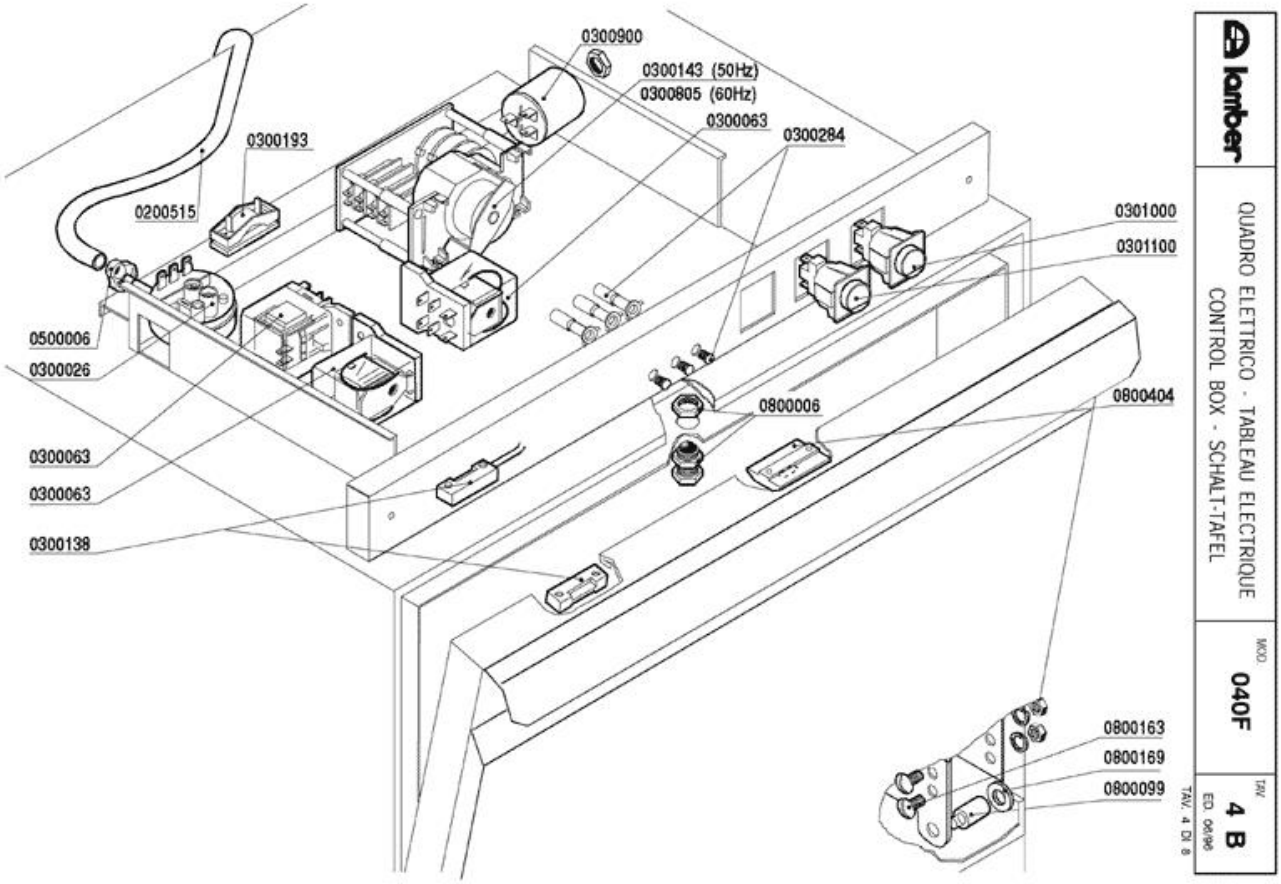
0300900
0300143 (50Hz)
0300805 (60Hz)
0300063
0300284
0300193
0200515
0301000
0301100
0500006
0300026
0800006
0800404
0300063
0300063
0300138
0800163
0800169
0800099
lamber
QUADRO ELETTRICO - TABLEAU ELECTRIQUE
CONTROL BOX - SCHALT-TAFEL
MOD.
040F
TAV.
4 B
ED. 04/98
TAV. 4 DI 8

Codice	Descrizione
0200515	Tubo pressostato 4,2x10,4
0300026	Pressostato 60/30 16A 1NONC
0300063	SOSTITUITO DA 0301745**********
0300138	Micro contatto magnetico 1NO +0800142
0300143	Timer 120"
0300193	Fissacavo PA 268 + vite 3,5X25
0300284	**SOSTITUITO DA 0301910**
0300805	Timer 120" 208/230-50-60hz R18-25"
0300900	Filtro antidisturbo 411135001
0301000	Interruttore bip. 0V 2N0 16 amp COMPLETO
0301100	Pulsante unipol. OV 1NO 16amp COMPLETO
0500006	Fascetta SNP2/CLIC 11,5-13,5
0800006	Cricchetto Rif.32+33+32 con dadi 255-83
0800099	Perno sportello 1866-94
0800163	Vite inox POELIER M6X10
0800169	Boccola perno sportello
0800404	Bloccascrocchetto

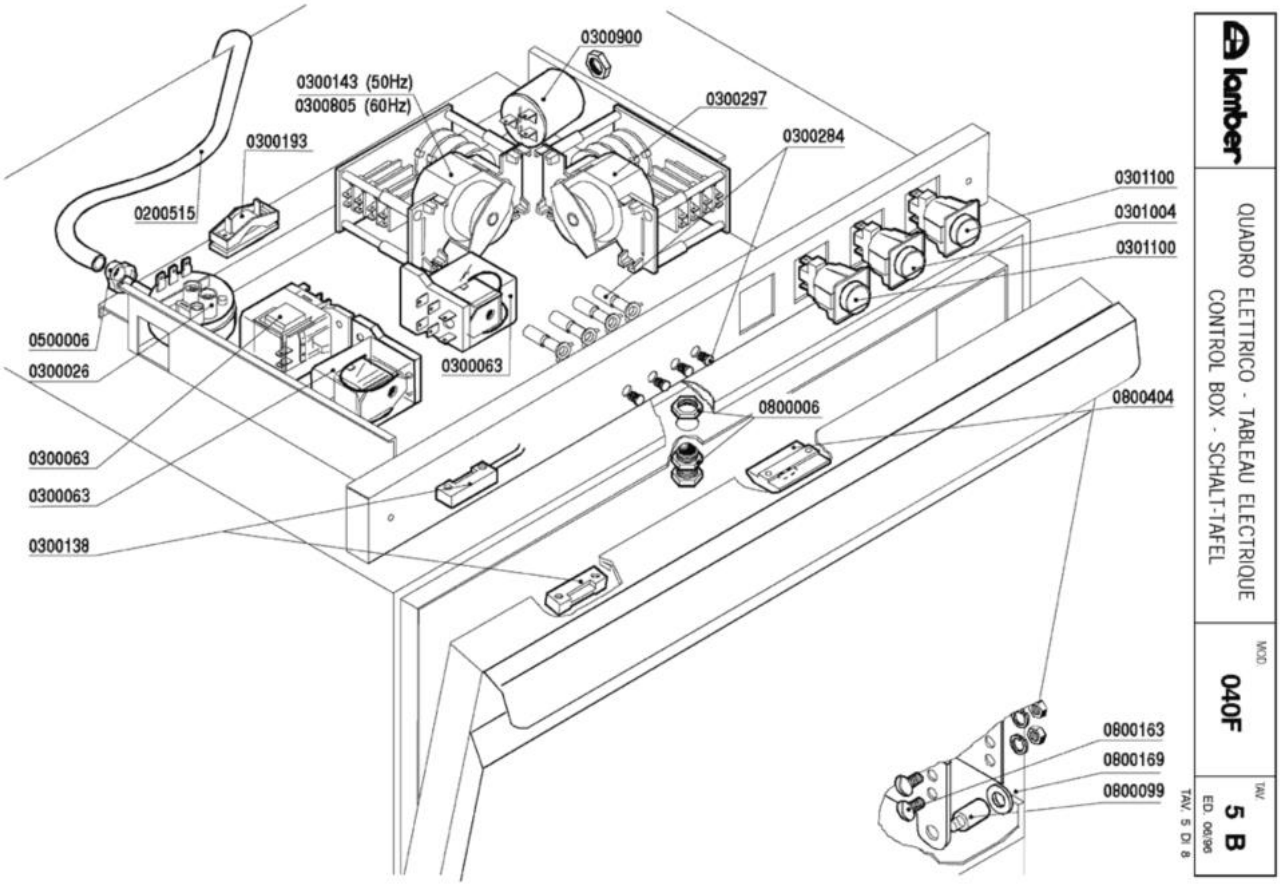
0300900
0300143 (50Hz)
0300805 (60Hz)
0300297
0300193
0300284
0200515
0301100
0301004
0301100
0500006
0300026
0300063
0800006
0800404
0300063
0300063
0300138
0800163
0800169
0800099
lamber
QUADRO ELETTRICO - TABLEAU ELECTRIQUE
CONTROL BOX - SCHALT-TAFEL
MOD.
040F
TAV.
5 B
ED. 06/96
TAV. 5 DI 8

Codice	Descrizione
0200515	Tubo pressostato 4,2x10,4
0300026	Pressostato 60/30 16A 1NONC
0300063	SOSTITUITO DA 0301745**********
0300138	Micro contatto magnetico 1NO +0800142
0300143	Timer 120"
0300193	Fissacavo PA 268 + vite 3,5X25
0300284	**SOSTITUITO DA 0301910**
0300297	Timer rigenerazione
0300805	Timer 120" 208/230-50-60hz R18-25"
0300900	Filtro antidisturbo 411135001
0301004	Int./dev. 0V 1NO/1NONC 16amp COMPLETO
0301100	Pulsante unipol. OV 1NO 16amp COMPLETO
0500006	Fascetta SNP2/CLIC 11,5-13,5
0800006	Cricchetto Rif.32+33+32 con dadi 255-83
0800099	Perno sportello 1866-94
0800163	Vite inox POELIER M6X10
0800169	Boccola perno sportello
0800404	Bloccascrocchetto

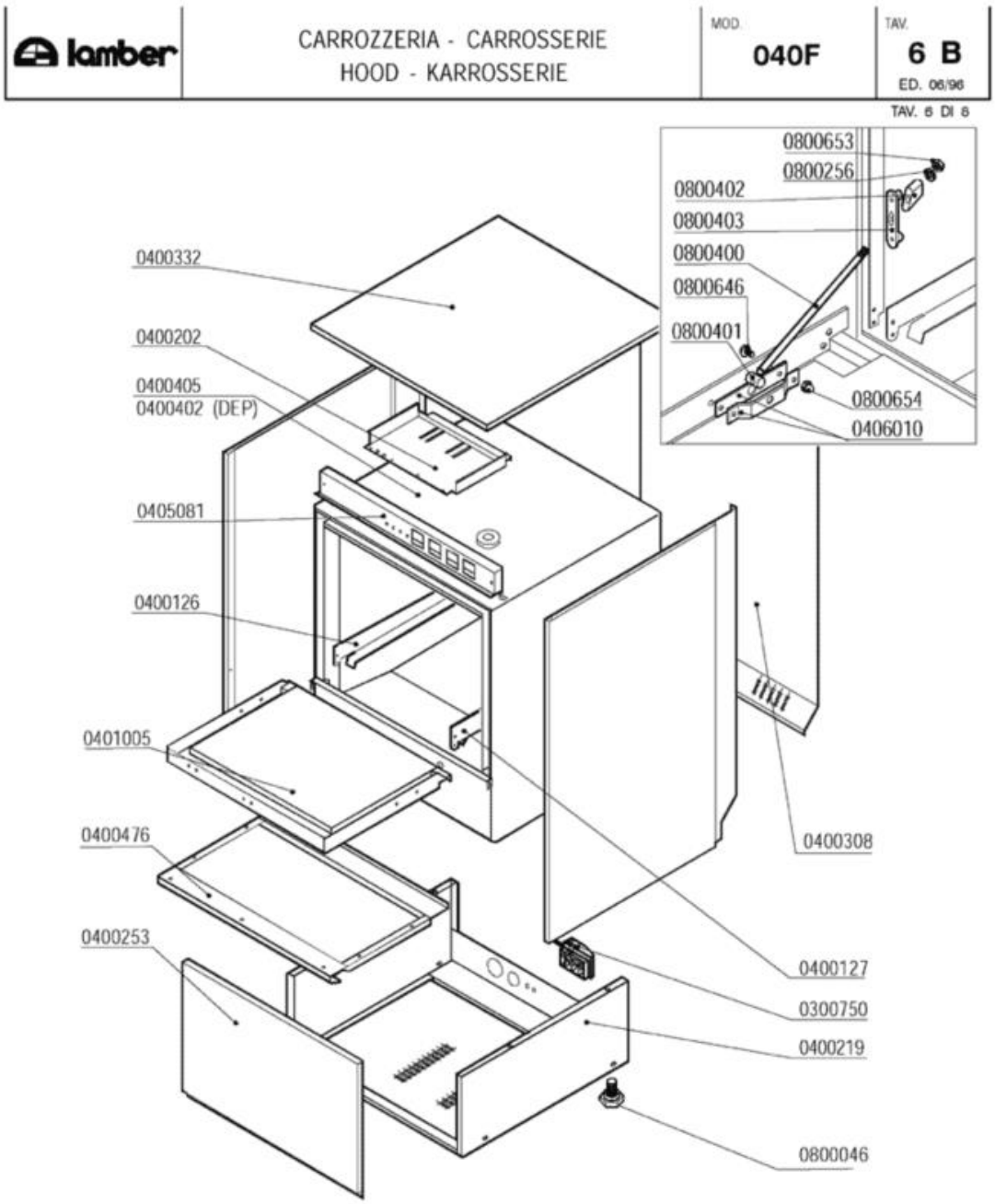
lamber
CARROZZERIA - CARROSSERIE
HOOD - KARROSSERIE
MOD.
040F
TAV.
6 B
ED. 06/96
TAV. 6 DI 8
0800653
0800256
0800402
0800403
0800400
0800646
0800401
0800654
0406010
0400332
0400202
0400405
0400402 (DEP)
0405081
0400126
0401005
0400476
0400253
0400308
0400127
0300750
0400219
0800046

Codice	Descrizione
0300750	Fissacavo esterno PA244-C/PA244L-N4
0400126	Guida sx DSP1 965
0400127	Guida dx DSP1 965
0400202	Piastra cablaggio LB/A81EM 2564
0400219	Basamento Minibar/SR/MR
0400253	Pannello anteriore 040F
0400332	Pannello superiore QS-S280 COIB.GS4 2654
0400405	Cassone S280
0400476	Pannello sportello S280
0401005	Sportello S280 COIB.2672/2673
0405081	Pannello comando QS/S280 COIB.2582
0406010	Staffa tirante porta F/LB 2500-2501/95
0800046	Piedino M10
0800256	Rondella piana inox d.5
0800400	Tirante sportello M5x305 795
0800401	Perno tirante sportello
0800402	Fermo tirante sportello
0800403	Piastrina scorrimento sportello
0800646	Vite inox POELIER M4X10 largh.testa 9,5
0800653	Dado inox autobloccante M5
0800654	Dado inox autobloccante M4

lamber	GRUPPO DEPURATORE-GROUPEADOUCISSEUR WATER-SOFTENER-WASSERENTKALKER	MOD. 040F	TAV. 7 B ED. 06/96

TAV. 7 DI 8

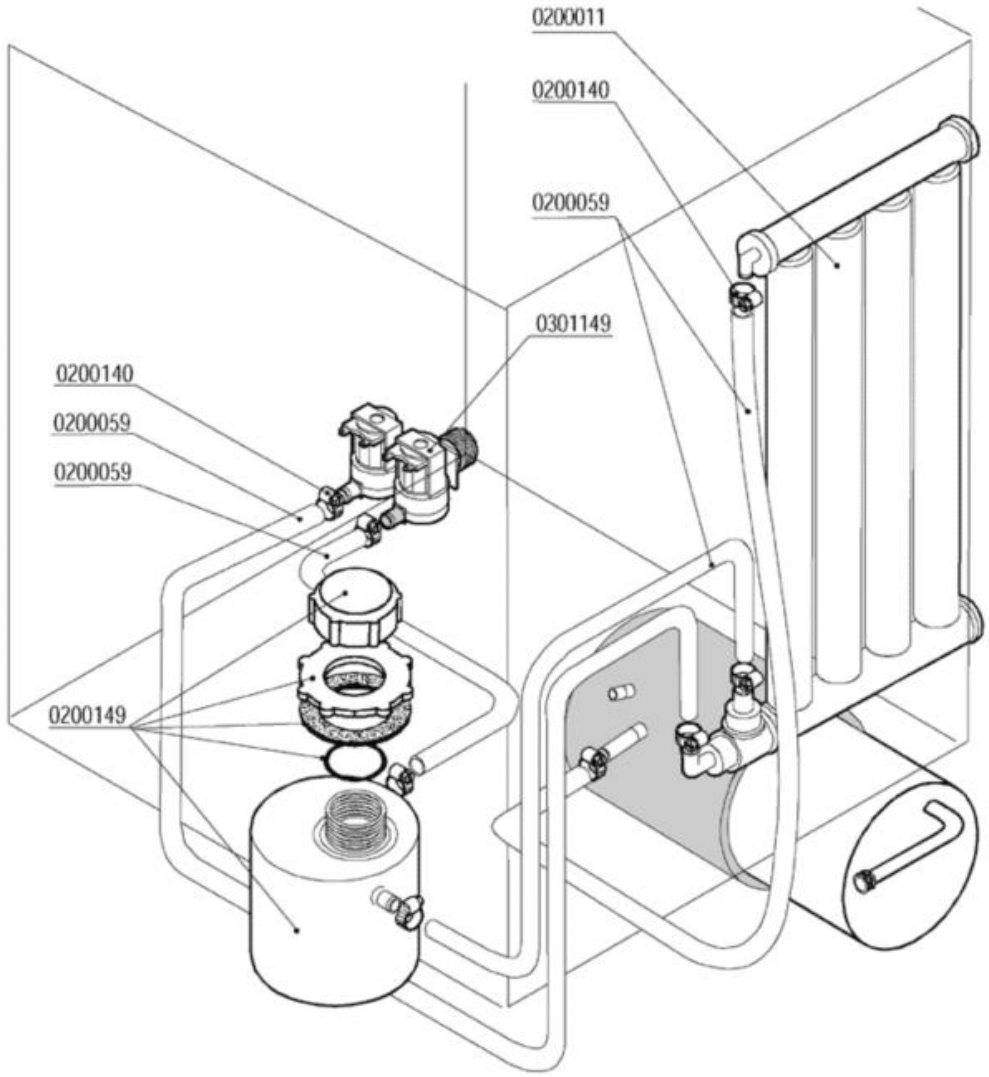

Codice	Descrizione
0200011	Decalcificatore a colonna
0200059	Tubo gomma 10x17 food quality
0200140	Fascetta collare 17x19
0200149	Contenitore sale per depuratore
0301149	Elettrovalvola doppia c/regolatore 0,5lt

lamber	DOSATORI-DOSEURS DISPENSERS - DOSIERGERÄTE	MOD. 040F	TAV. 8 B ED. 06/96

TAV. 8 di 8

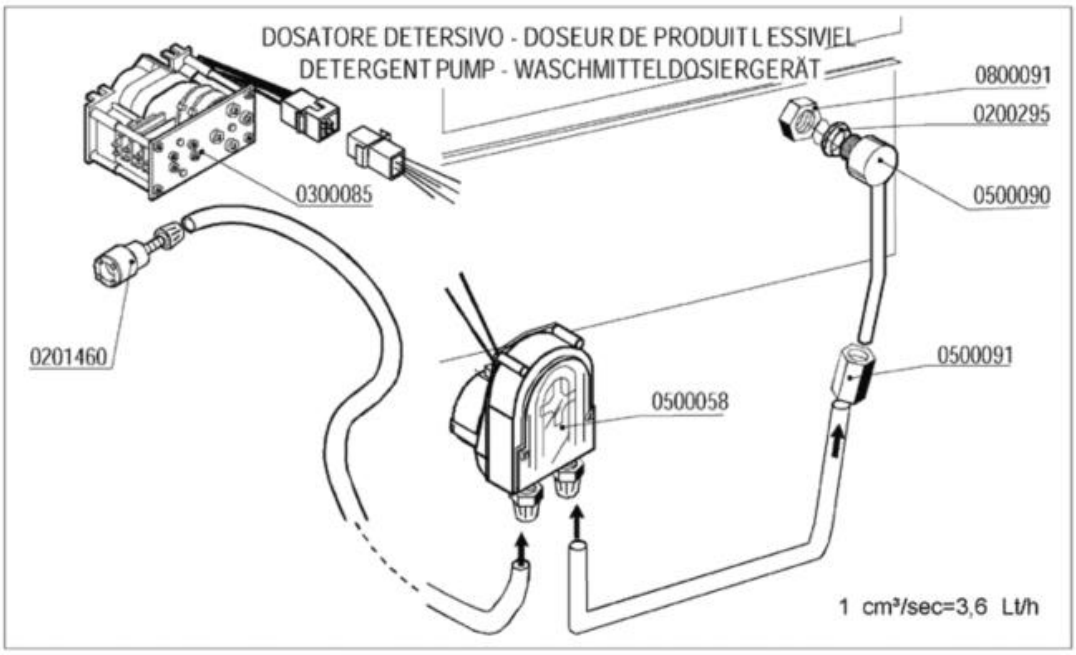

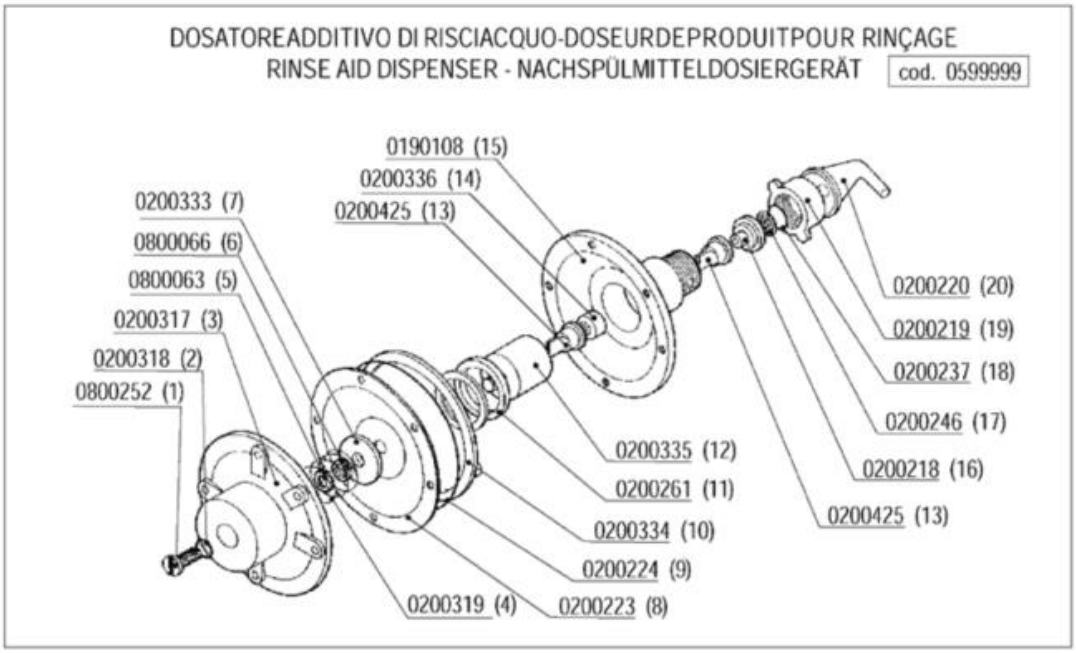

Codice	Descrizione
0190108	Corpo Dosatore Idrico Brillantante
0200218	Guida valvola Dosatore Idrico
0200219	Ghiera Dosatore Idrico
0200220	Portagomma Dosatore Idrico
0200223	Membrana Dosatore Idrico
0200224	OR Dosatore Idrico
0200237	OR 2056 filtro dosatore
0200246	Filtro dosatore idrico d.17
0200261	Guarnizione Gaco dosatore
0200295	Guarnizione Nyltite M12
0200318	OR vite regolazione DOS.IDRICO
0200319	Molla per Dos.Idrico
0200333	Disco Membrana per Dos.Idrico
0200334	Anello per guarniz.Dos.Idr.
0200335	Pistone per Dosatore Idrico
0200336	Tappo per Dosatore Idrico
0200425	Valvola Dosatore Brillantante
0201460	Filtro inox di fondo dosatore lavaggio
0300085	Timer 60" dosatore 1CF1CR
0500058	** Dosatore SOSTITUITO DA 0500060 **
0500090	Iniettore inox detersivo 2101/2103/1821
0500091	Dado PVC iniettore detersivo 2102
0599999	Dosatore brillantante MOD.3000
0800063	Dado inox M6
0800066	Rondella grower inox diam.6
0800091	Dado inox M12