CA 1384

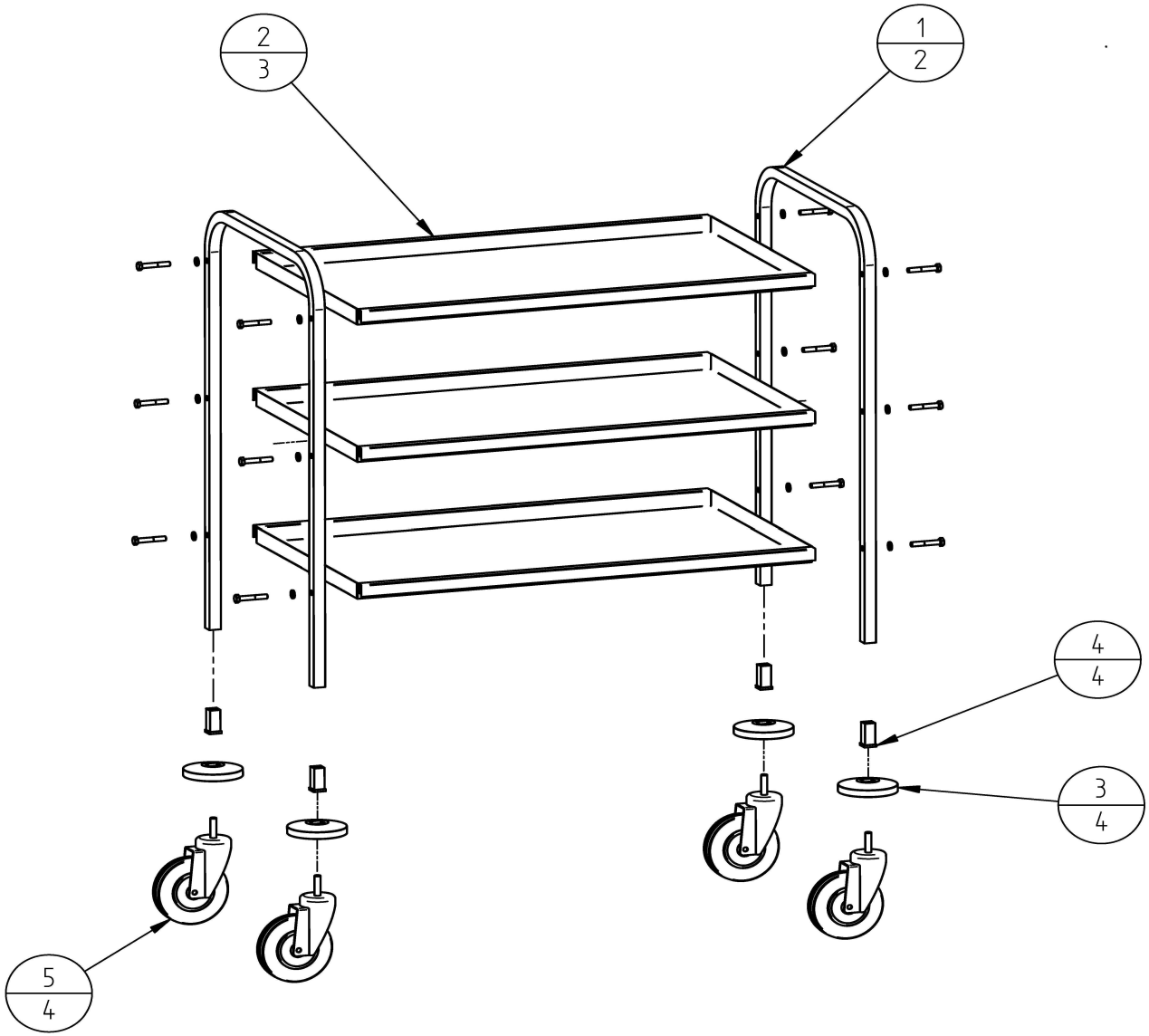

N.POZ.	CODICE	DENOMINAZIONE	QUAN.
1	SL0813	SPALLA	2
2	SL0033	PIANO	3
3	SL0024	PARACOLPO	4
4	SL0022	BOCCOLA	4
5	SL0068	RUOTA	4