lamber

F92-ek
F92-ek-add

Ed.
04/2009

Rev. E

Lavastoviglie
Lave-vaisselle
Dishwashers
Geschirrspüler
Lavavajillas

F92-ek
F92-ek-add

PARTI DI RICAMBIO
PIECES DETACHEES
SPARE PARTS
ERSATZTEILE
REPUESTOS

CE

lamber	GRUPPO LAVAGGIO - COMPOSANTS LAVAGE WASH COMPONENTS - WASCHROHR - LAVADO	MOD. **F92-ek** **F92-ek-add**	TAV. **1 E** ED. 04/2009

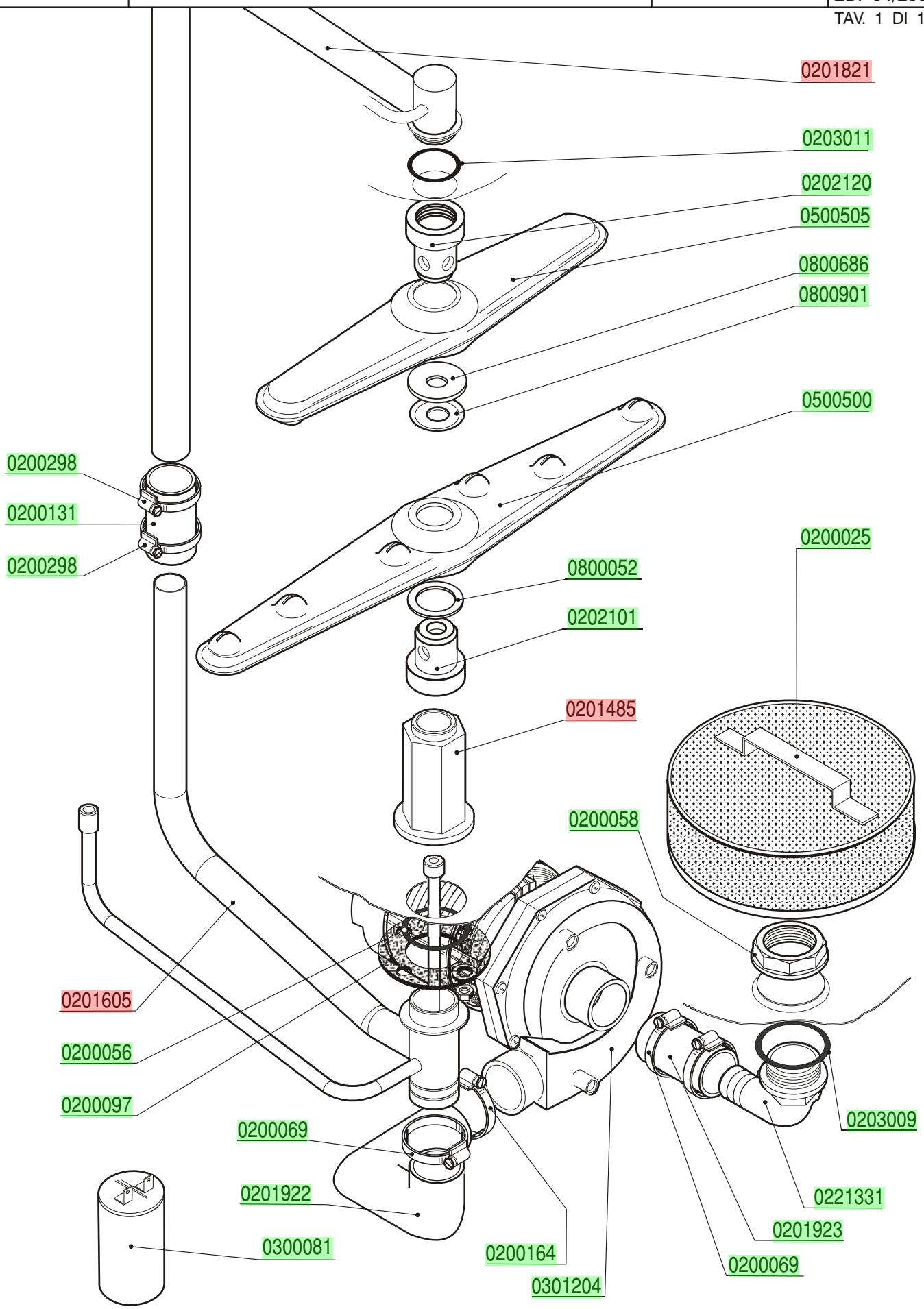

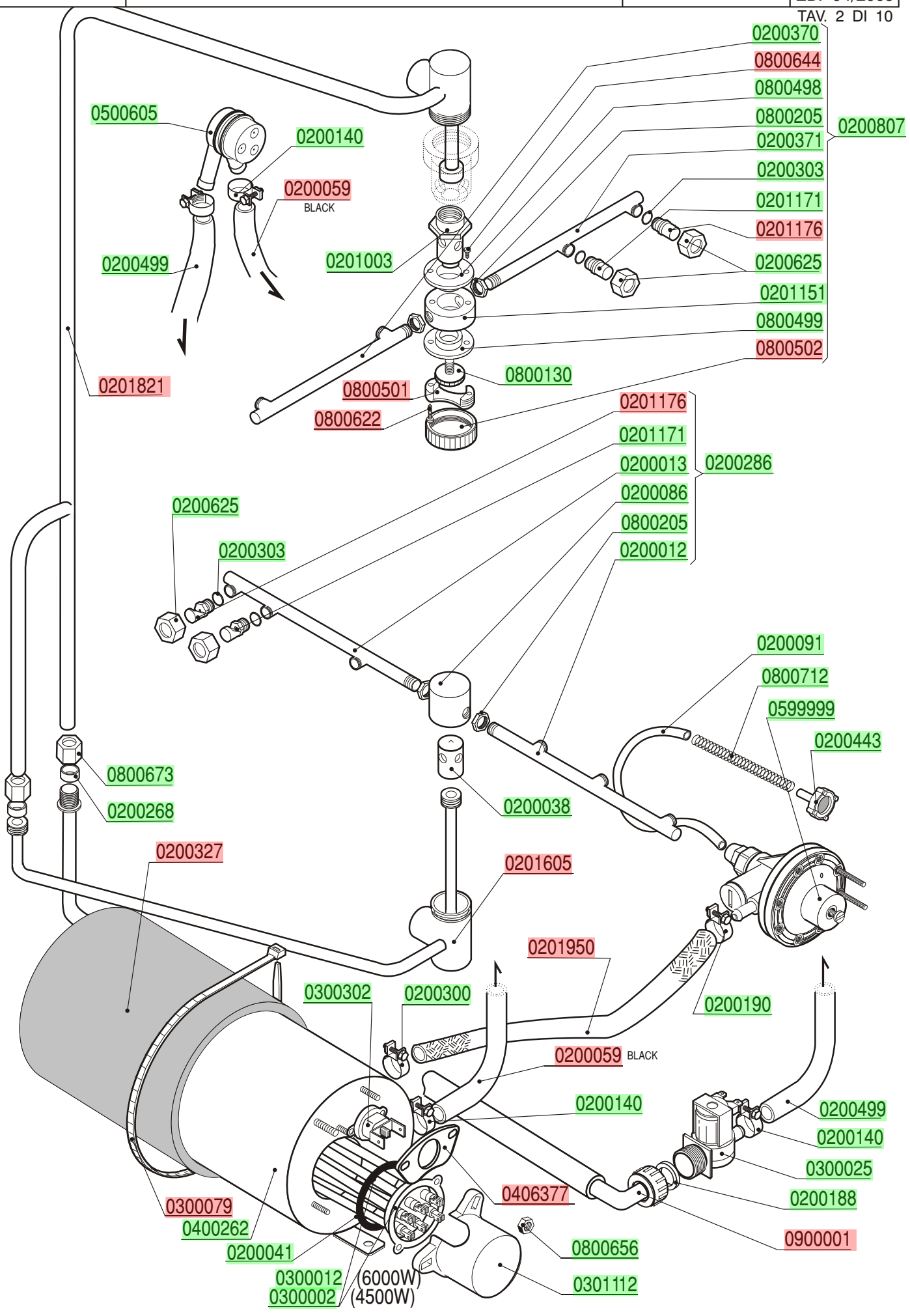
0200370
0800644
0800498
0800205
0200807
0200371
0200303
0201171
0201176
0200625
0201151
0800499
0800502
0500605
0200140
0200059
BLACK
0200499
0201003
0201821
0800501
0800622
0800130
0201176
0201171
0200013
0200286
0200086
0800205
0200012
0200625
0200303
0200091
0800712
0599999
0200443
0800673
0200268
0200038
0200327
0201605
0201950
0200190
0300302
0200300
0200059
BLACK
0200140
0200499
0200140
0300025
0200188
0406377
0900001
0300079
0400262
0200041
0800656
0300012
(6000W)
0300002
(4500W)
0301112

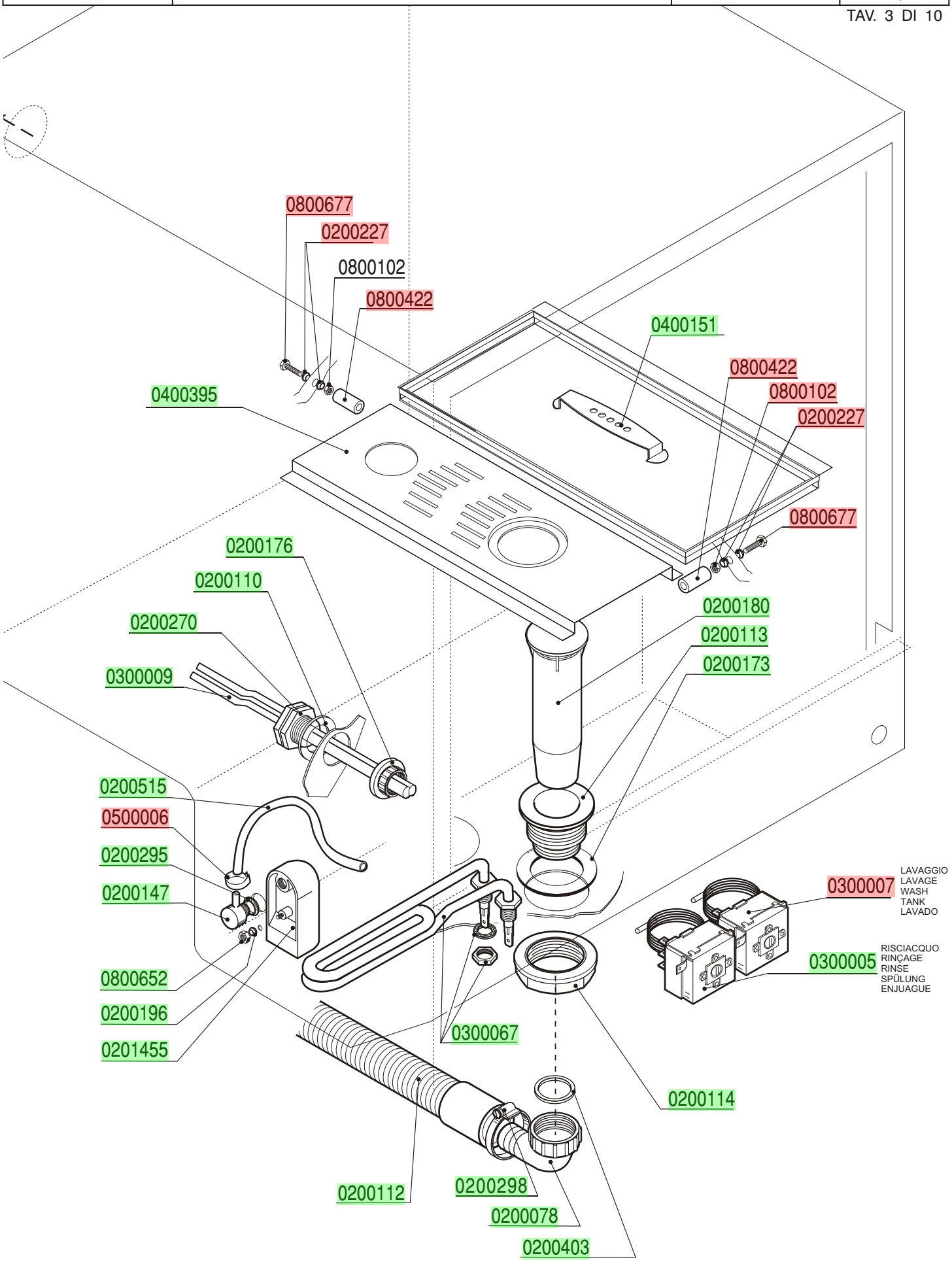
0800677
0200227
0800102
0800422
0400151
0800422
0800102
0200227
0400395
0800677
0200176
0200110
0200270
0300009
0200180
0200113
0200173
0200515
0500006
0200295
0200147
0800652
0200196
0201455
0300007
LAVAGGIO
LAVAGE
WASH
TANK
LAVADO
0300005
RISCIACQUO
RINÇAGE
RINSE
SPÜLUNG
ENJUAGUE
0300067
0200114
0200112
0200298
0200078
0200403

lamber	QUADRO ELETTRICO - TABLEAU ELECTRIQUE CONTROL BOX - SCHALT-TAFEL - CAJA ELÉCTRICA	MOD. F92-ek F92-ek-add	TAV. 4 E ED. 04/2009

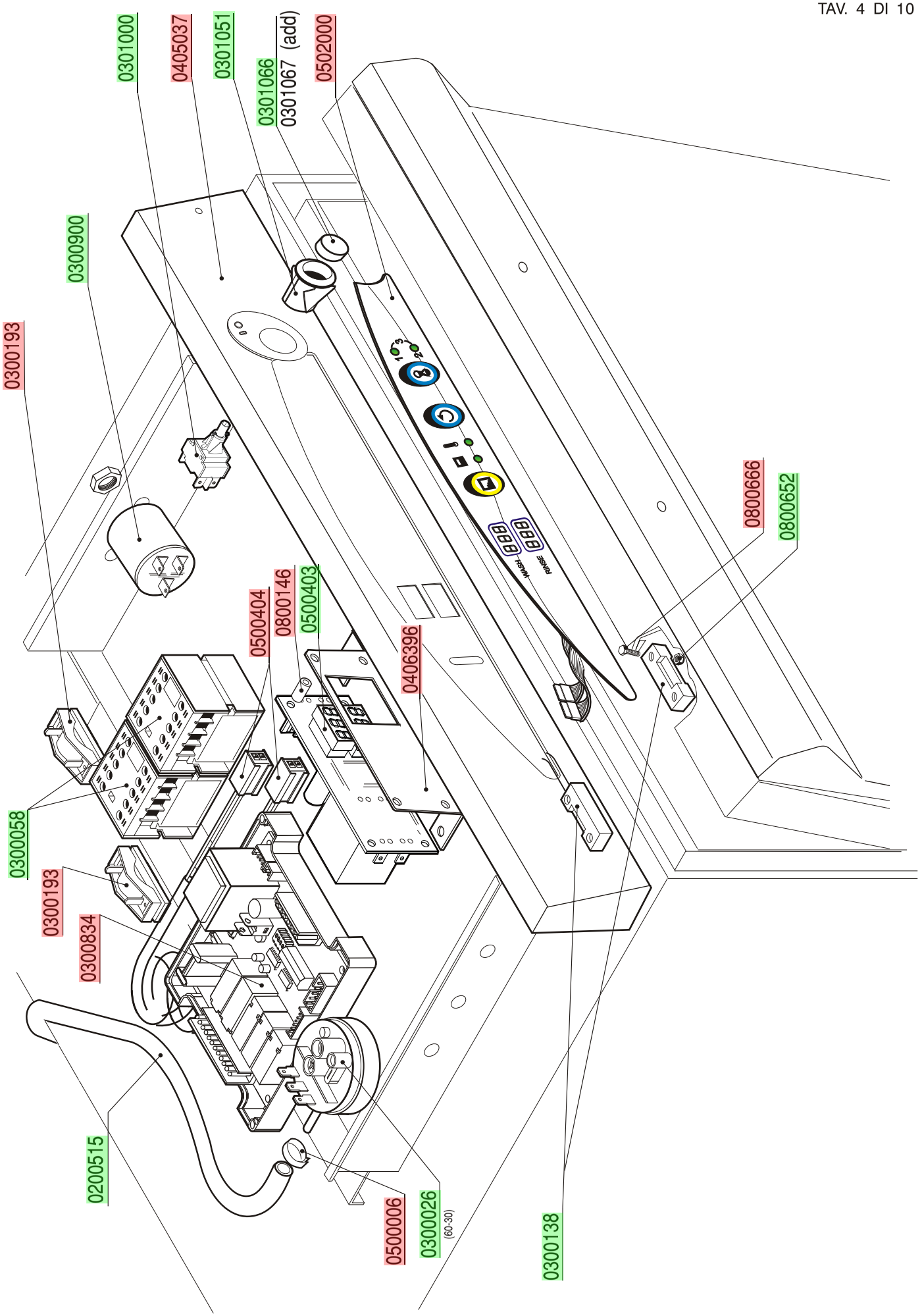

lamber	GRUPPO POMPA SCARICO - POMPE DE VIDANGE DRAIN PUMPE PARTS - ABLAUFPUMPE BOMBA DESAGUE	MOD. **F92-ek-ps**	TAV. **5 E** ED. 04/2009

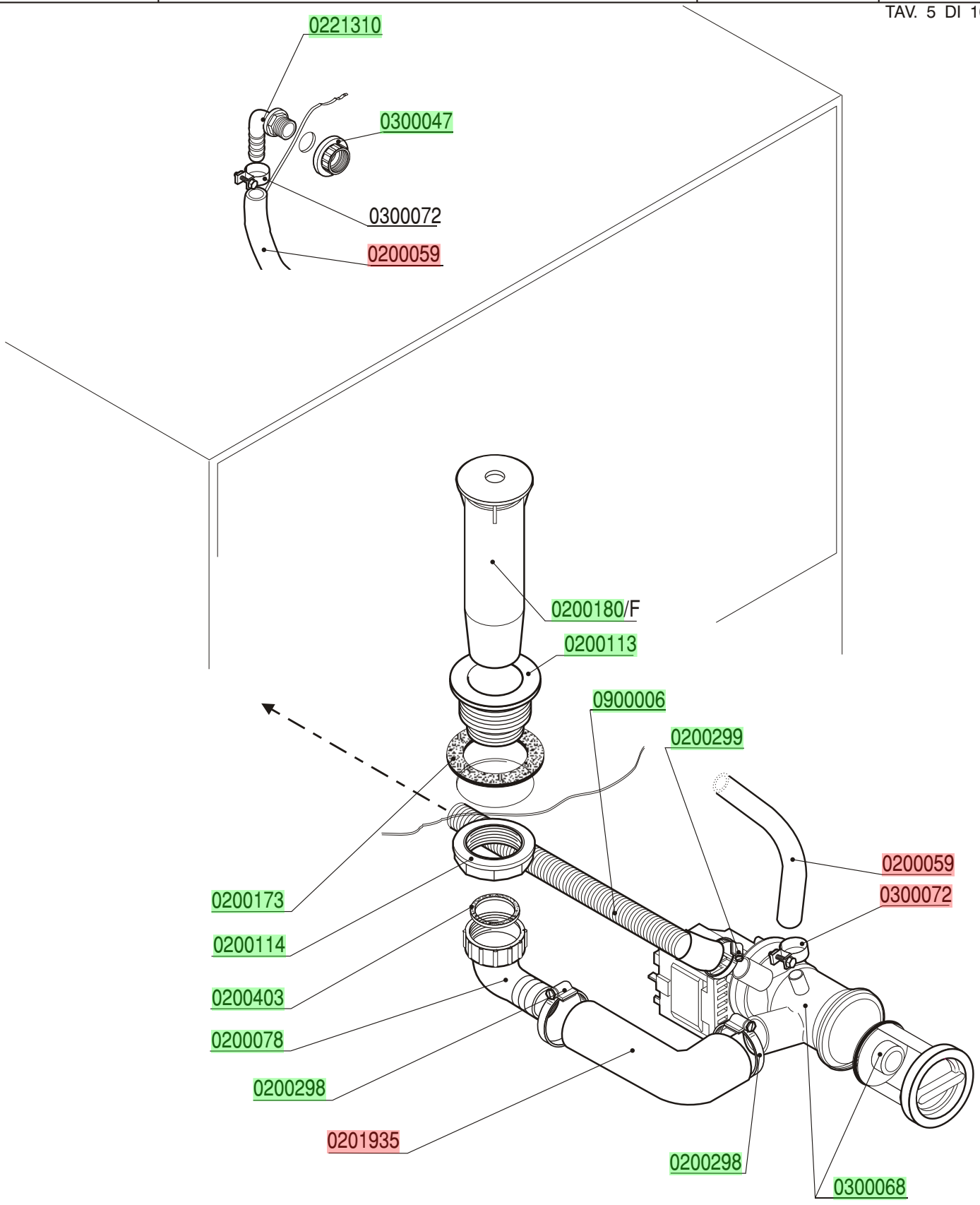

lamber	SPORTELLO - PORTE DOOR - TÜR - PUERTA	MOD. **F92-ek** **F92-ek-add**	TAV. **6 E** ED. 04/2009 TAV. 6 DI 10

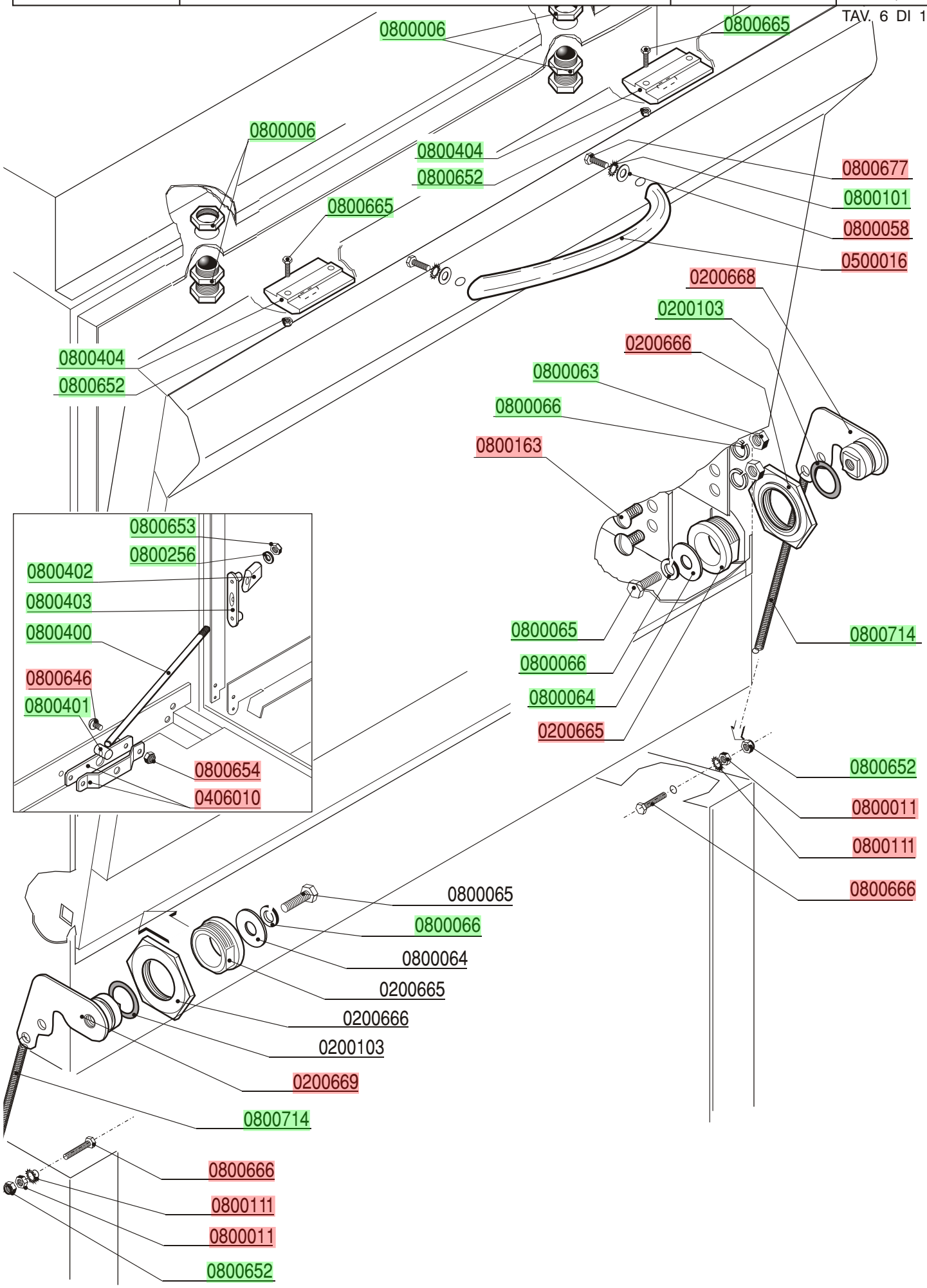

lamber	HOOD - CARROSSERIE CARROZZERIA - KARROSSERIE - CARROCERÍA	MOD. **F92-ek** **F92-ek-add**	TAV. **7 E** ED. 04/2009

TAV. 7 DI 10

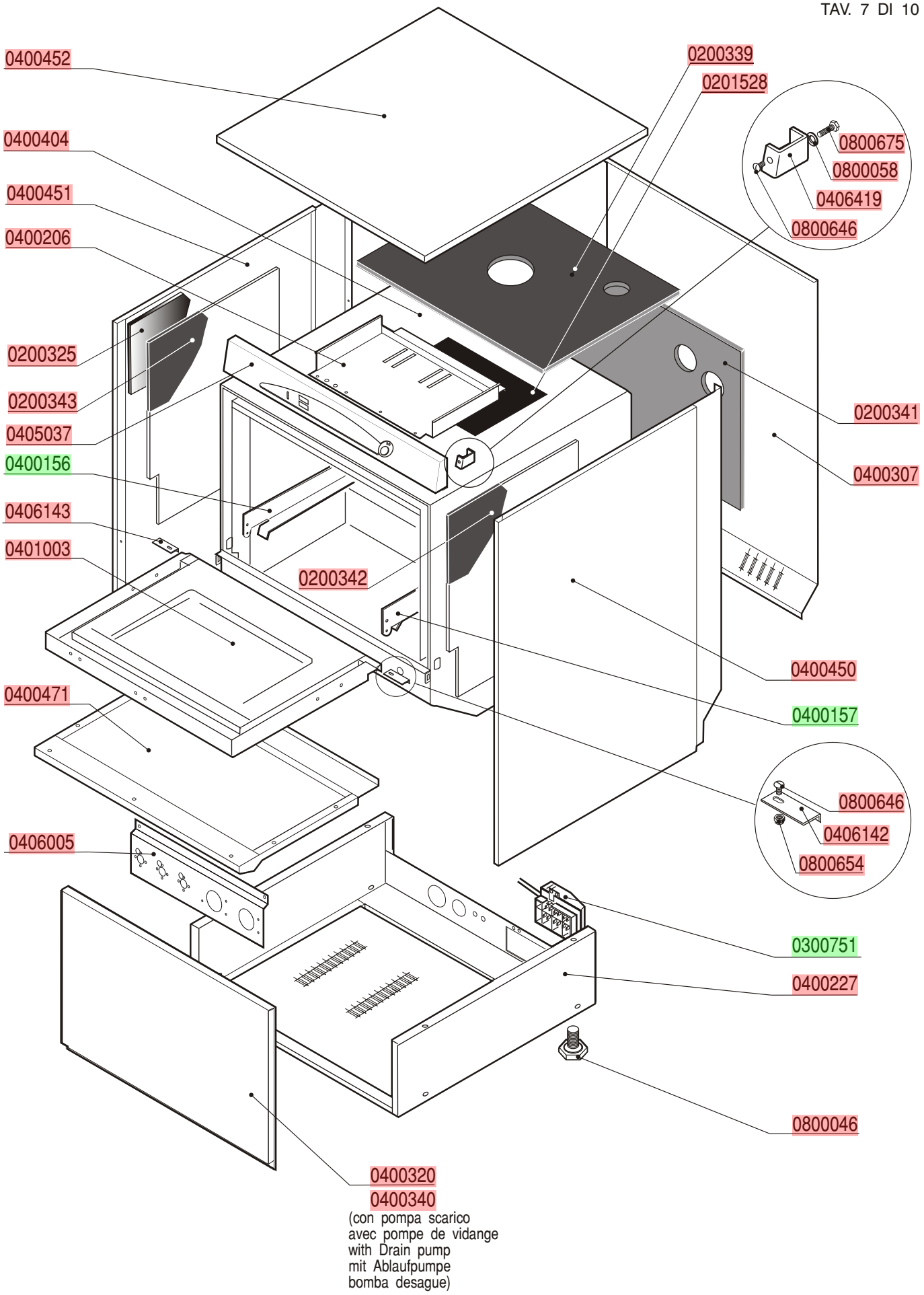

lamber	GRUPPO DEPURATORE-GROUPE ADOUCISSEUR WATER-SOFTENER-WASSERENTKALKER DESCONCENTRADOR	MOD. **F92-ek** **F92-ek-add**	TAV. **8 E** ED. 04/2009

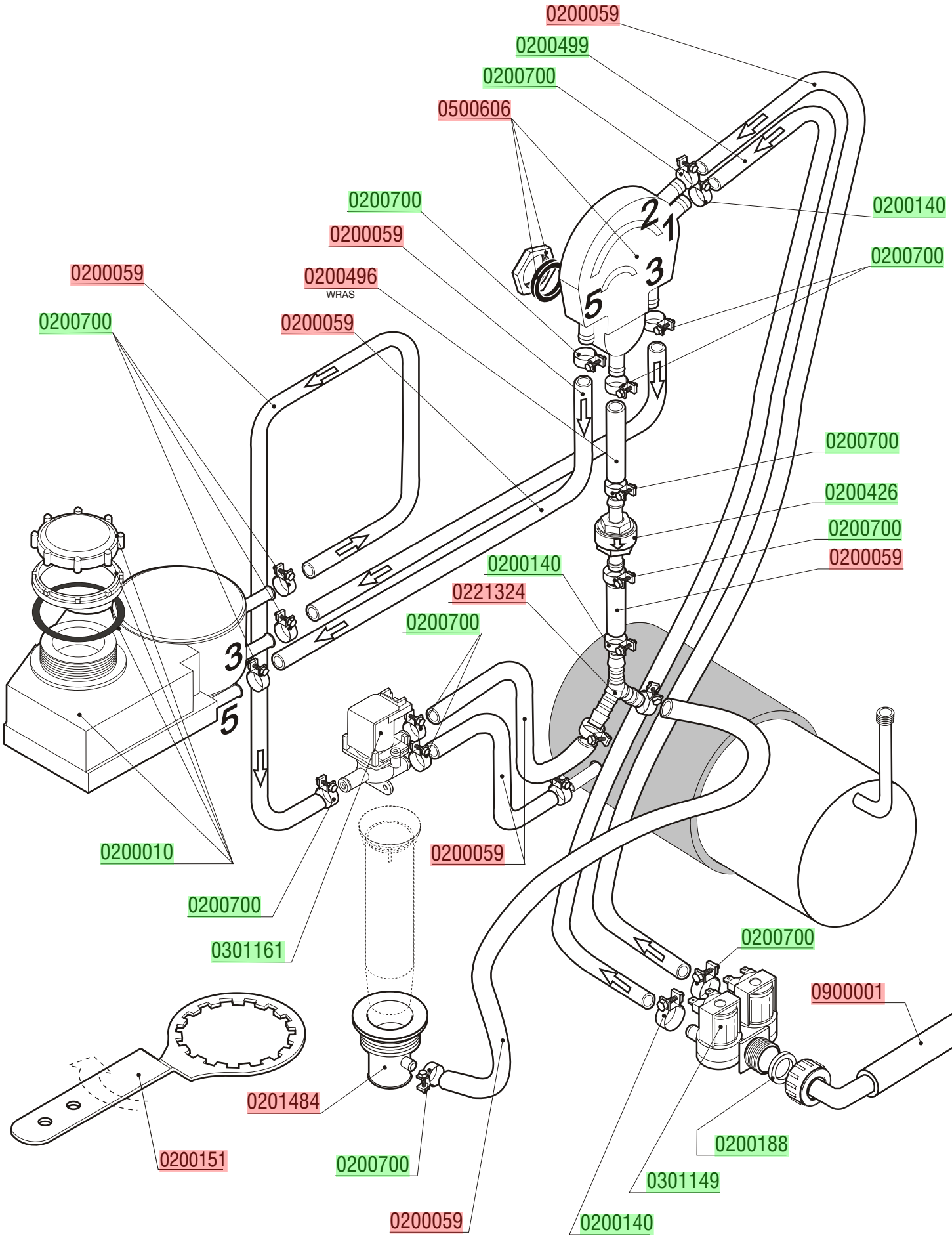

lamber	GRUPPO BREAK TANK - COMPOSANTS BREAK TANK BREAK TANK COMPONENTS-BREAK TANK-ROHR GRUPO BREAK TANK	MOD. **F92-ek** **F92-ek add**	TAV. **9 E** ED. 04/2009

SRS

TAV. 9 DI 10

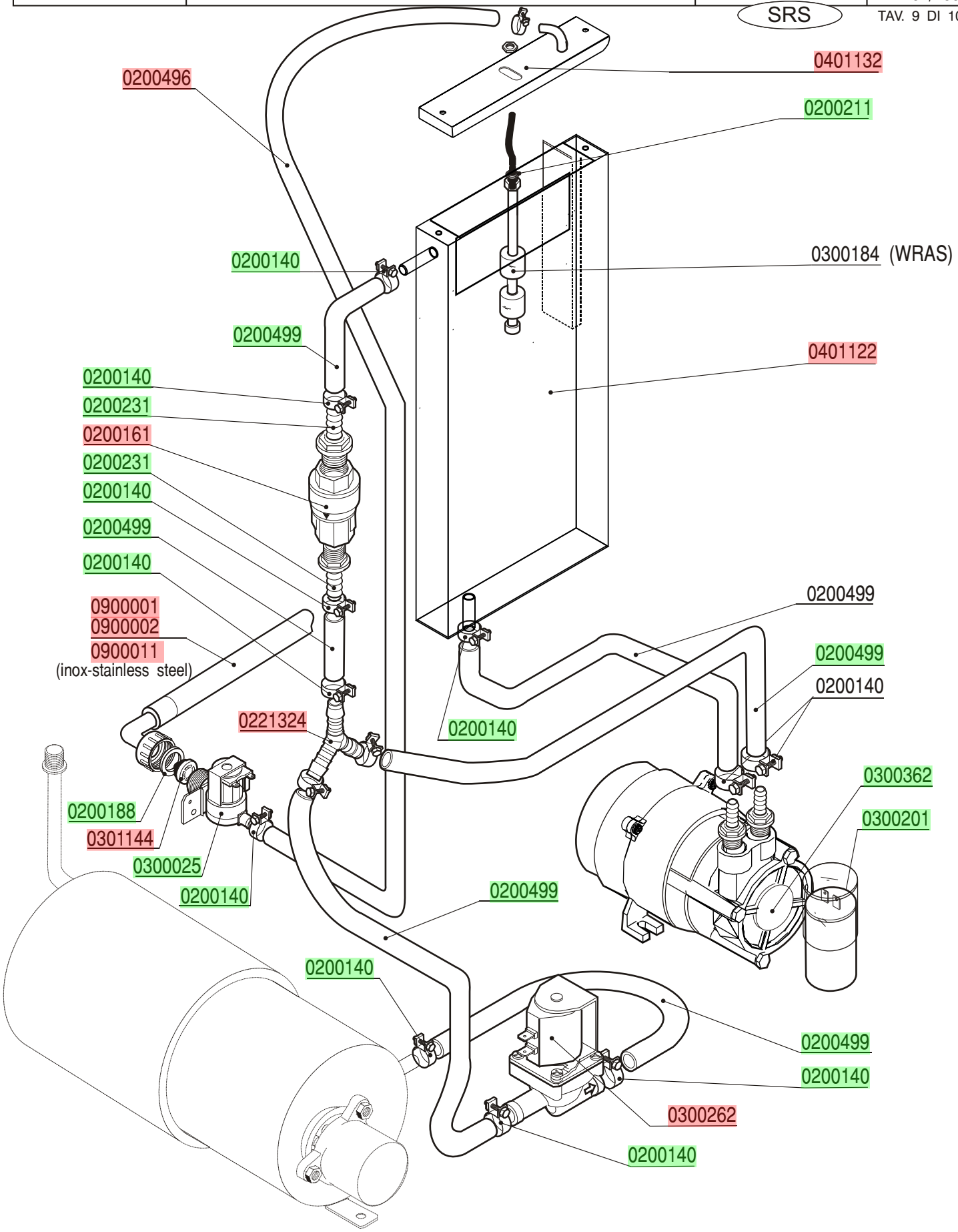

DOSATORE DETERSIVO - DOSEUR DE PRODUIT LESSIVIEL
DETERGENT PUMP - WASCHMITTELDOSIERGERÄT-DOSIFICADOR LAVADO

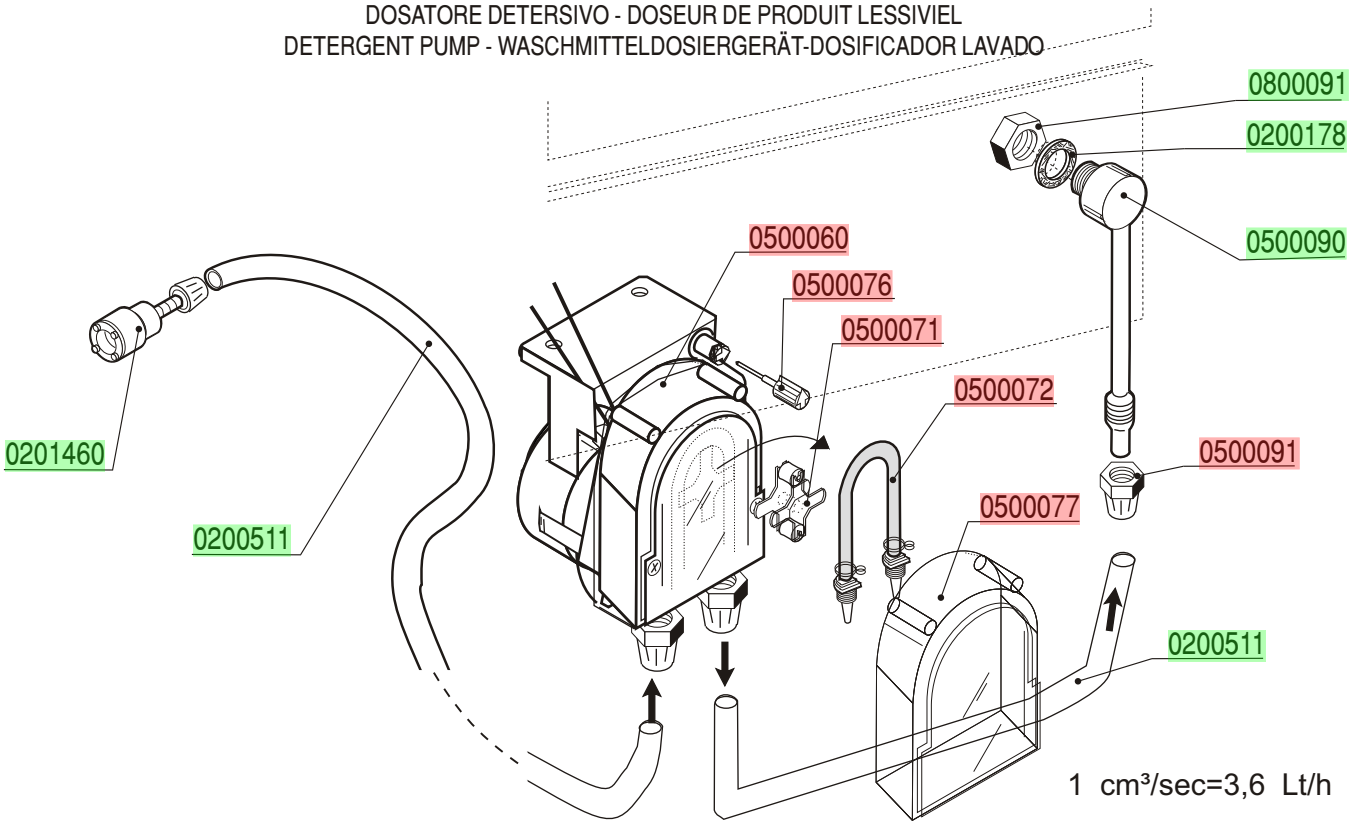

DOSATORE ADDITIVO DI RISCIACQUO-DOSEUR DE PRODUIT POUR RINÇAGE
RINSE AID DISPENSER - NACHSPÜLMITTELDOSIERGERÄT-DOSIFICADOR ABRILLANTADOR

cod. 0599999

