N plano	C-986
Fecha	3-2001
Apunte	FRY-TOP 900 GAS
Lamina	1
Fagor Industrial S.Coop.	FAGOR

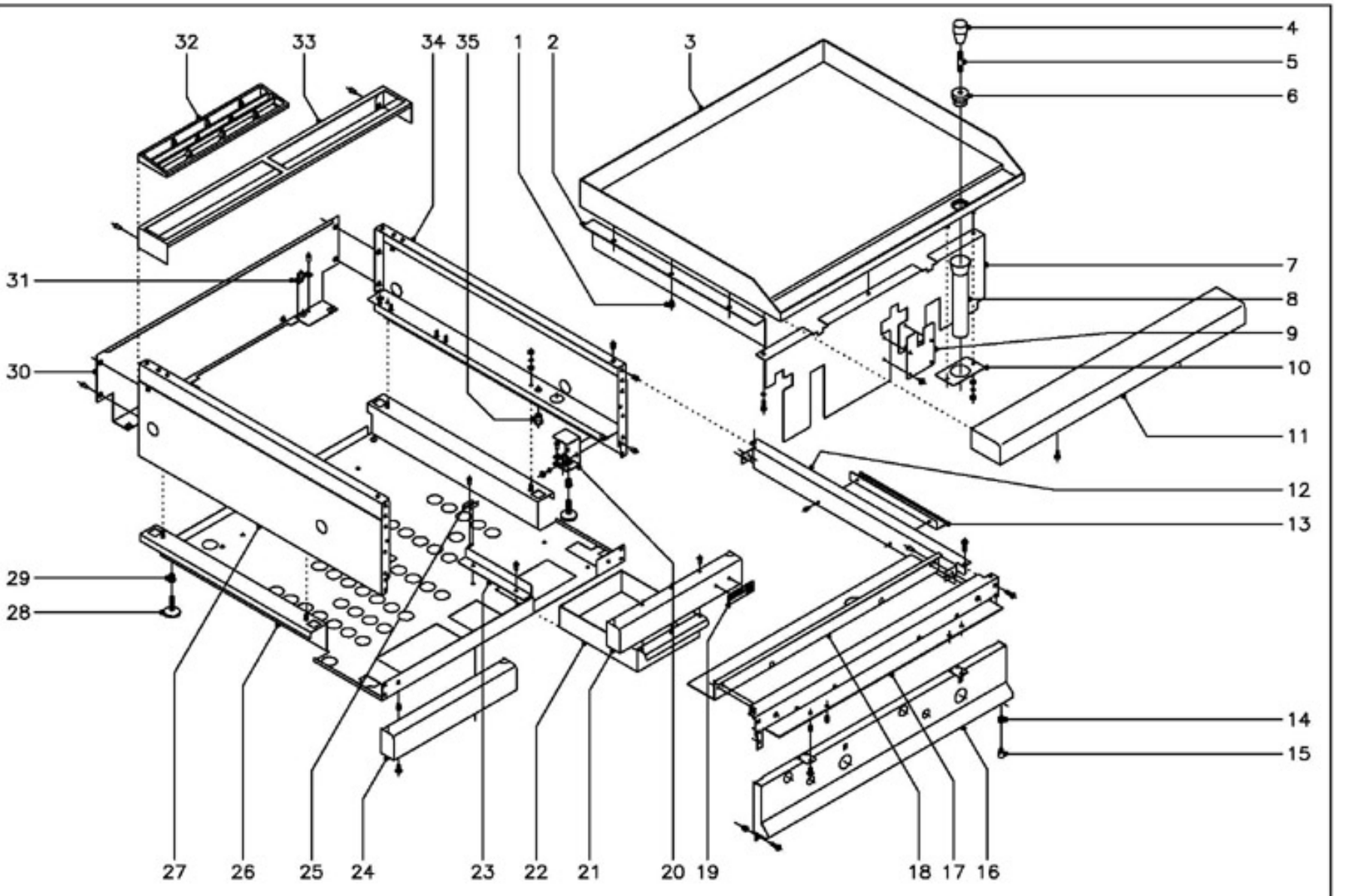

1	R165414
2	R162620
3	R155435
3	R165434
3	R155438
3	R165459
3	R155437
3	R165457
3	R165454
3	R155439
3	R165463
3	R165461
4	S116122
5	R619913

6	R619912
7	R152613
7	R162617
	Q262040
	Q012042
8	R155010
9	R162616
	Q151301
10	R152607
	Q302022
	Q262040
	Q162040
11	X165400
11	R165431
	Q221342

	Q152004
12	R152807
	Q012031
	Q221342
13	R152601
	Q419005
14	Q221343
15	Q151336
16	R152810
16	R162808
	Q221342
	Q152004
17	X162667
17	R162613

	Q221342
	Q012031
18	R152812
18	R602606
	Q419005
19	U262806
	Q221023
20	H012805
	Q242030
	Q162030
21	R152806
	Q419005
22	R152608
23	R612702
	Q419005

24	R162814
	Q221343
	Q152017
25	R202607
	Q419005
26	R150302
26	R160302
27	R162812
	Q302022
	Q262040
	Q162030
28	Z200105
29	Q221345
30	R152811

30	R162813
	Q419005
31	X010503
	Q419007
32	R205425
33	R205429
33	R205428
	Q419005
34	R162810
	Q302022
	Q242030
	Q162030
35	Q221345

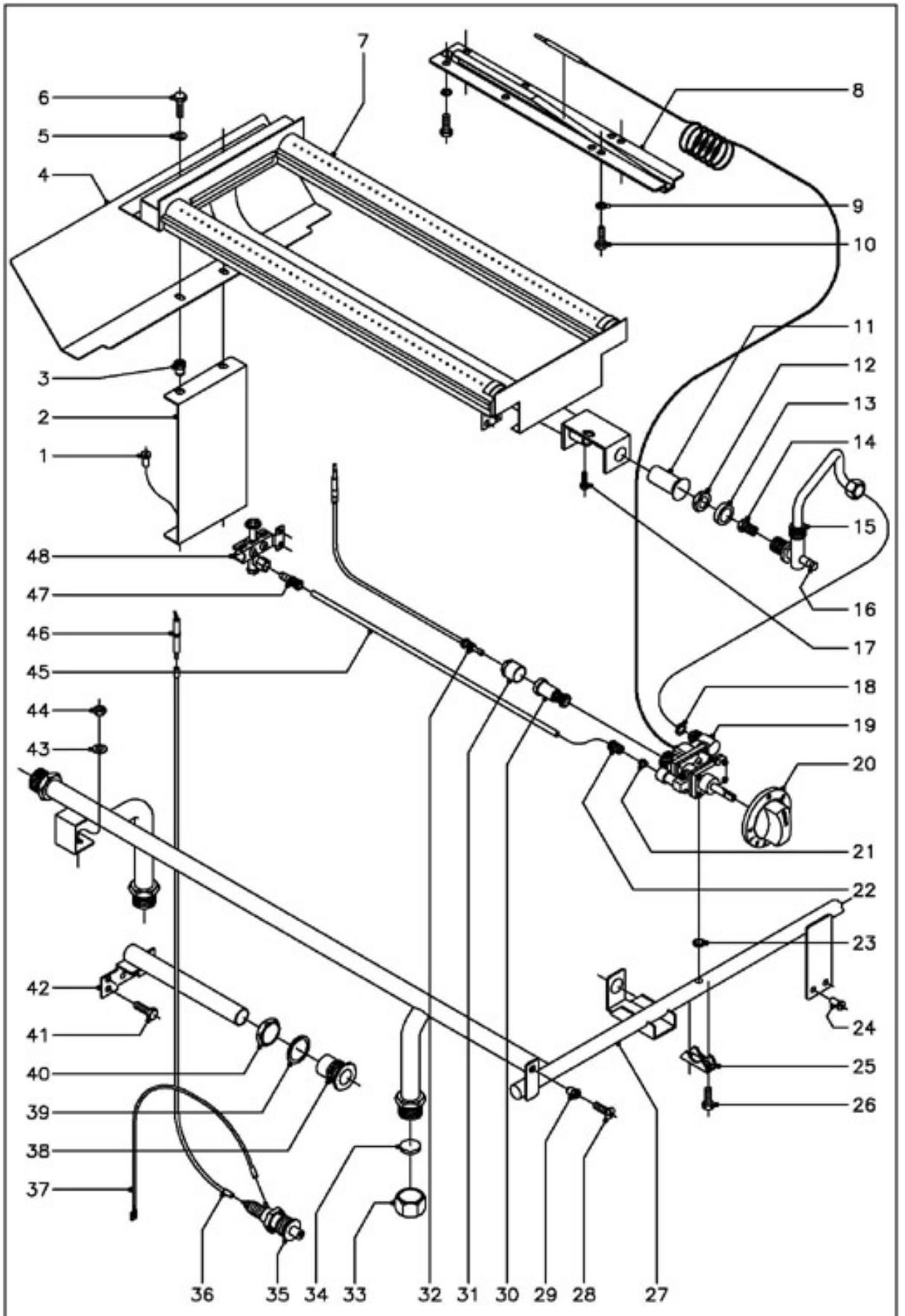

1	Q419005
2	R162603
3	Q221342
4	R152610
5	Q302022
6	Q012031
7	R635700
8	R162630
8	R162633
9	Q242030
10	Q012032
11	U325707
12	Q223019
13	Q301323
14	9105100
14	U052401
14	1011600
14	U262400
15	R155012
15	R165038
16	Q153002
17	Q012031
18	Q300025
19	R612101
20	R202106
21	X205028
22	U195009
23	Q307034
24	Q419005

25	Z982018
26	Q151317
27	R155050
27	R165050
28	Q152004
29	Q221342
30	6002705
31	6002706
32	U222130
33	U635008
34	Q306051
35	S113034
36	R613030
37	U333003
38	S112804
39	Q306027
40	Q221324
41	Q012031
42	R155013
42	R165011
43	Q302022
44	Q162030
45	R165019
45	R165035
46	X012101
47	U134323
48	U322118
	U442138
	U442137

N plano	Firma	Fecha	Aparato	Lamina	Fagor Industrial S.Coop. FAGOR
C-987		3-2001	(But.-Prop.Y Gas Natural) FRY-TOP FTG9-05, FTG9-10	2	Oñate

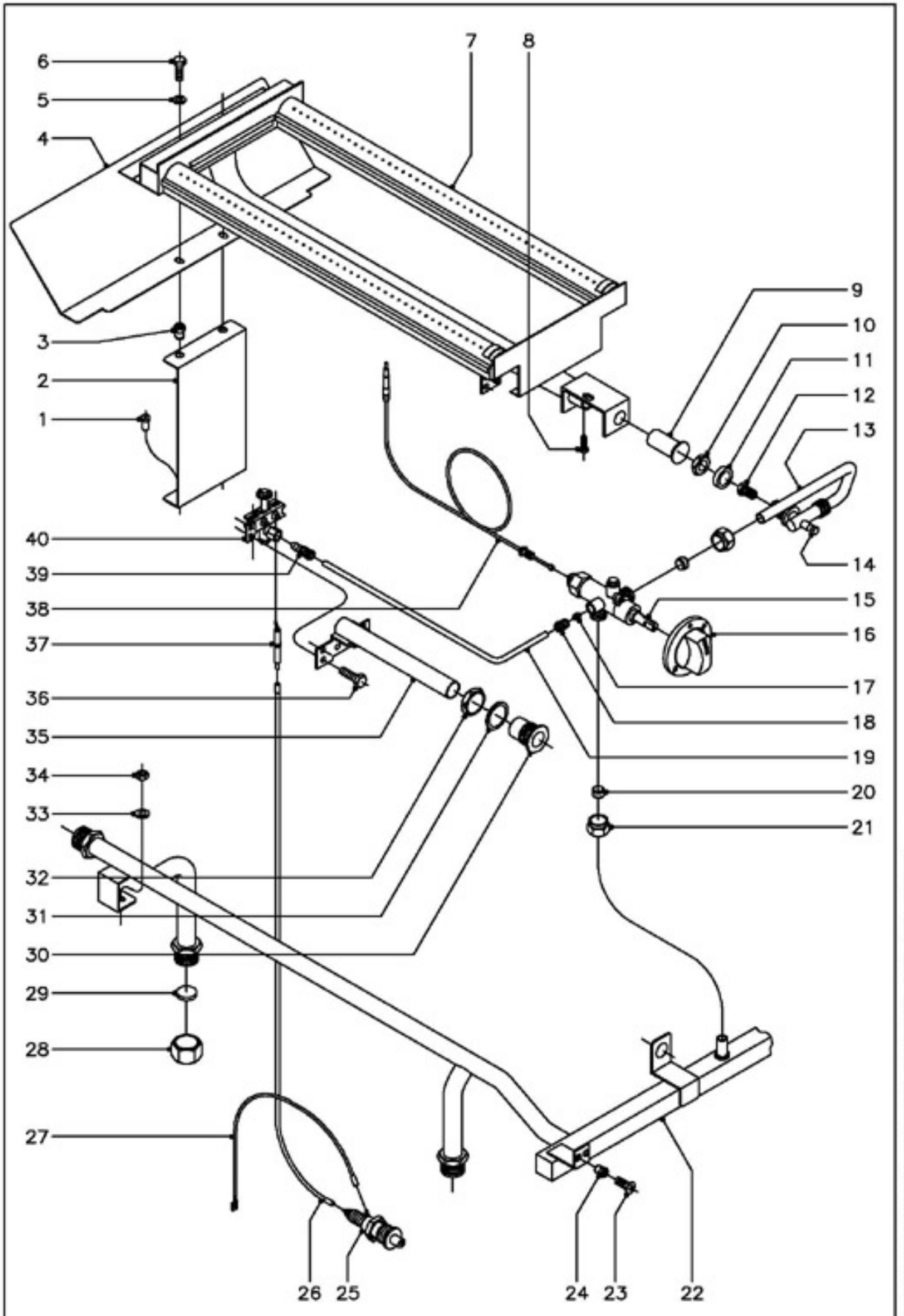

N plano C-988	Firma	Fecha 3-2001	Aparato (Gas villa) FRY-TOP FTG9-05, FTG9-10	Lamina 3	Fagor Industrial S.Coop. FAGOR Oñate

1	Q419005
2	R162603
3	Q221342
4	R152610
5	Q302022
6	Q012031
7	R635700
8	Q012031
9	U325707
10	Q223019
11	Q301323
12	X102403
13	R155042
13	R165044
14	Q153002
15	R612100
16	U542101
17	X205028
18	U195009
19	R165013
19	R165046
20	U055043
21	Q221336
22	R155056
22	R165056
23	Q152004
24	Q221342
25	S113034
26	R613030

27	U333003
28	U635008
29	Q306051
30	S112804
31	Q306027
32	Q221324
33	Q302022
34	Q162030
35	R155013
35	R165011
36	Q012031
37	X012101
38	U222130
39	U134323
40	U322118
	U442138

		BUTANO - PROPANO
14	9105100	Tobera Ø 1,50 (Plano C-987)
14	U052401	Tobera Ø 1,45 (Plano C-987)
48	U442138	Inyector piloto Ø 0,25 (B.P.y G.V.)
s/n	U136501	Indicador (Butano - Propano)
		GAS NATURAL
14	1011600	Tobera Ø 2,25 (Plano C-987)
14	U262400	Tobera Ø 2,15 (Plano C-987)
48	U442137	Inyector piloto Ø 0,40 (Gas Natural)
s/n	U134402	Indicador (Gas Natural)
		GAS VILLA
12	X102403	Tobera Ø 4,58 (Plano C-988)
40	U442138	Inyector piloto Ø 0,25 (B.P.y G.V.)
s/n	U134310	Indicador (Gas Villa)

Nº plano	Fecha	Aparato	Lamina	Fagor Industrial S.Coop.
C-989	3-2001	FRY-TOP 900 ELECTRICOS	4	FAGOR

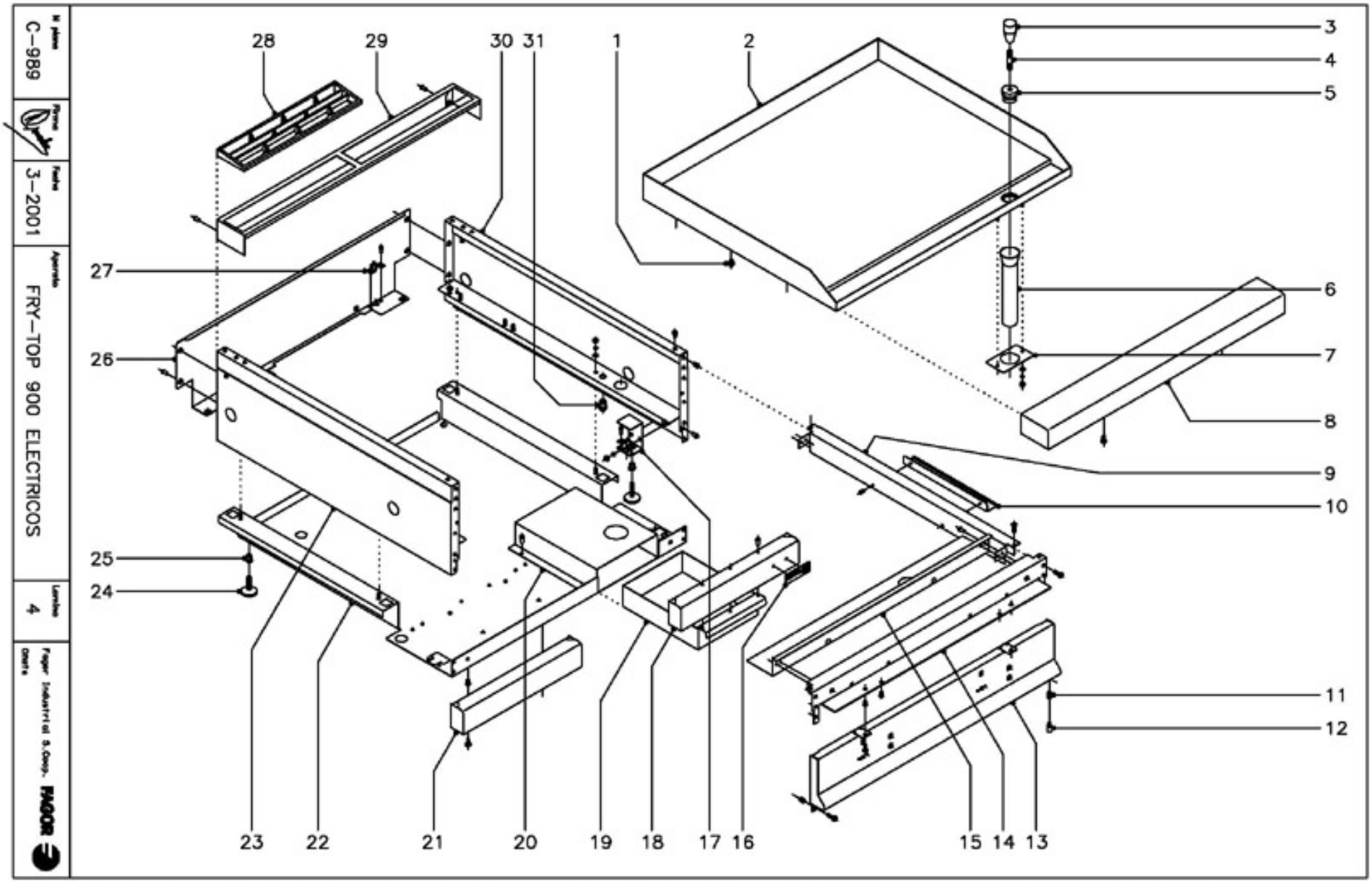

1	R165414
2	R585400
2	R595411
2	R585402
2	R595417
2	R585401
2	R595415
2	R595413
2	R585403
2	R595421
2	R595419
3	S116122
4	R619913

5	R619912
6	R155010
7	R152607
	Q302022
	Q262040
	Q162040
8	X165400
8	R165431
	Q221342
	Q152004
9	R152807
	Q152004
	Q419005

10	R152601
	Q419005
11	Q221343
12	Q151336
13	R582802
13	R592802
	Q221342
	Q152004
14	X162667
14	R162613
	Q221342
	Q152004
15	R152812

15	R602606
	Q419005
16	U262806
	Q221023
17	H012805
	Q262030
	Q162030
18	R152806
	Q419005
19	R152608
20	R592602
	Q419005
21	R162814

	Q221343
	Q152017
22	R582801
22	R592801
23	R162812
	Q302022
	Q262030
	Q162030
22	Z200105
23	Q221345
24	R152811
24	R162813
	Q419005

25	X010503
	Q419007
26	R205425
27	R205429
27	R205428
	Q419005
28	R162810
	Q302022
	Q242030
	Q162030
29	Q221345

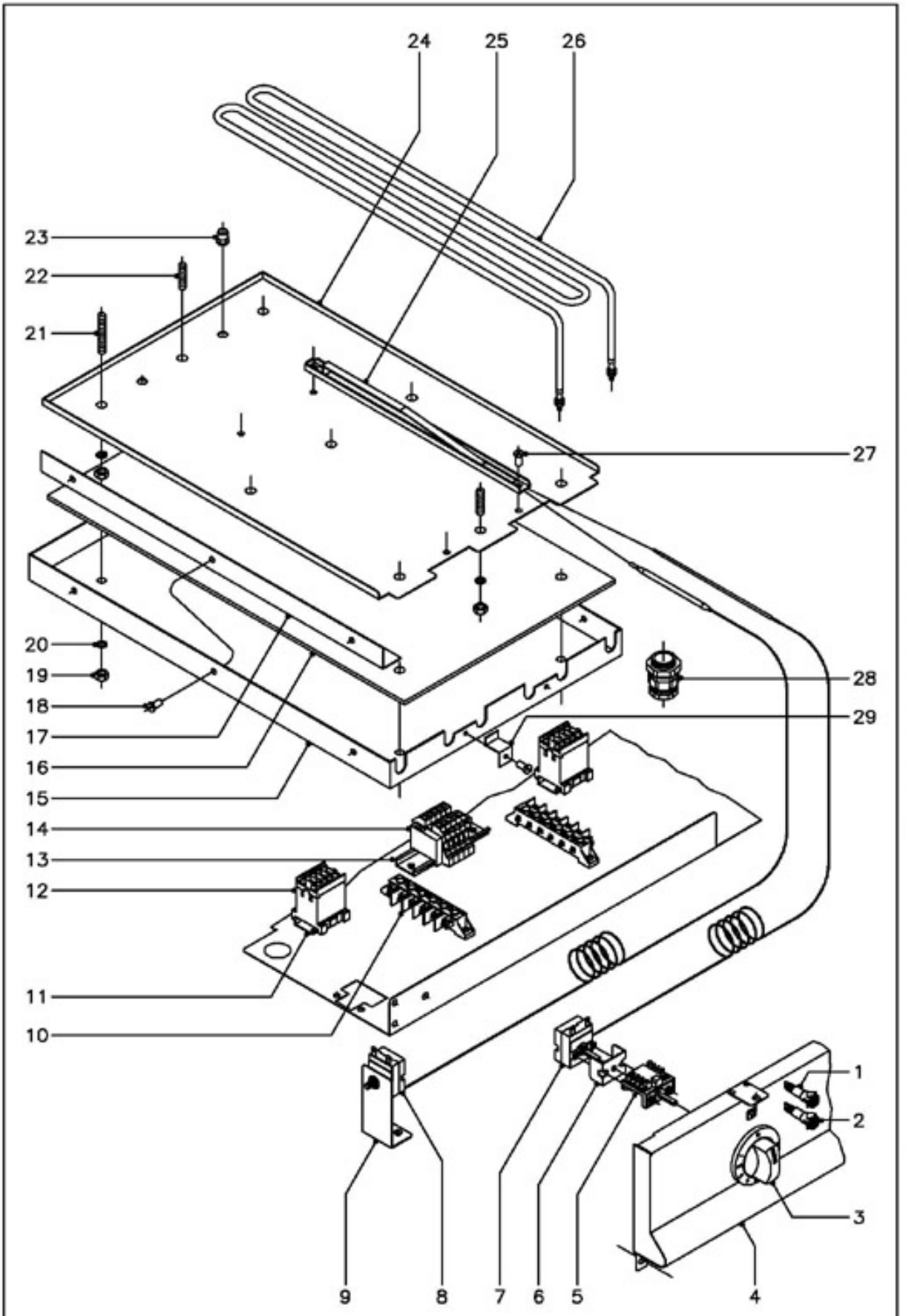

1	Z203004
2	Z203005
3	U673017
	Q281000
4	R582802
4	R592802
5	X163007
	Q151320
6	X313001
7	X153000
8	R612103
9	R572607
10	R253044
11	Z123018
12	Z213007
13	R663055
14	Z683069
	Z683097
	Z683070
	Z683096
15	R582600
15	R592600
16	R592603
17	R572601
18	Q419005
19	Q162050
20	Q262050
21	Q131557
22	Q131555
23	Q221343
24	R582601
24	R592601
25	R592630
25	R592633
26	R573010
27	Q419005
28	R013022
28	R023013
29	U615409
	Q419005

N plano	Firma	Fecha	Aparato	Lamina	
C-990		3-2001	FRY-TOP 900 ELECTRICOS	5	Fagor Industrial S.Coop. FAGOR ONATE