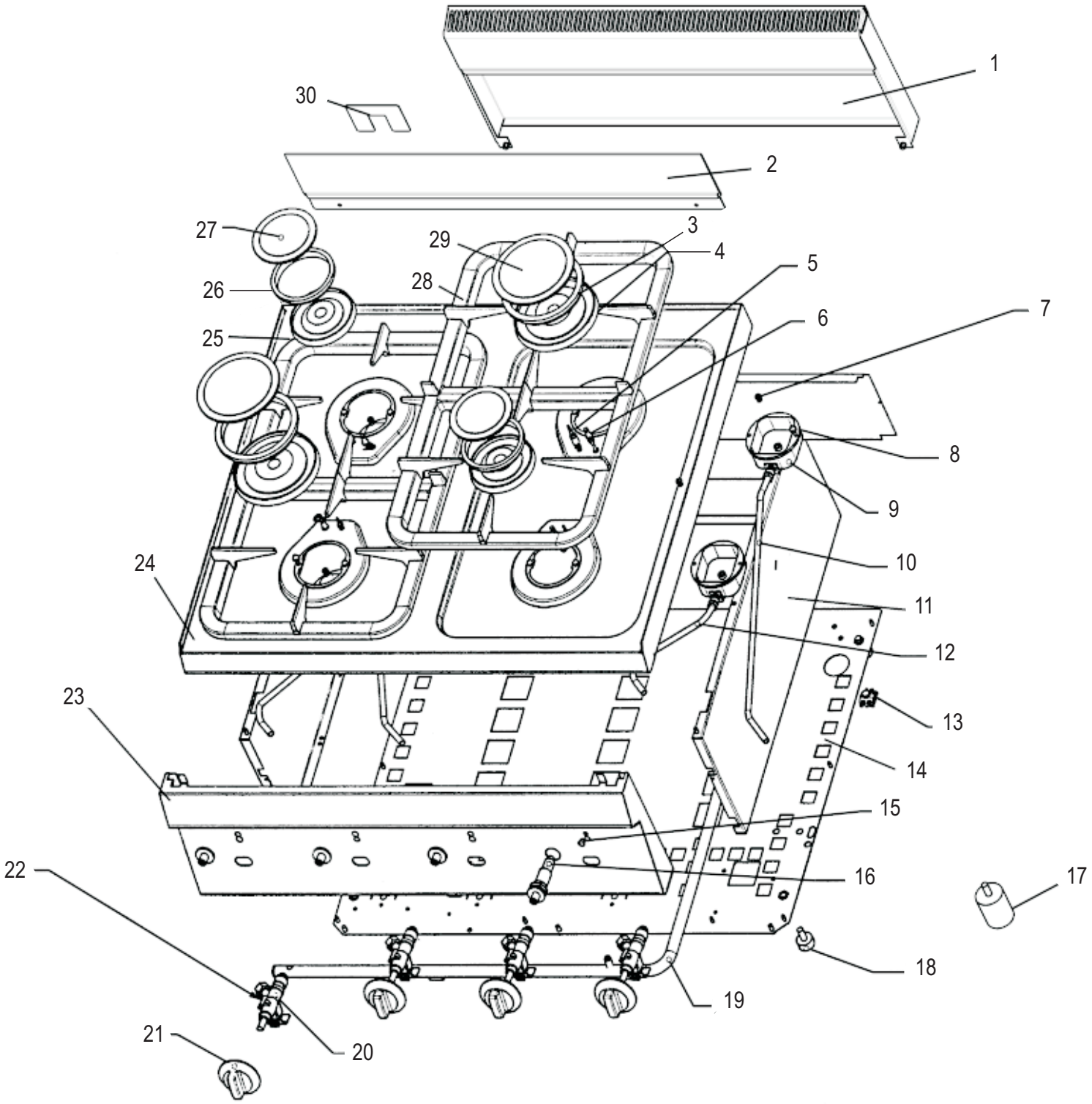
1
30
2
27
29
3
4
5
26
28
6
7
25
8
9
24
10
11
12
23
13
14
15
22
16
17
18
19
21
20

CODICI RICAMBIO PER FINITO / SPARE PARTS FOR THE FINISHED PRODUCT

Aggiornato al/Updated to 27/11/17

Artic./Item	Descrizione/Description	Modello/Model
123002	**PIANO COTTURA GAS 4 FUOCHI** **4 BURNERS GAS BOILING TOP**	**PC70G/0**

Cons./Recom.	Pos./Posit.	Ricambio/Replacement			Prezzo/Price List
	01	RC00428000	ASSIEME CAMINO 700	FLUE ASSEMBLY 700	85,06
	03	RC01832000	SPARTIFIAMMA ULTRARAPIDO SNACK	SNACK ULTRARAPID BURNER COVER	34,58
	04	RC02186000	SUPPORTO SPARTIFIAMMA UR		18,56
*	05	RC00367000	TERMOCOPPIA L=600MM	THERMOCOUPLE FOR TOP BURNER	15,56
*	06	RC00368000	CANDELETTA D'ACCENSIONE E MOLLA	SPARK PLUG	9,50
	08	RC00378000	VITE SPECIALE PER BRUCIATORE	SPECIAL SCREW FOR BURNER	5,19
	09	RC00377000	COPPA BRUCIATORE	BURNER CAP	7,83
	10	RC00371000	TUBETTO BRUCIATORE PCG	BURNER PIPE PCG	15,11
	11	RC00795000	CORPO APPARECCHIATURA 700 GAS	APPLIANCE BODY 700 GAS	69,40
	12	RC00370000	TUBETTO BRUCIATORE PCG	BURNER PIPE PCG	14,01
	13	RC00304000	MORSETTO EQUIPOTENZIALE COMPLETO	EQUIPOTENTIAL CONNECTING BLOCK	6,62
	14	RC00798000	FONDO GAS 700	BASE GAS 700	36,11
*	16	RC00128000	ACCENDITORE PIEZO CON DADO	PIEZO IGNITER	16,99
	18	RC00311000	PIEDINO H=25 MM	FOOT	4,74
	19	RC00402000	RAMPA PIANO COTTURA GAS 700	RAMP PCG700	56,09
	20	RC00369000	RUBINETTO	GAS COCK	38,28
	21	RC01884000	MANOPOLA GAS SNACK NERA	BLACK KNOB FOR LINE SNACK	9,47
	21	RC02072000	MANOPOLA GAS SNACK GRIGIA	GREY KNOB	8,79
	23	RC00659000	CRUSCOTTO PC70G	CONTROL PANEL PC70G	71,17
	24	RC00613000	RIPIANO PC70G	SHELF PC70G	207,98
	25	RC01833000	SPARTIFIAMMA RAPIDO SNACK	SNACK RAPID BURNER COVER	17,87
	26	RC02263000	SUPPORTO SPARTIFIAMMA RAPIDO SNACK		15,78
	27	RC00373000	COPERCHIO BRUCIATORE R	COVER FOR "RAPID" BURNER	7,83

L'azienda si riserva il diritto di apportare ulteriori aggiornamenti senza preavviso. / The data may be updated without prior warning

Artic./Item	Descrizione/Description	Modello/Model
123002	**PIANO COTTURA GAS 4 FUOCHI** **4 BURNERS GAS BOILING TOP**	**PC70G/0**

Cons./Recom.	Pos./Posit.	Ricambio/Replacement			Prezzo/Price List
	28	RC00376000	SUPPORTO PENTOLE SNACK	PAN GRID	80,98
	29	RC00375000	COPERCHIO BRUCIATORE UR	COVER FOR "ULTRARAPID" BURNER	17,54

L'azienda si riserva il diritto di apportare ulteriori aggiornamenti senza preavviso. / The data may be updated without prior warning