ADAFP-801 T RI / 19029003

ADAEP-801 T RI / 19030762

ADAFN-801 T RI / 19029004

Versión 2014-06

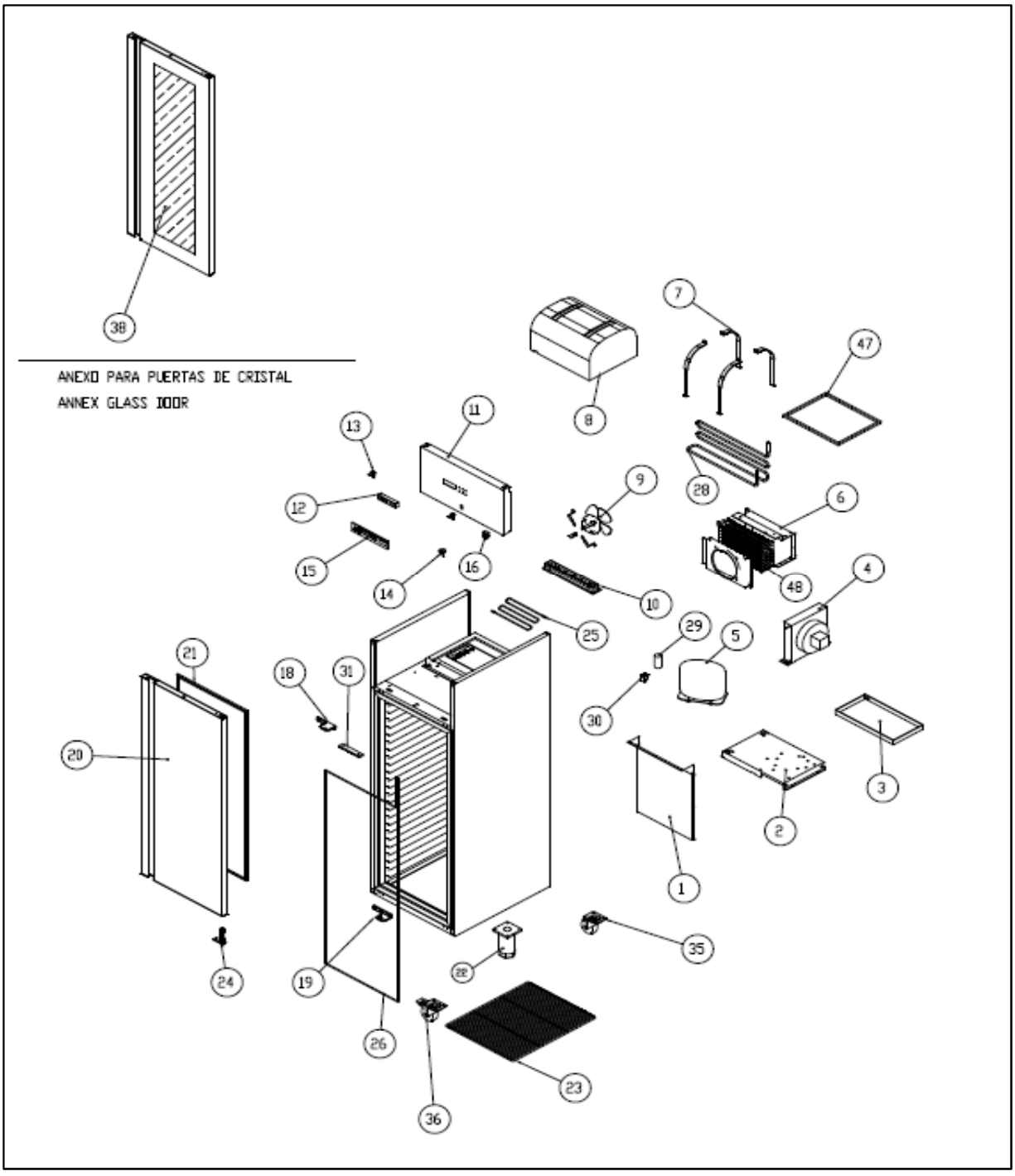

ARMARIOS GASTRONORM 2/1 / GASTRONORM 2/1 CABINETS

FAGOR

ADAFP-801 T RI / 19029003

ADAEP-801 T RI / 19030762

ADAFN-801 T RI / 19029004

Versión 2014-06

Nº	CODE CÓDIGO	RECOM.	DESCRIPTION	DESCRIPCIÓN	ADAFP-801	ADAEP-801	ADAFN-801
1	12035383		DEFLECTOR DE AIRE	AIR DEFLECTOR	1	1	1
2	12035524		BANCADA UNIDAD CONDENSADORA	BANCADA CONDENSING UNIT	1	1	1
3	12035462		BANDEJA EVAPORACIÓN AUTOMÁTICA	AUTO PAN EVAPORATION	1	1	1
4	12068201		CONDENSADOR UN CUERPO POSITIVO	CAPACITOR BODY POSITIVE	1	1	
4	12050285		CONDENSADOR UN CUERPO NEGATIVO	CAPACITOR BODY NEGATIVE			1
5	12059156		COMPRESOR POSITIVO UN CUERPO R-290	A BODY POSITIVE COMPRESSOR R-290	1	1	
5	12067502		COMPRESOR NEGATIVO UN CUERPO R-290	A BODY NEGATIVE COMPRESSOR R-290			1
6	12083703		UND. EVAPORADORA UN CUERPO POSITIVO	UND. EVAPORATOR A POSITIVE BODY	1	1	
6	12083704		UND. EVAPORADORA UN CUERPO NEGATIVO	UND. EVAPORATOR A NEGATIVE BODY			1
7	12084281		CONJUNTO FIJACIÓN ENVOLVENTE	SURROUND FIXING SET	1	1	1
8	12067447		ENVOLVENTE UNIDAD EVAPORADORA	EVAPORATOR HOUSING UNIT	1	1	1
9	12034545		VENTILADOR 5w	FAN 5w	1	1	1
9*	12058694		ASPA VENTILADOR EVAPORADOR	ASPA EVAPORATOR FAN	1	1	
10	12037035		REJILLA ENTRADA AIRE	AIR INLET GRILLE	1	1	1
11	12110145		CABEZA ARMARIO UN CUERPO	A BODY HEAD CABINET	1	1	1
12	12045172		TERMOSTATO DE REFRIGERACIÓN	COOLING THERMOSTAT	1	1	
12	12045173		TERMOSTATO DE CONGELACIÓN	FREEZE THERMOSTAT			1
12*	12045530		SONDA TERMOSTATO	THERMOSTAT PROBE	3	3	3
13	12036331		BISAGRA CABEZA	HEAD HINGE	2	2	2
14	12036724		CERRADURA CABEZA	HEAD LOCK	1	1	1
15	12104754		ADHESIVO CUADRO DE MANDOS	ADHESIVE DASHBOARD	1	1	1
16	12036888		MICRO PUERTA	MICRO DOOR	1	1	1
18	12041474		SOPORTE BISAGRA SUPERIOR IZQUIERDO	TOP LEFT HINGE SUPPORT	1	1	1
19	12036986		SOPORTE BISAGRA INFERIOR IZQUIERDO	BOTTOM LEFT HINGE SUPPORT	1	1	1
20	12110193		PUERTA ARMARIO CARNICERA	CABINET DOOR butcher	1		1
21	12034433		BURLETE PUERTA ARMARIO CARNICERA	GASKET DOOR CABINET butcher	1	1	1
22	12033566		PATAS DE ARMARIO	FOOT LOCKER	4	4	4
23	12037958		PARRILLAS GASTRO	GASTRO GRILL	3	3	3
24	12038130		BISAGRA DOBLE MUELLE	DOUBLE HINGE SPRING	1	1	1
25	12036313		RESISTENCIA SILICONA BANDEJA	RESISTOR SILICONE TRAY			1
26	12036014		RESISTENCIA MARCO EXTERIOR	RESISTANCE EXTERIOR FRAME	1	1	1
28	12045816		RESISTENCIA EVAPORADOR	RESISTANCE EVAPORADOR			1
29	12067511		CONDENSADOR ARRANQUE COMP. POSITIVO 1 C	CAPACITOR START COMP. POSITIVE 1 C	1	1	
29	12067513		CONDENSADOR ARRANQUE COMP. NEGATIVO 1C	CAPACITOR START COMP. NEGATIVE 1C			1
30	12067512		RELÉ ARRANQUE COMP. POSITIVO 1 C	STARTER RELAY COMP. POSITIVE 1 C	1	1	
30	12067514		RELÉ ARRANQUE COMP. NEGATIVO 1C	STARTER RELAY COMP. NEGATIVE 1C			1
31	12067609		LED ILUMINACION INTERIOR	LED INTERIOR LIGHTING	1	1	
38	12113826		PUERTA CRISTAL CARNICERA ARMARIO	GLASS DOOR CABINET BUTCHER		1	
47	12068586		BURLETE ENVOLVENTE EVAPORADOR	EVAPORATOR HOUSING GASKET	1	1	1
48	12045174		EVAPORADOR	EVAPORADOR	1	1	1

Notes: