DESPIECE TECNICO

Cocinas a Gas y Electricidad
Gas Ranges with Electric Oven
Fourneaux à Gaz avec Four Electrique
Gasherde mit Elektro Ofen
Cucine a gas con Forno Elettrico

Gama 900

Modelos:

CGE9-41

Mayo 2001 May

FAGOR

Fagor Industrial

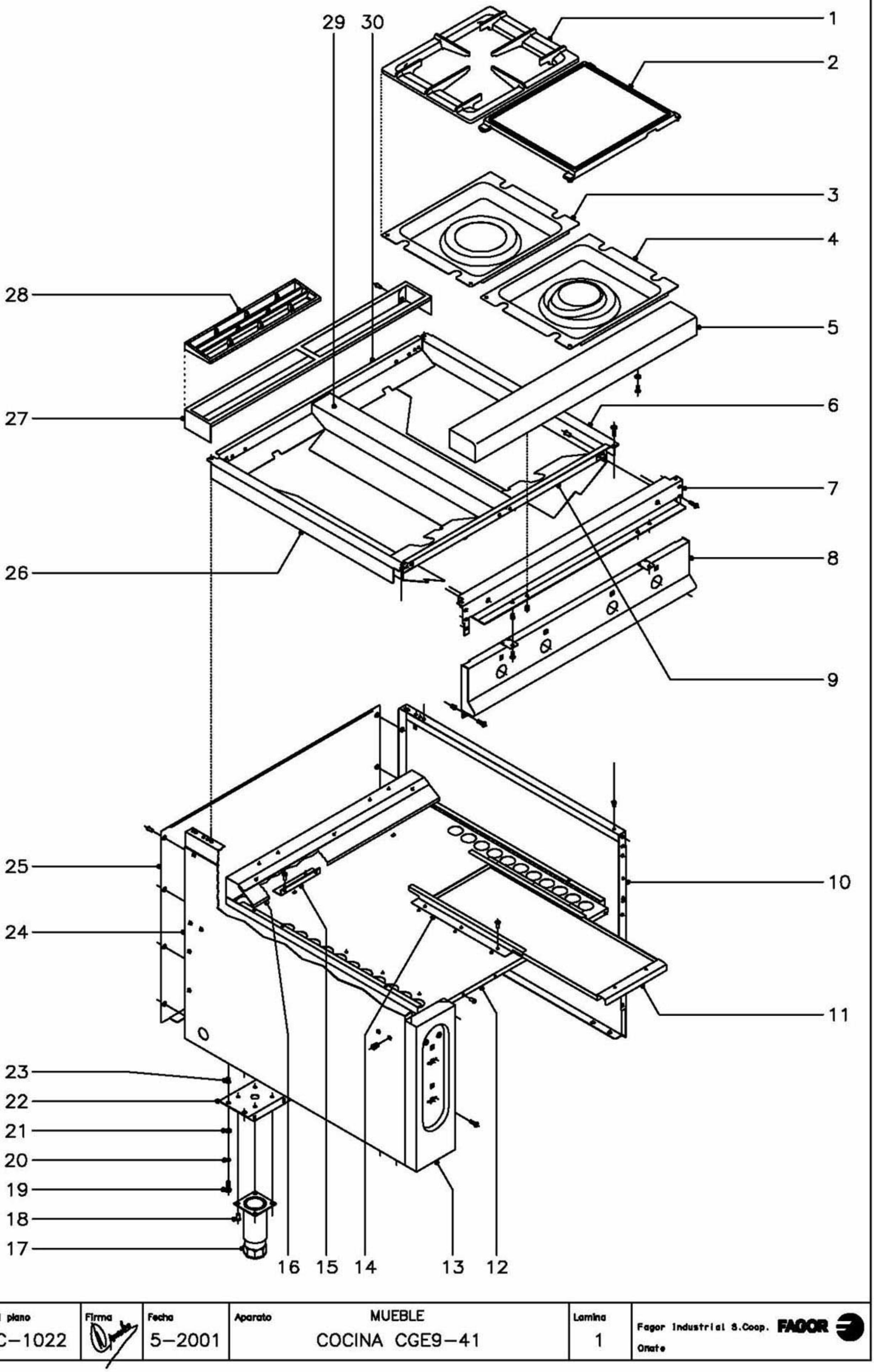

N plano	Firma	Fecha	Aparato	Lamina	
C–1022		5–2001	MUEBLE COCINA CGE9–41	1	Fagor Industrial S.Coop. FAGOR Onate

MOD.	COCINA MIXTA	ZONA	MUEBLE	PLANO	C-1022

ITEM	CODIGO	DENOMINACION	TEXTO	CGE9-41									NOTAS
1	U565403	Parrilla		4									
2	U565406	Placa (SOBRE PEDIDO)		-									
3	U505409	Vertedero 6000		2									
4	U505408	Vertedero 4000		2									
5	R165431	Anterior de mesa 1 M.		1									
	Q152004	Tornillo aplastado M-5x13		2									
	Q221342	Remache exagonal M-5		2									
6	U565450	Lateral derecho de mesa		1									
	Q152004	Tornillo aplastado M-5x13		2									
	Q221342	Remache exagonal M-5		2									
	Q419005	Remache tubular Ø4x8		4									
7	R162613	Escuadra amarre anterior mesa		1									
	Q152004	Tornillo aplastado M-5x13		6									
	Q221342	Remache exagonal M-5		6									
8	U562855	Panel portamandos		1									
	Q152004	Tornillo aplastado M-5x13		4									
	Q221342	Remache exagonal M-5		4									
9	U565453	Anterior interior de mesa		1									
10	U562852	Panel lateral derecho		1									
11	U722604	Bandeja recogegrasas		2									
12	U562651	Base de bandejas		1									
	Q419005	Remache tubular Ø4x8		3									
13	U672852	Portamandos lateral		1									
	Q152004	Tornillo aplastado M-5x13		2									
	Q221304	Remache redondo M-5		2									
14	U562640	Guia de bandejas		4									
	Q419005	Remache tubular Ø4x8		12									
15	U325611	Escuadra tope bandejas		2									
	Q419005	Remache tubular Ø4x8		4									

MOD.	COCINA MIXTA	ZONA	MUEBLE	PLANO	C-1022

ITEM	CODIGO	DENOMINACION	TEXTO	CGE9-41									NOTAS
16	U562652	Suplemento base bandejas		1									
	Q419005	Remache tubular Ø4x8		3									
17	X260150	Pata regulable		4									
18	Q411304	Remache avibulb		16									
19	Q012043	Tornillo exagonal M-6x20		8									
20	Q262040	Arandela grower A-6		8									
21	Q302022	Arandela plana Ø16xØ6x1,2		8									
22	X172630	Liston soporte patas		2									
23	Q221343	Remache exagonal M-6		8									
24	X162810	Panel lateral izquierdo		1									
25	U562853	Panel posterior		1									
	Q419005	Remache tubular Ø4x8		8									
26	U565451	Lateral izquierdo de mesa		1									
	Q152004	Tornillo aplastado M-5x13		2									
	Q221342	Remache exagonal M-5		2									
	Q419005	Remache tubular Ø4x8		4									
27	R205428	Soporte embellecedor 1 M.		1									
	Q419005	Remache tubular Ø4x8		2									
28	R205425	Embellecedor de chimenea		1									
29	U565454	Central de mesa		1									
	Q419005	Remache tubular Ø4x8		4									
30	U565452	Posterior interior de mesa		1									
				Pág. 3.									

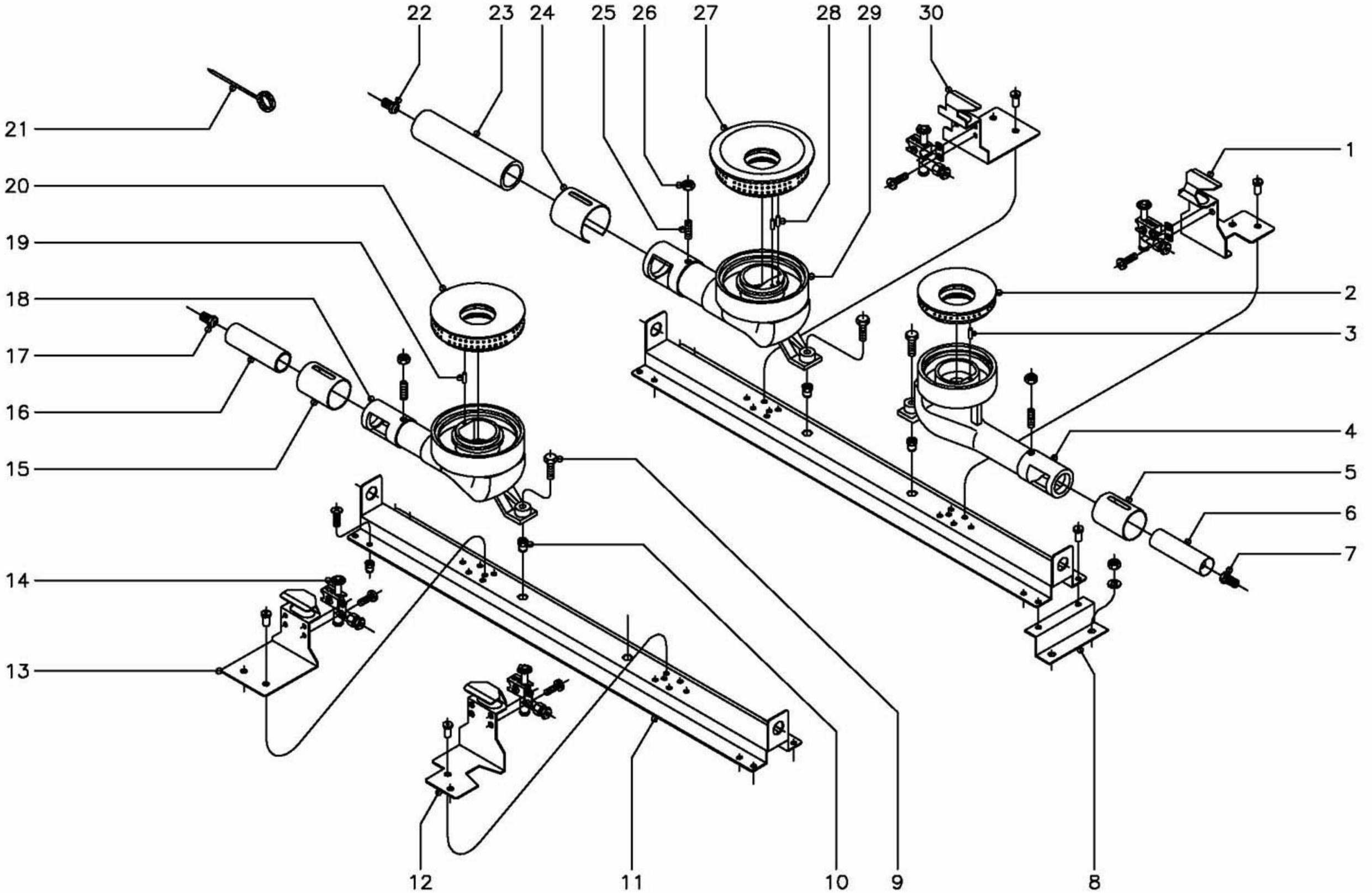

N plano	Firma	Fecha	Aparato	Lamina	
C–1023		5–2001	QUEMADORES DE MESA COCINA CGE9–41	2	Fagor Industrial S.Coop. FAGOR Oñate

MOD.	COCINA MIXTA	ZONA	QUEMADORES DE MESA	PLANO	C-1023

ITEM	CODIGO	DENOMINACION	TEXTO	CGE9-41									NOTAS
1	U505440	Soporte piloto 4000		1									
	Q419005	Remache tubular Ø4x8		2									
2	U445731	Quemador 4000		2									
3	Q371026	Manguito Ø4x14		2									
4	U445730	Cuerpo quemador 4000		2									
5	U265702	Regulador de aire 4000		2									
6	U125720	Venturi quemador 4000		2									
7	U122407	Tobera Ø 1,05 (B.P.) 4000		2									
7	9105100	Tobera Ø 1,50 (G.N.) 4000		2									
7	R302401	Tobera Ø 2,90 (G.V.) 4000		2									
8	U562655	Escuadra soporte liston		2									
	Q302022	Arandela plana Ø16xØ6x1,2		4									
	Q162040	Tuerca exagonal M-6		4									
9	Q012044	Tornillo exagonal M-6x25		4									
10	Q221343	Remache exagonal M-6		4									
11	U562654	Liston amarre quemadores		2									
	Q419005	Remache tubular Ø4x8		4									
	Q152004	Tornillo aplastado M-5x13		4									
	Q221342	Remache exagonal M-5		4									
12	U505440	Soporte piloto 4000		1									
	Q419005	Remache tubular Ø4x8		2									
13	U445441	Soporte piloto 8000 y 10500		1									
	Q419005	Remache tubular Ø4x8		2									
14	U442134	Conjunto piloto mesa		4									
	U442138	Inyector piloto Ø 0,25 (B.P. Y G.V.)		4									Regular para G.V.
	U442137	Inyector piloto Ø 0,40 (Gas Natural)		4									
	Q032021	Tornillo alomado M-4x10		8									
15	U265702	Regulador de aire 8000		1									
16	U565700	Venturi quemador 8000		1									

MOD.	COCINA MIXTA	ZONA	QUEMADORES DE MESA	PLANO	C-1023

ITEM	CODIGO	DENOMINACION	TEXTO	CGE9-41									NOTAS
17	0631000	Tobera Ø 1,40 (B.P.) 8000		1									
17	R614500	Tobera Ø 2,00 (G.N.) 8000		1									
17	9424600	Tobera Ø 4,23 (G.V.) 8000		1									
18	U565701	Cuerpo quemador 8000		1									
19	Q371026	Manguito Ø 4x14		1									
20	U135702	Quemador 8000		1									
21	0623500	Aguja limpieza quemadores		1									
22	U112401	Tobera Ø 1,55 (B.P.) 10500		1									
22	R275050	Tobera Ø 2,35 (G.N.) 10500		1									
22	U192402	Tobera Ø 4,90 (G.V.) 10500		1									
23	U235702	Venturi quemador 10500		1									
24	U235704	Regulador de aire 10500		1									
25	Q131542	Varilla roscada M-6x15		4									
26	Q162040	Tuerca exagonal M-6		4									
27	U235701	Quemador 10500		1									
28	Q371028	Manguito Ø 3x14		2									
29	U235700	Cuerpo quemador 10500		1									
30	U445441	Soporte piloto 8000 y 10500		1									
	Q419005	Remache tubular Ø 4x8		2									

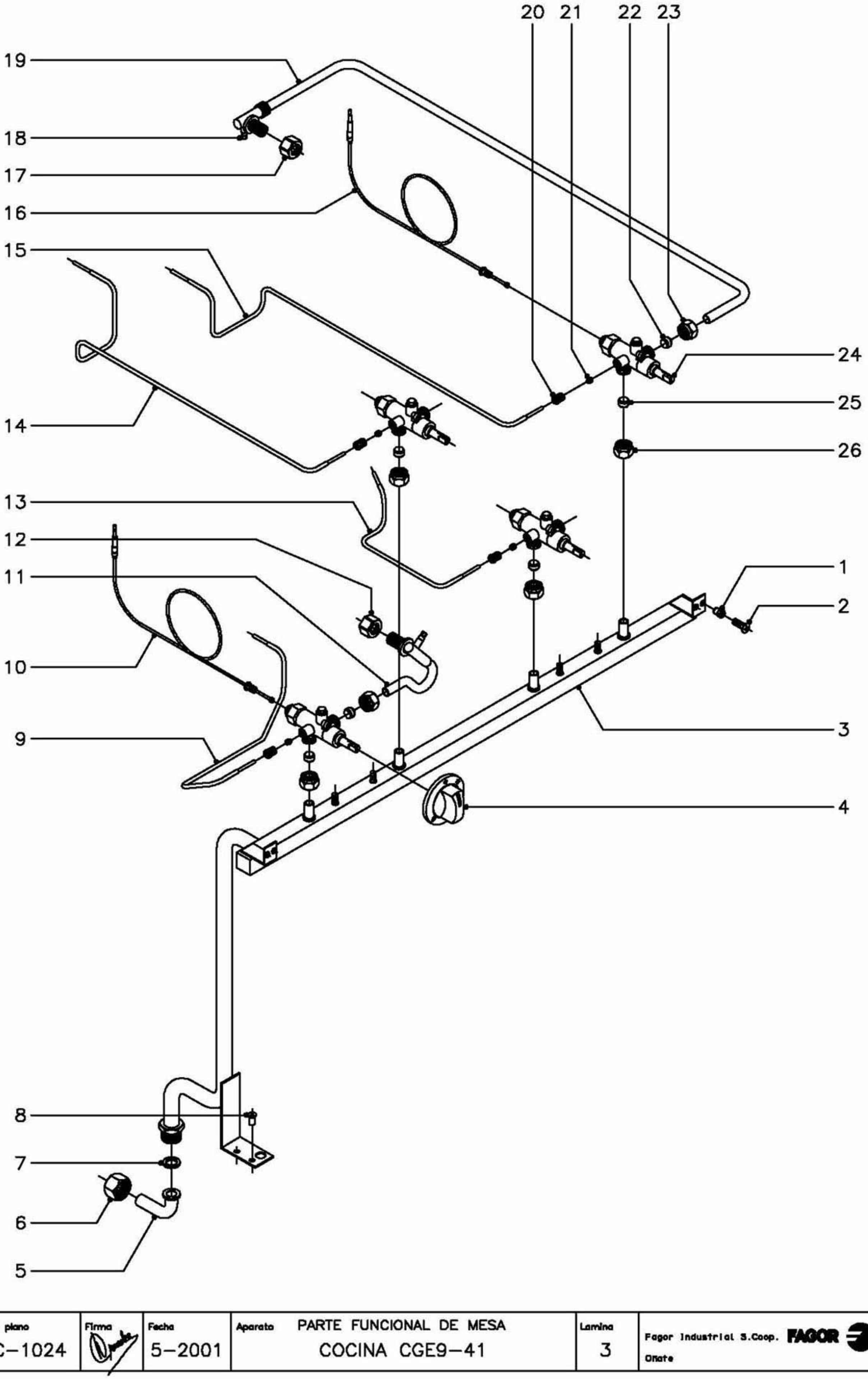

N plano	Firma	Fecha	Aparato	Lamina	
C–1024		5–2001	PARTE FUNCIONAL DE MESA COCINA CGE9–41	3	Fagor Industrial S.Coop. Oñate

MOD.	COCINA MIXTA	ZONA	PARTE FUNCIONAL DE MESA	PLANO	C-1024

ITEM	CODIGO	DENOMINACION	TEXTO	CGE9-41									NOTAS
1	Q221342	Remache exagonal M-5		2									
2	Q152004	Tornillo aplastado M-5x13		2									
3	U835000	Tubo distribuidor general		1									
4	U542101	Boton de mando Ø 10		4									
5	U565007	Codo entrada gas		1									
6	U725006	Tuerca 3/4"		1									
7	Q306052	Arandela junta Ø 23,5xØ 15,5x3		1									
8	Q411304	Remache avibulb Ø 4,8		2									
9	U565034	Tubo piloto anterior izquierdo		1									
10	U222130	Termopar L=600		2									
11	U565027	Conducccion a quemador anterior		2									
12	U565011	Tuerca guia quemador 4000 y 8000		2									
13	U565033	Tubo piloto anterior derecho		1									
14	U565032	Tubo piloto posterior izquierdo		1									
15	U565031	Tubo piloto posterior derecho		1									
16	U262130	Termopar L=1000		2									
17	U565011	Tuerca guia quemador 4000 y 8000		1									
17	U235703	Tuerca guia quemador 10500		1									
18	Q153002	Tornillo toma presion		4									
19	U565029	Conduccion a quemador posterior		2									
20	U322109	Racord 1/8" (Para tubo Ø 4)		4									
21	U265026	Bicono Ø 4		4									
22	U055043	Bicono Ø 12		4									
23	Q221336	Tuerca M-18x1,5 (Para tubo Ø 12)		4									
24	U249401	Grifo CAL-3200 (min. 0,55) 4000		2									
24	U249402	Grifo CAL-3200 (min. 0,90) 8000		1									
24	U702101	Grifo CAL-3200 (min. 1,30) 10500		1									
25	U055043	Bicono Ø 12		4									
26	Q221336	Tuerca M-18x1,5 (Para tubo Ø 12)		4									

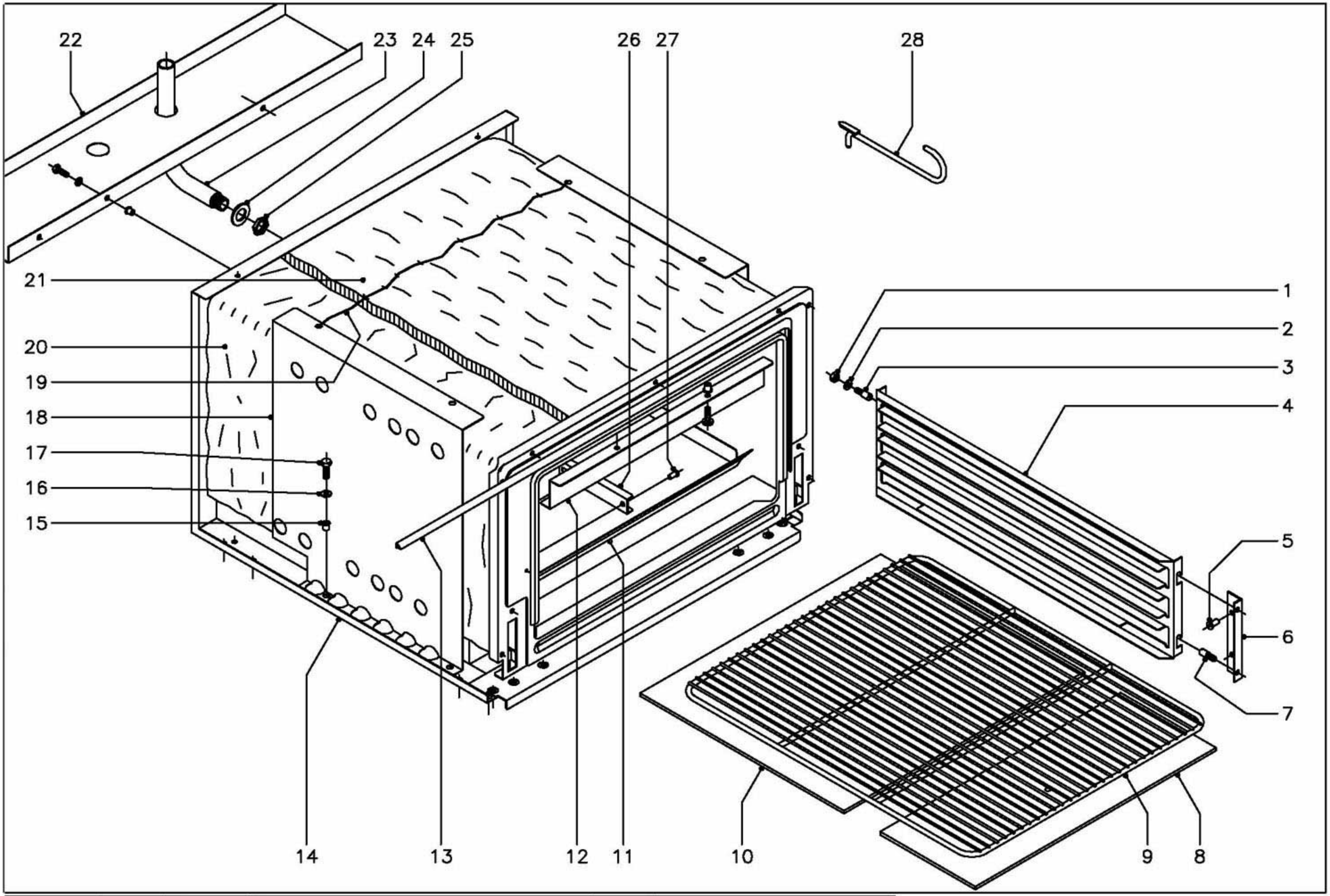

N plano	Firma	Fecha	Aparato	Lamina	
C-1025		5-2001	HORNO COCINA CGE9-41	4	Fagor Industrial S.Coop. FAGOR Oñate

MOD.	COCINA MIXTA	ZONA	HORNO	PLANO	C-1025

ITEM	CODIGO	DENOMINACION	TEXTO	CGE9-41									NOTAS
1	Q162040	Tuerca exagonal M-6		4									
2	Q302022	Arandela plana Ø 16xØ 6x1,2		4									
3	Q151336	Tornillo soporte guias		4									
4	U325608	Guia de bandejas		2									
5	Q419005	Remache tubular Ø 4x8		4									
6	U325611	Escuadra soporte guia bandejas		2									
7	Q151336	Tornillo soporte guias		4									
8	U745630	Cabeza placa de horno		1									
9	U135642	Parrilla de horno		1									
10	U745631	Placa de horno		1									
11	U805606	Base de horno		1									
	Q152004	Tornillo aplastado M-5x13		4									
12	U805609	Amarre soporte superior		1									
	Q221304	Remache redondo M-5		2									
	Q152004	Tornillo aplastado M-5x13		2									
13	U745626	Junta puerta horno		1									
14	U805600	Cuerpo de horno		1									
15	Q221304	Remache redondo M-5		4									
16	Q302022	Arandela plana Ø 16xØ 6x1,2		4									
17	Q012031	Tornillo exagonal M-5x10		4									
18	U802601	Sujecion aislante		2									
19	-	Alambre sujecion aislante		2									
20	U325621	Aislante vitrofib 1455x670x20		1									
21	U805605	Aislante vitrofib 670x560x20		1									
22	U672651	Evacuacion calor mesa		1									
	Q012043	Tornillo exagonal M-6x20		2									
	Q302022	Arandela plana Ø 16xØ 6x1,2		2									
	Q221321	Remache redondo M-6		2									
23	U675607	Tubo evacuacion vapores horno		1									

MOD.	COCINA MIXTA	ZONA	HORNO	PLANO	C-1025

ITEM	CODIGO	DENOMINACION	TEXTO	CGE9-41									NOTAS
24	Q231311	Arandela A-21		1									
25	Q221302	Tuerca exagonal 1/2"		1									
26	U055644	Conjunto fijacion bulbo		1									
27	Q419005	Remache tubular Ø 4x8		2									
28	0623600	Palanca levantaplacas		1									

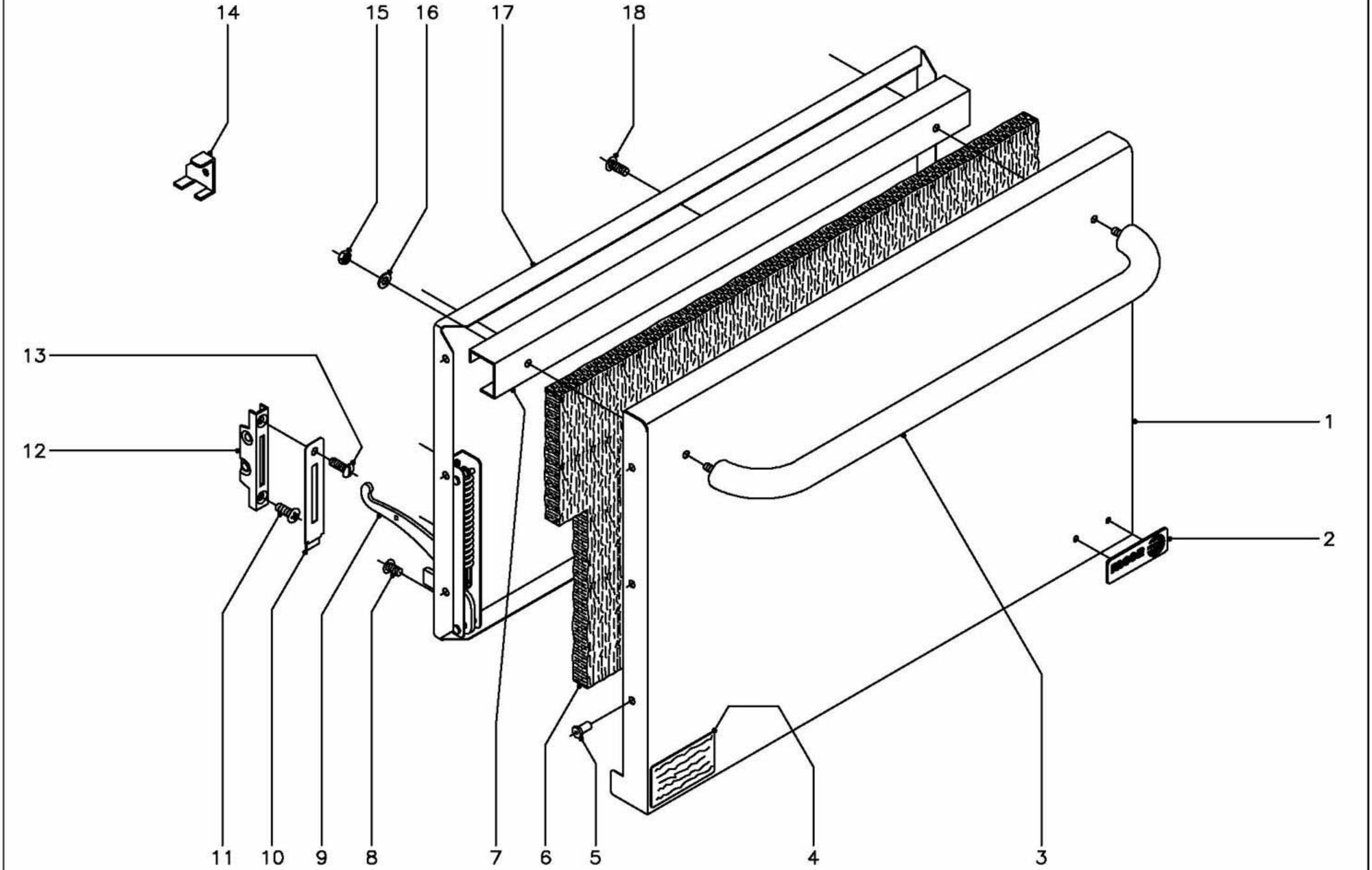

N plano	Firma	Fecha	Aparato	Lamina	
C-1026		5-2001	PUERTA DE HORNO COCINA CGE9-41	5	Fagor Industrial S.Coop. Oñate

MOD.	COCINA MIXTA	ZONA	PUERTA DE HORNO	PLANO	C-1026

ITEM	CODIGO	DENOMINACION	TEXTO	CGE9-41									NOTAS
1	U740501	Puerta de horno		1									
2	U262806	Escudo FAGOR		1									
	Q221023	Clips sujecion escudo		2									
3	U560501	Asa de puerta		1									
4	S326532	Papel polyester (placa matricula)		1									
5	Q419005	Remache tubular Ø 4x8		6									
6	U260502	Aislante vitrofib 680x380x20		1									
7	U320507	Refuerzo de puerta		1									
8	Q152022	Tornillo amarre M-6x8		6									
9	U010511	Bisagra izquierda		1									
s/n	U010504	Bisagra derecha		1									
10	U010510	Embellecedor guia bisagra		2									
11	Q042043	Tornillo avellanado M-6x20		2									
12	U010512	Guia de bisagra		2									
13	Q152017	Tornillo amarre M-6x13		2									
14	U746501	Escuadra montaje puerta		2									
15	Q162030	Tuerca exagonal M-5		2									
16	Q302022	Arandela plana Ø 16xØ 6x1,2		2									
17	U260501	Contrapuerta de horno		1									
18	Q152017	Tornillo amarre M-6x13		3									

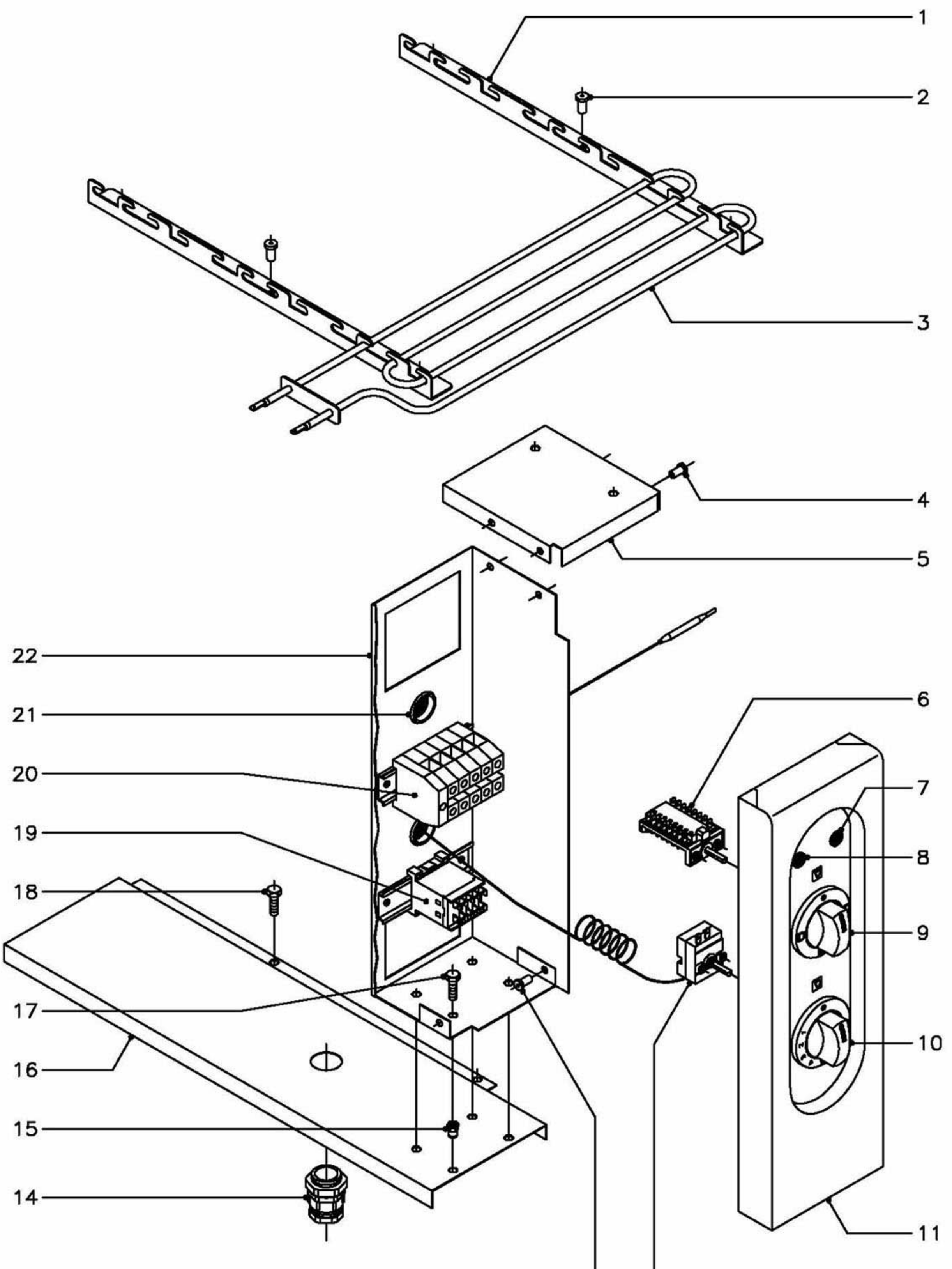

N plano	Firma	Fecha	Aparato	Lamina	
C–1027		5–2001	PARTE FUNCIONAL HORNO COCINA CGE9–41	6	Fagor Industrial S.Coop. FAGOR Onate

MOD.	COCINA MIXTA	ZONA	PARTE FUNCIONAL HORNO	PLANO	C-1027

ITEM	CODIGO	DENOMINACION	TEXTO	CGE9-41									NOTAS
1	U805613	Escuadra soporte resistencias		4									
2	Q419005	Remache tubular Ø 4x8		12									
3	U803004	Resistencia 1000 W., 230 V.		6									
4	Q419005	Remache tubular Ø 4x8		4									
5	U673051	Tapa de cuadro electrico		1									
6	U673006	Conmutador		1									
7	Z203005	Piloto ambar		1									
8	Z203004	Piloto verde		1									
9	U673016	Boton de mando Ø 6		1									
10	U673017	Boton de mando Ø 6		1									
11	U672852	Portamandos lateral		1									
12	X153000	Termostato 50 - 310º C.		1									
13	Q419005	Remache tubular Ø 4x8		2									
14	R023013	Prensaestopas		1									
15	Q221342	Remache exagonal M-5		4									
16	U672650	Proteccion inferior resistencias		1									
17	Q012031	Tornillo exagonal M-5x10		4									
18	Q012031	Tornillo exagonal M-5x10		2									
19	Z213007	Contactor 230 V., 50/60 Hz.		1									
	R663055	Guia contactor L=120		1									
20	P453025	Borna gris de 10 (fases)		3									
	U803009	Borna azul de 10 (neutro)		1									
	P453026	Borna amarillo-verde de 10 (tierra)		1									
	Z263303	Tope final		1									
	R663055	Guia contactor L=120		1									
21	X723014	Pasamuros Ø 30		2									
22	U673050	Cuadro electrico		1									

MOD.	COCINA MIXTA	ZONA	VARIOS	PLANO	

ITEM	CODIGO	DENOMINACION	TEXTO	CGE9-41									NOTAS
	U566553	Folleto de instrucciones		1									
	U673001	Esquema electrico adhesivo		1									(Plano : HC-71190 - 2)
	U673053	Esquema electrico de montaje		1									(Plano : HC-73750)
	U673008	Cableado horno		1									

MOD.	COCINAS MIXTAS	ZONA	PIEZAS ESPECIFICAS PARA LOS DISTINTOS GASES	PLANO	C-1023

ITEM	CODIGO	DENOMINACION	TEXTO	CGE9-41									NOTAS
		BUTANO-PROPANO											
7	U122407	Tobera Ø 1,05 (4000)		2									
14	U442138	Inyector piloto Ø 0,25		4									
17	0631000	Tobera Ø 1,40 (8000)		1									
22	U112401	Tobera Ø 1,55 (10500)		1									
	U136501	Indicador (But.-Pro.)		1									
		GAS NATURAL											
7	9105100	Tobera Ø 1,50 (4000)		2									
14	U442137	Inyector piloto Ø 0,40		4									
17	R614500	Tobera Ø 2,00 (8000)		1									
22	R275050	Tobera Ø 2,35 (10500)		1									
	U134402	Indicador (Gas Natural)		1									
		GAS VILLA											
7	R302401	Tobera Ø 2,90 (4000)		2									
14	U442138	Inyector piloto Ø 0,25		4									REGULAR
17	9424600	Tobera Ø 4,23 (8000)		1									
22	U192402	Tobera Ø 4,90 (10500)		1									
	U134310	Indicador (Gas Villa)		1									

NOTAS
- Fondo: color natural
- Inscripcion letra y recuadro en color negro.
- El sello sera autoadhesivo por la cara posterior y recubierto por un papel protector.
- Las inscripciones resistiran sin modificacion apreciable el frotamiento durante 15 seg. de un algodon impregnado en gasolina.
- Medidas 127x225mm.
- Material:Papel blanco alto brillo

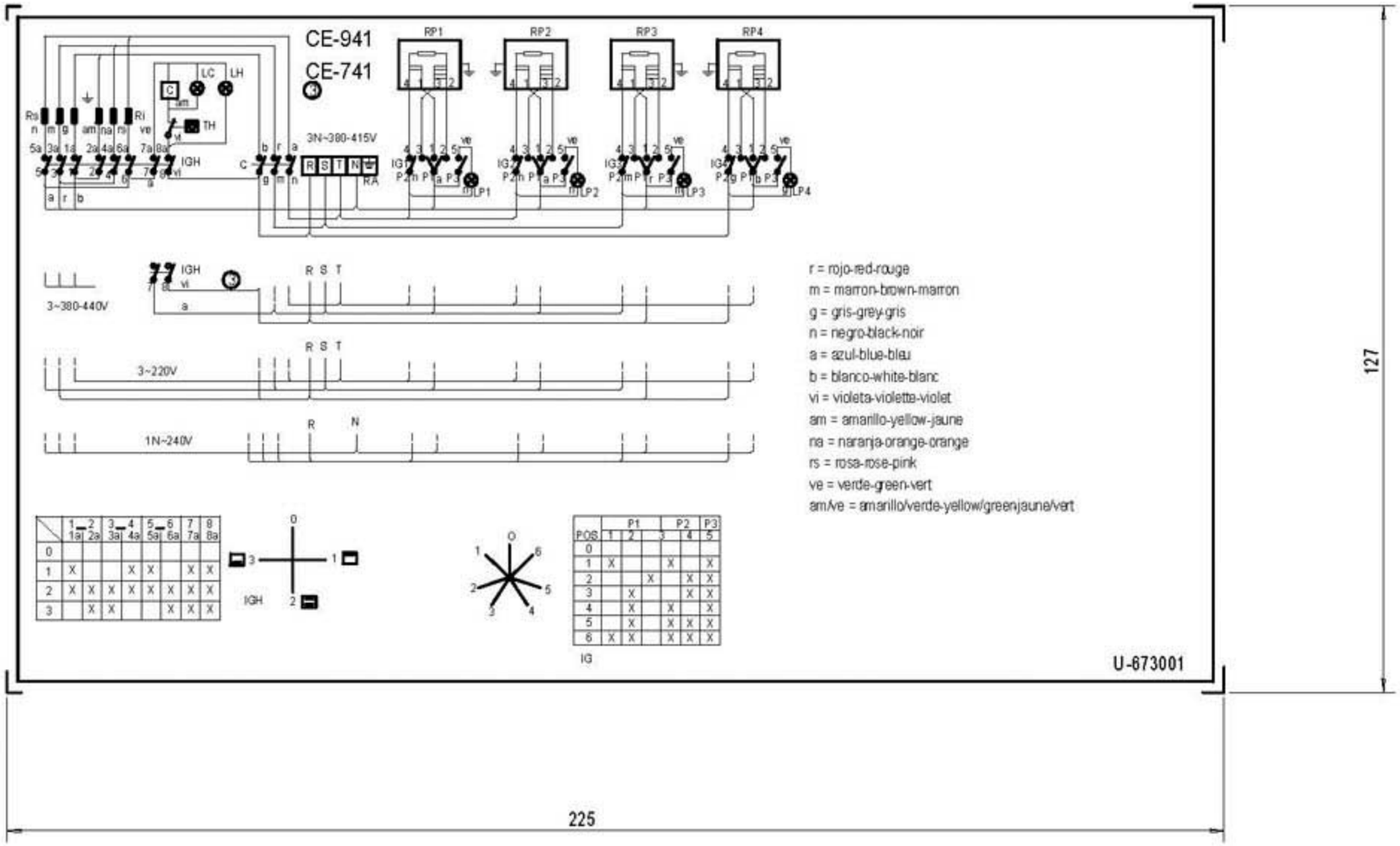

RA:Regleta de Alimentacion
IGH :Conmutador General Horno
C: Contactor
LC : Lampara Calentamiento Horno
LH: Lampara Horno Encendido
TH : Termostato de Horno
Rs : Resistencia Horno Superior
Ri : Resistencia Horno Inferior
IG,IG2,IG3,IG4 :Conmutadores de placas electricas
RP1,RP2,RP3,RP4:Placas electricas
LP1,LP2,LP3,LP4:Lampara Calentamiento de Placas
TFR:Transformador

	Esquema teorico adhesivo			U-673001	4	
Nº	Pieza	Cant.	Material	Nº Clasificacion	Acabado	
Nº	Modificacion		Propuesta de	Fecha	Tolerancias generales	
1	Introducir colores		Maillo	95-5-18	<5±	50–100±
2	Modifi.general(pasar a fabri.interior)		Plazaola	97-4-29	5–25±	>100±
3	Introducir CE-741		Maillo	97-7-2	25–50±	∝±

	Firma	Fecha		
Dibujado	JON	95-3-30	FAGOR	Mecanizado superficial
Proyectado				
Comprobado			Fagor Industrial,Koop.Elk, Mugatua	
Escala 1/1	COCINAS			Plano numero HC-71190 -3
	Plano hau ez daiteke erabil ez berrizta gure baimenitz gabe			Sustituye al N°
				Sustituido por

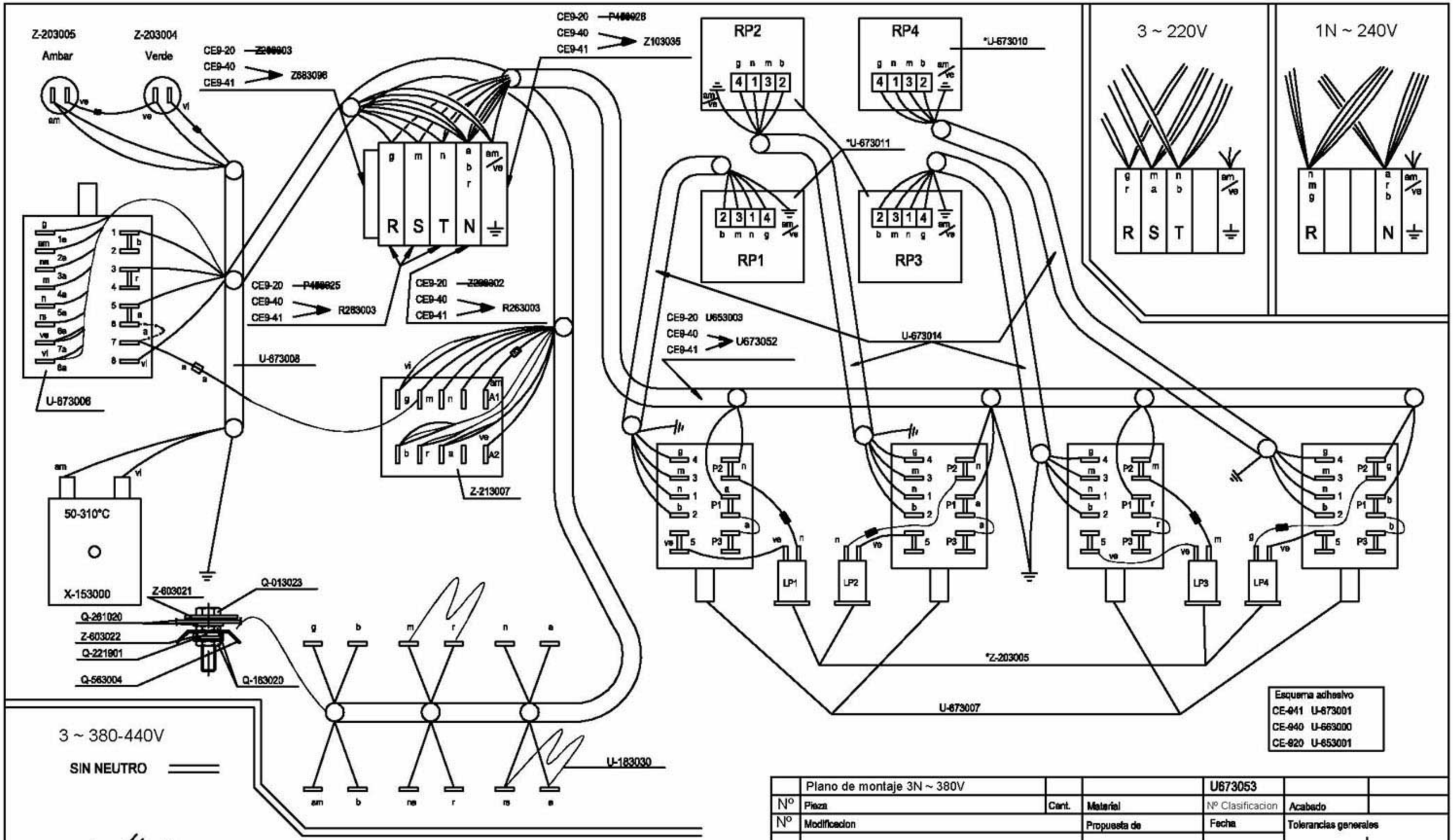

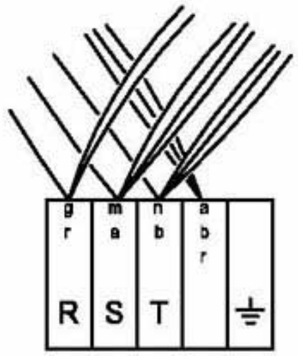

Versión sin Neutro

U-803073 R:8K2Ohm 6W

U-803072 R:150KOhm 1/4W

* RP1, RP2, RP3 : U-673012

* * RP4 : U-673013

	Plano de montaje 3N ~ 380V			U673053		
Nº	Pieza	Cant.	Material	Nº Clasificacion	Acabado	
Nº	Modificacion		Propuesta de	Fecha	Tolerancias generales	
					<5±	50–100± :
					5–25± :	>100±
					25–50± :	α±

	Firma	Fecha
Dibujado	Legorburu	01-12-96
Proyectado		
Comprobado		
Escala		

FAGOR

Fagor Industrial,Koop.Elk, Mugatua

Mecanizado superficial

COCINAS CE9-XX (remodelada)

Plano numero HC-73750

Sustituye al Nº

Sustituido por

Plano hau ez daitake erabil ez berritzia gure baimenitz gabe