Bollettino tecnico 10/2010
Cioccolatiera 5 litri

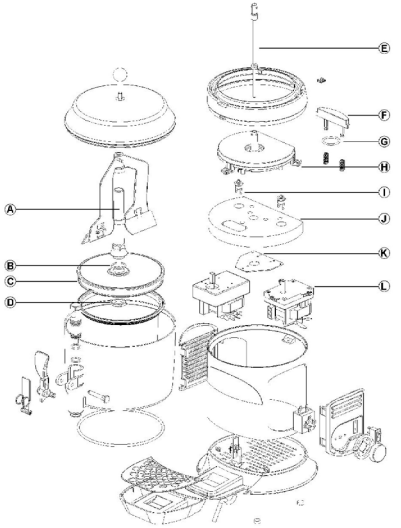

codice 1a versione (fino alla matr. 58865)	n°	codice 2a versione (dalla 58866 alla 69406 matr.)	n°	codice 3a versione (dalla matr. 69407)	Descrizione	Note
22800-26412	A	22800-26486	A	22800-26486	Tubo centrale per cioccolatiera 5 lt	Il tubo in acciaio ora è in plastica
22800-26419	B	22500-01302	B	22500-01302	OR 03106 per tubo centrale 5 lt	Unificato OR con cioccolatiera 3 lt
22800-26407	C	22800-26492	C	22800-26492	Piattello di fondo contenitore 5 lt	Eliminato disco d'alluminio, allargato foro x tubo in plastica
10533-03005	D	10533-13005	D	10533-13005	Dado in ottone per cioccolatiera 5 lt	Unificato dado con cioccolatiera 3 lt
33800-09800	E	33800-09801	E	33800-09801	Albero di trascinamento	Dimensioni diverse dalla ciocc. 5 lt vecchia e agg. boccola intermedia
22800-26415	F	22800-26491	F	22800-26491	Blocchetto portabulbo per 5 lt	Dimensioni diverse per l'introduzione della nuova pressofusione "H"
Non esisteva	G	22500-01301	G	22500-01301	OR per fissaggio blocchetto portabulbo 5 lt	Unificato OR con cioccolatiera 3 lt
33800-09700	H	33800-09730	H	33800-09730	Pressofusione per alloggio resistenza 5 lt (230V/50Hz)	Nuova pressofusione con tecnologia simile a resistenza 3 lt
33800-09701		33800-09731		33800-09731	Pressofusione per alloggio resistenza 5 lt (115V/60Hz)	
22037-00001	I				Termostato 5°-120° regolabile	
		22500-01600	I	22500-01600	Termostato 5°-125° fisso	lt vecchia (quello sotto la base)
Non esisteva	J	22800-26493	J	22800-26493	Isolante resistenza	Introdotto isolante per maggiore coibentazione interna macchina
22001-00001	K	22500-01400			Staffa fissaggio motore	Unificato fissaggio motore con cioccolatiera 3 lt
22092-00012	L	22092-00012 / 22500-02410	L	22500-02410	Motoriduttore (230V/50Hz)	Unificato motoriduttore con cioccolatiere 3 lt
22092-00014		22500-02411		22500-02411	Motoriduttore (115V/60Hz)	Unificato motoriduttore con cioccolatiere 3 lt

I **ELENCO RICAMBI**

GB **SPARE PARTS LIST**

F **LISTE DES PIECES DE RECHANGE**

D **ERSATZTEILLISTE**

E **DESCRIPCION PIEZAS DE REPUESTO**

DA MATRICOLA 58866
AFTER SERIAL NR. 58866
A' PARTIR DU NR. DE SERIE 58866
NACH SERIEN NR. 58866
DESDE MATRICULA NR. 58866

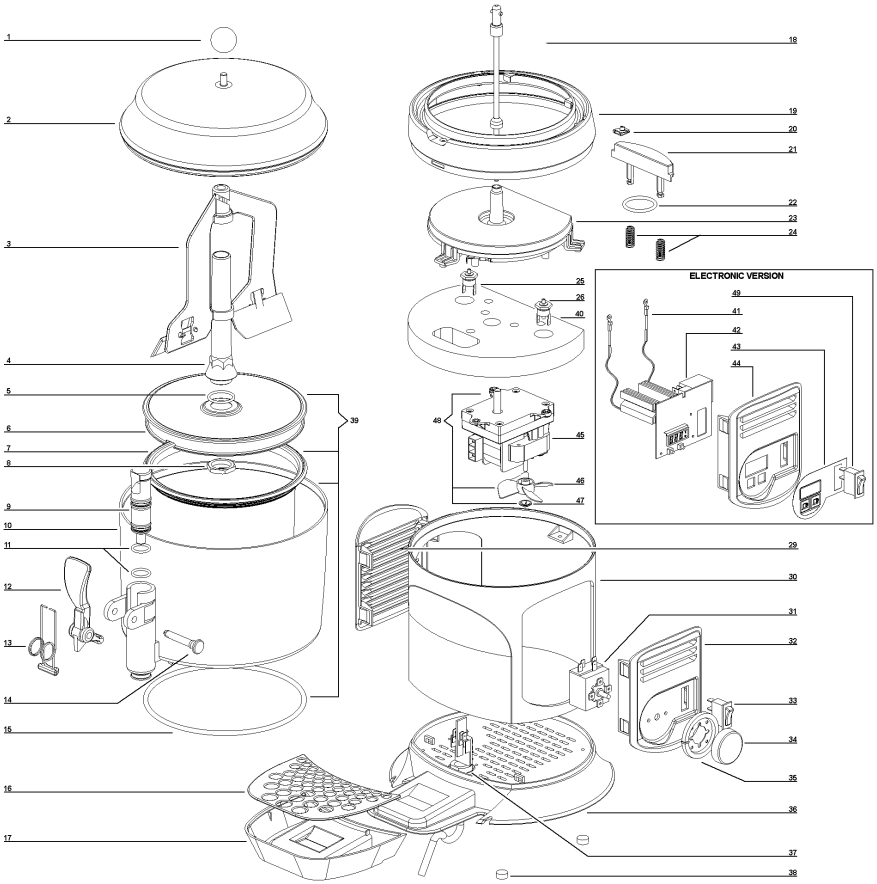

1	**22500-02000** Pomello per coperchio	Cover knob	Pommeau du couvercle	Deckelgriff	Pomo para tapa
2	**22800-26409** Coperchio	Bowl cover	Couvercle du réservoir	Deckel	Tapa contenedor
2	**22800-26429** Coperchio oro	Golden bowl cover	Couvercle du réservoir doré	Goldfarbig Deckel	Tapa contenedor oro
3	**22800-26414** Mescolatore	Mixer	Mélangeur	Rührwerk	Mezclador
4	**22800-26486** Albero contenitore plastica	Plastic bowl shaft	Arbre du réservoir plastic	Zentralwelle kunststoff	Arbol del contenedor de plástico
4	**22800-26488** Albero contenitore acciaio	Steel bowl shaft	Arbre du réservoir acier	Zentralwelle stahl	Arbol del contenedor acero
5	**22500-01302** OR albero centrale	Bowl shaft O-ring	OR de l'arbre du réservoir	O-ring für Zentralwelle	OR para àrbol central
6	**22800-26492** Fondo contenitore	Bowl bottom plate	Fond du réservoir	Behältergrundplatte	Fondo del contenedor
7	**22800-26410** Guarnizione	Bowl gasket	Joint du réservoir	Behälterdichtung	Junta contenedor
8	**10533-13005** Dado albero centrale	Central shaft nut	Ecru arbre du réservoir	Zentralspindel	Dado para eje central
9	**22800-14801** Pistone per rubinetto	Faucet piston	Piston du robinet	Kolben für Hahn	Pistón del grifo
10	**22800-26405** Contenitore trasparente	Bowl	Réservoir	Behälter	Contenedor

11	**22800-15100**	OR per rubinetto	Faucet piston O-ring	Joint OR du robinet	O-ring für Piston	Junta OR del grifo
12	**22700-01800**	Leva rubinetto rossa	Red faucet handle	Levier de débit	Zapfhebel	Palanca grifo
12	**22700-01801**	Leva rubinetto nera	Black Faucet handle	Levier de débit noir	Zapfhebel	Palanca grifo
13	**22800-26424**	Molla rubinetto	Faucet spring	Ressort du robinet	VentilFeder	Muelle del grifo
14	**22800-22100**	Perno rosso per leva	Red faucet handle pin	Pivot rouge pour levier de débit	Fixierstift (grün)	Pivote rojo de la palanca
14	**22800-22160**	Perno nero per leva	Black faucet handle pin	Pivot noir pour levier de débit	Fixierstift (scharwz)	Pivote negro de la palanca grifo
15	**22800-26418**	OR per contenitore	Bowl O-ring	OR du réservoir	O-ring für behälter	OR del contenedor
16	**22500-01900**	Griglia cassetto	Drip tray cover	Couvercle tiroir égouttoir	Tropfgitter	Rejilla cajón recoge-gotas
17	**22800-26404**	Cassetto nero	Black drip tray	Tiroir égouttoir noir	Tropfschale	Cajón recoge-gotas nero
17	**22800-26464**	Cassetto bianco	White drip tray	Tiroir égouttoir blanc	Tropfschale	Cajón recoge-gotas blanco
17	**22800-26434**	Cassetto oro	Drip tray gold	Tiroir égouttoir or	Goldfarbig Tropfensammelschub	Bandeja goteo oro
17	**22800-26439**	Cassetto argento	Drip tray silver	Tiroir égouttoir argent	Silberfarbig Tropfensammelschub	Bandeja goteo plata
18	**33800-09801**	Albero di trascinamento	Driving shaft	Arbre de trainement	Antriebswelle	Eje transmisión
19	**22800-26408**	Supporto piastra riscaldante	Heating plate holder	Support plaque chauffante	Halter für Heizplatte	Soporte para plancha calentadora
19	**22800-26427**	Supporto piastra riscaldante oro	Golden heating plate holde	Support doré plaque chauffante	Goldfarbig halter für Heizplatte	Soporte para plancha calentadora oro
20	**10554-44000**	Clip M4	M4 Clip	Clip M4	Klip M4	Clip M4
21	**22800-26491**	Blocchetto portabulbo	Thermostat holder	Support boule du thermostat	Halter für Thermostat Kontroll	Guia-sensor termóstato
22	**22500-01301**	OR per fissaggio blocchetto portabulbo	O ring for # 21	OR pour support boule du thermostat	O-ring für # 21	OR para guia-sensor termóstato
23	**33800-09730**	Piastra riscaldante 230V50Hz	Heating plate	Plaque chauffante	Heizung- Platte	Plancha calentadora
23	**33800-09731**	Piastra riscaldante 115V60Hz	Heating plate	Plaque chauffante	Heizung- Platte	Plancha calentadora
24	**22800-26420**	Molla per blocchetto portabulbo	Spring for holder # 21	Ressort pour support boule	Feder für Halterung # 21	Muelle para guia-sensor termóstato
25	**22500-01600**	Termostato 5-125 °C fisso	Thermostat fixed 5-125°C	Thermostat fixe 5-125°C	Thermostat Festnetz 5-125°C	Termostato fijo 5-125°C
26	**22800-26426**	Termostato di sicurezza	Limit switch	Thermolimiteur	Sicherung	Fusible de seguridad
29	**22800-26463**	Pannello laterale bianco	White side panel	Panneau latéral blanc	Seitenteil	Panel lateral blanco
29	**22800-26403**	Pannello laterale nero	Black side panel	Panneau latéral noir	Seitenteil	Panel lateral nero
29	**22800-26433**	Pannello laterale oro	Golden side panel	Panneau latéral doré	Goldfarbig seitenteil	Panel lateral oro
29	**22800-26438**	Pannello laterale argento	Side panel silver	Panneau latéral argent	Silberfarbig Seitenteil	Panel lateral plata
30	**22800-26461**	Corpo macchina bianco	White cabinet	Carrosserie blanc	Korpus	Cuerpo maquina blanco
30	**22800-26401**	Corpo macchina nero	Black cabinet	Carrosserie noir	Korpus	Cuerpo maquina nero
30	**22800-26431**	Corpo macchina oro	Golden cabinet	Carrosserie doré	Goldfarbig korpus	Cuerpo maquina oro
30	**22800-26436**	Corpo macchina argento	Silver cabinet	Carrosserie -"argent"	Silberfarbig Korpus	Cuerpo maquina plata
31	**22037-00000**	Termostato 5-95°C	5-95°C thermostat	Thermostat 5-95°C	Thermostat 5-95°C	Termóstato 5-95°C
32	**22800-26462**	Pannello lato comandi bianco	White side panel for controls	Panneau latéral pour contrôles noir blanc	Seitenteil auf Kontrollenseite	Panel lateral lado controles blanco
32	**22800-26402**	Pannello lato comandi nero	Black side panel for controls	Panneau latéral pour contrôles noir	Seitenteil auf Kontrollenseite	Panel lateral lado controles nero
32	**22800-26432**	Pannello lato comandi oro	Golden side panel for controls	Panneau latéral pour contrôles doré	Goldfarbig seitenteil mit Bedieneinheit	Panel lateral completo de mandos oro
32	**22800-26437**	Pannello lato comandi argento	Side panel for controls silver	Panneau latéral pour contrôles - argent	Silberfarbig Seitenteil mit Bedieneinheit	Panel lateral completo de mandos plata
33	**22800-24301**	Interruttore	Switch	Interrupteur	Wegeschalter	Interruptor
34	**22800-26458**	Manopola termostato 0-90 °C	Thermostat knob	Pommeau du thermostat	Drehknopf für Thermostat	Pomo para termostato
34	**22800-26456**	Manopola termostato 32-194 F	Thermostat knob	Pommeau du thermostat	Drehknopf für Thermostat	Pomo para termostato
35	**22800-26466**	Ghiera	Mounting Ring for # 34	Mancon	Montagenzwinge for # 34	Fijador
36	**22800-26460**	Basamento bianco	White base	Base blanc	Grundplatte	Base blanco
36	**22800-26400**	Basamento nero	Black base	Base noir	Schwarz Grundplatte	Base nero
36	**22800-26430**	Basamento oro	Golden base	Base doré	Goldfarbige grundplatte	Base oro
36	**22800-26435**	Basamento argento	Base silver	Base argent	Silberfarbige Grundplatte	Base plata
37	**22800-05501**	Passabloccacavo	Cable clamp	Borne	Anschlußklemme m. Kabeleinfürung	Pasacable
38	**22800-26417**	Piedino in gomma	Rubber leg	Petit pied	Justifüße	Piede de goma
39	**33800-09903**	Contenitore completo di fondo	Bowl assembly	Réservoir complet avec fond	Behälter mit Boden aus Edelstahl	Contenedor completo
40	**22800-26493**	Isolante resistenza	Insulation resistance	Résistance d'isolement	Isolationswiderstand	Resistencia de aislamiento
41	**22800-26441**	Sensore temperatura cioccolatiera	Hotdrink temperature sensor	Sonde de température de Hotdrink	Hotdrink Temperaturfühler	Sensor de temperatura de Hotdrink
42	**22800-26448**	Scheda elettronica 230V/50Hz	Electronic device 230V/50Hz	Circuit imprimé de contrôle	Elektronik	Circuito electronico
42	**22800-26449**	Scheda elettronica 115V/60Hz	Electronic device 115V/60Hz	Circuit imprimé de contrôle	Elektronik	Circuito electronico
43	**22800-26482**	Tastiera a membrana	Master control	clavier à la membrane	Tastatur zur Membrane	teclado a la membrana
44	**22800-26480**	Pannello lato comandi bianco	White side panel for controls	Panneau latéral pour contrôles noir blanc	Seitenteil auf Kontrollenseite	Panel lateral lado controles blanco
44	**22800-26450**	Pannello lato comandi nero	Black side panel for controls	Panneau latéral pour contrôles noir	Seitenteil auf Kontrollenseite	Panel lateral lado controles nero
44	**22800-26452**	Pannello laterale per comandi - oro	Side panel for controls gold	Panneau latéral pour contrôles or	Goldfarbig Seitenteil mit Bedieneinheit	Panel lateral completo de mandos oro
44	**22800-26453**	Pannello laterale per comandi - argento	Side panel for controls silver	Panneau latéral pour contrôles argent	Silberfarbig Seitenteil mit Bedieneinheit	Panel lateral completo de mandos plata
45	○○○	Motoriduttore	Complete gear motor	Motoréducteur complet	Getriebmotor	Motorreductor completo
46	**22500-02450**	Ventola	Fan blade	Hélice	Lüfterflügel	Aspas
47	**10520-65000**	Ranella	Washer	Laveuse	Waschmaschine	Lavadora
48	○○○	Motoriduttore completo da ser.nr.69407 - completo di staffa fissaggio motore - non compatibile con mod.anteriori ser.nr. 58865	Complete gear motor from ser.nr69407 - complete with motor bracket / not compatible with units prior to ser.nr. 58865	Motoréducteur complet A' partie de la ser. nr.69407 - complet avec support du moteur - non compable avec mod. anterieurs à ser.nr. 58865	Getriebmotor nach ser.nr.69407 - komplett mit Motorhalterbuegel - nicht kompatibel mit mod. zu ser.nr. 58865	Motorreductor completo por ser.nr.69407 - completo con placa soporte motor - no es compatible con mod. anterior à ser.nr. 58865
49	**22800-24300**	Interruttore	Switch	Interrupteur	Wegeschalter	Interruptor

○○○	230V 50Hz	240V 50Hz	115V 60Hz	220V 60HZ
45	22500-02410	22500-02411	22500-02412	22500-02411
48	22500-02410	22500-02411	22500-02412	22500-02411

I **ELENCO RICAMBI**

GB **SPARE PARTS LIST**

F **LISTE DES PIECES DE RECHANGE**

D **ERSATZTEILLISTE**

E **DESCRIPCION PIEZAS DE REPUESTO**

FINO A MATRICOLA NR. 58865
TILL SERIAL NR. 58865
JUSQU'AU NR. DE SERIE 58865
BIS SERIEN NR. 58865
HASTA MATRICULA NR. 58865

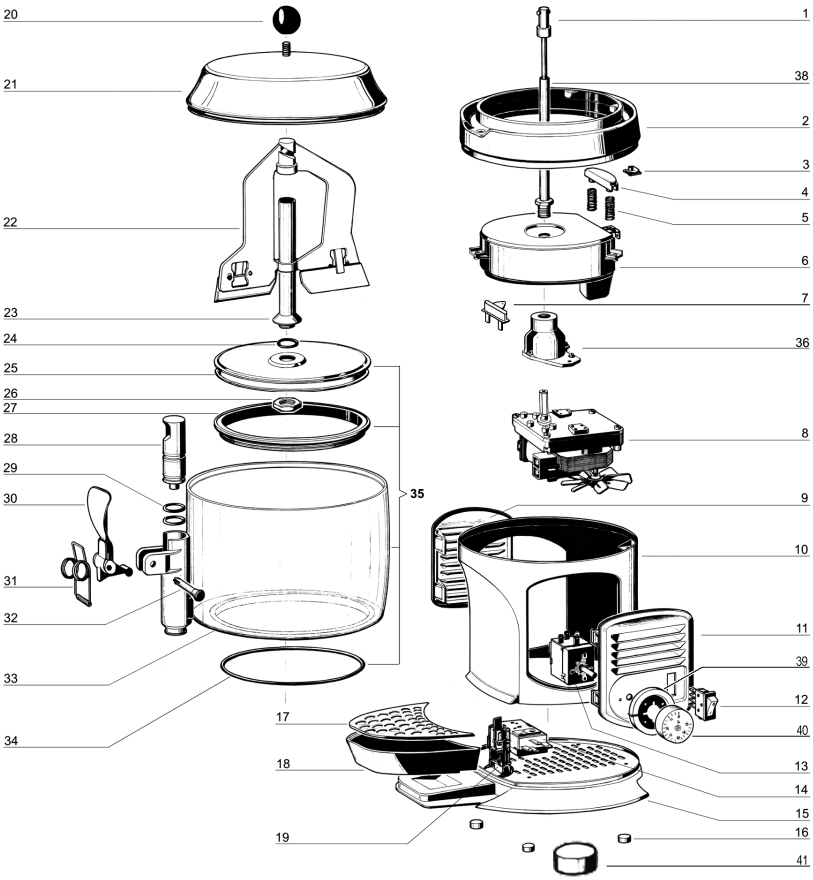

1	**33800-09800**	Albero di trascinamento	Driving shaft	Arbre de trainement	Antriebswelle	Eje transmisión
2	**22800-26408**	Supporto piastra riscaldante	Heating plate holder	Support plaque chauffante	Halter für Heizplatte	Soporte para plancha calentadora
2	**22800-26427**	Supporto piastra riscaldante oro	Golden heating plate holde	Support doré plaque chauffante	Goldfarbig halter für Heizplatte	Soporte para plancha calentadora oro
3	**10554-44000**	Clip M4	M4 Clip	Clip M4	Klip M4	Clip M4
4	**22800-26415**	Blocchetto portabulbo	Thermostat bulb holder	Support boule du thermostat	Halter für Thermostateinheit	Guia-sensor termóstato
5	**22800-26420**	Molla per blocchetto porta-bulbo	Spring for bulb holder	Ressort pour support boule	Feder für Halterung	Muelle para guia-sensor termóstato
6	**33800-09700**	Piastra riscaldante 230V50Hz	Heating plate	Plaque chauffante	Heizung- Platte	Plancha calentadora
6	**33800-09701**	Piastra riscaldante 115V60Hz	Heating plate	Plaque chauffante	Heizung- Platte	Plancha calentadora
7	**22800-26426**	Termostato di sicurezza	Limit switch	Thermolimiteur	Sicherung	Fusible de seguridad

8	**22092-00012**	Motoriduttore 220/230V 50 Hz	Complete gear motor	Motoréducteur complet	Getriebmotor	Motorreductor completo
8	**22092-00014**	Motoriduttore 115V 60 Hz	Complete gear motor	Motoréducteur complet	Getriebmotor	Motorreductor completo
8	**22092-00015**	Motoriduttore 240V 50 Hz	Complete gear motor	Motoréducteur complet	Getriebmotor	Motorreductor completo
9	**22800-26403**	Pannello laterale	Side panel	Panneau latéral	Seitenteil	Panel lateral
9	**22800-26433**	Pannello laterale “oro”	Golden side panel	Panneau latéral doré	Goldfarbig seitenteil	Panel lateral oro
9	**22800-26438**	Pannello laterale ”argento”	Side panel silver	Panneau latéral argent	Silberfarbig Seitenteil	Panel lateral plata
10	**22800-26401**	Corpo macchina	Cabinet	Carrosserie	Korpus	Cuerpo maquina
10	**22800-26431**	Corpo macchina “oro”	Golden cabinet	Carrosserie doré	Goldfarbig korpus	Cuerpo maquina oro
10	**22800-26436**	Corpo macchina ”argento”	Silver cabinet	Carrosserie -”argent”	Silberfarbig Korpus	Cuerpo maquina plata
11	**22800-26402**	Pannello lato comandi	Side panel for controls	Panneau latéral pour contrôles	Seitenteil mit Bedieneinheit	Panel lateral completo de mandos
11	**22800-26432**	Pannello lato comandi “oro”	Golden side panel for controls	Panneau latéral pour contrôles doré	Goldfarbig seitenteil mit Bedieneinheit	Panel lateral completo de mandos oro
11	**22800-26437**	Pannello lato comandi “argento”	Side panel for controls silver	Panneau latéral pour contrôles - argent	Silberfarbig Seitenteil mit Bedieneinheit	Panel lateral completo de mandos plata
12	**22800-24301**	Interruttore	Switch	Interrupteur	Wegeschalter	Interruptor
13	**22037-00000**	Termostato 5-95°C	5-95°C thermostat	Thermostat 5-95°C	Thermostat 5-95°C	Termóstato 5-95°C
14	**22037-00001**	Termostato 5-125°C	5-125°C thermostat	Thermostat 5-125°C	Thermostat 5-125°C	Termóstato 5-125°C
15	**22800-26400**	Basamento	Base	Base	Grundplatte	Base
15	**22800-26430**	Basamento “oro”	Golden base	Base doré	Goldfarbige grundplatte	Base oro
15	**22800-26435**	Basamento ”argento”	Base silver	Base argent	Silberfarbige Grundplatte	Base plata
16	**22800-26417**	Piedino in gomma	Rubber leg	Petit pied	Justifüße	Piede de goma
17	**22500-01900**	Griglia cassetto	Drip tray cover	Couvercle tiroir égouttoir	Tropfgitter	Rejilla cajón recoge-gotas
18	**22800-26404**	Cassetto	Drip tray	Tiroir égouttoir	Tropfensammelschub	Bandeja goteo
18	**22800-26434**	Cassetto -“oro”	Drip tray gold	Tiroir égouttoir or	Goldfarbig Tropfensammel-schub	Bandeja goteo oro
18	**22800-26439**	Cassetto -”argento”	Drip tray silver	Tiroir égouttoir argent	Silberfarbig Tropfensam-melschub	Bandeja goteo plata
19	**22800-05500**	Passabloccacavo	Cable clamp	Borne	Anschlußklemme m. Kabe-leinführung	Pasacable
20	**22500-02000**	Pomello per coperchio	Cover knob	Pommeau du couvercle	Deckelgriff	Pomo para tapa
21	**22800-26409**	Coperchio	Bowl cover	Couvercle du réservoir	Deckel	Tapa contenedor
21	**22800-26429**	Coperchio oro	Golden bowl cover	Couvercle du réservoir doré	Goldfarbig Deckel	Tapa contenedor oro
22	**22800-26414**	Mescolatore	Mixer	Mélangeur	Rührwerk	Mezclador
23	**22800-26412**	Albero contenitore	Bowl shaft	Arbre du réservoir	Zentralwelle	Arbol del contenedor
24	**22800-26419**	OR albero centrale	Bowl shaft O-ring	OR de l’arbre du réservoir	O-ring für Zentralwelle	OR para àrbol central
25	**22800-26407**	Fondo contenitore	Bowl bottom plate	Fond du réservoir	Behältergrundplatte	Fondo del contenedor
26	**10533-03005**	Dado albero centrale	Central shaft nut	Ecru arbre du réservoir	Zentralspindel	Dado para eje central
27	**22800-26410**	Guarnizione	Bowl gasket	Joint du réservoir	Behälterdichtung	Junta contenedor
28	**22800-14801**	Pistone per rubinetto	Faucet piston	Piston du robinet	Kolben für Hahn	Pistón del grifo
29	**22800-15100**	OR per rubinetto	Faucet piston O-ring	Joint OR du robinet	O-ring für Piston	Junta OR del grifo
30	**22700-01800**	Leva rubinetto rossa	Red faucet handle	Levier de débit	Zapfhebel	Palanca grifo
30	**22700-01801**	Leva rubinetto nera	Black Faucet handle	Levier de débit noir	Zapfhebel	Palanca grifo
31	**22800-26424**	Molla rubinetto	Faucet spring	Ressort du robinet	VentilFeder	Muelle del grifo
32	**22800-22100**	Perno rosso per leva	Red faucet handle pin	Pivot rouge pour levier de débit	Fixierstift (grün)	Pivote rojo de la palanca
32	**22800-22160**	Perno nero per leva	Black faucet handle pin	Pivot noir pour levier de débit	Fixierstift (scharwz)	Pivote negro de la palanca grifo
33	**22800-26405**	Contenitore trasparente	Bowl	Réservoir	Behälter	Contenedor
34	**22800-26418**	OR per contenitore	Bowl O-ring	OR du réservoir	O-ring für behälter	OR del contenedor
35	**33800-09901**	Contenitore completo di fondo	Bowl assembly	Réservoir complet avec fond	Behälter mit Boden aus Edelstahl	Contenedor completo
36	**22001-00001**	Flangia motoriduttore	Gear motor flange	Bride pour motoréducteur	Antriebsflansch	Brida para motorreductor
38	**22800-26413**	Albero centrale	Central shaft	Arbre central	Zentralwelle	Eje central
39	**22800-26466**	Ghiera	Tap ring	Mancon	Hahnenzwinge	Fijador
40	**22800-26458**	Manopola termostato 5-95 °C	Thermostat knob 5-95 °C	Pommeau du thermostat	Drehknopf für Thermostat	Pomo para termostato
40	**22800-26456**	Manopola termostato 32-194 F	Thermostat knob 32-194F	Pommeau du thermostat	Drehknopf für Thermostat	Pomo para termostato
41	**22800-26459**	Manopola termostato 5-125 °C	Thermostat knob 5-125 °C	Pommeau du thermostat	Drehknopf für Thermostat	Pomo para termostato
41	**22800-26457**	Manopola termostato 32-248 F	Thermostat knob 32-248 F	Pommeau du thermostat	Drehknopf für Thermostat	Pomo para termostato

SCHEMA ELETTRICO / WIRING DIAGRAM / SCHEMA ELECTRIQUE / SCHALTSCHEMA / ESQUEMA ELECTRICO

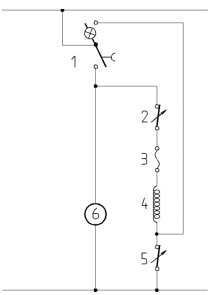

1	Interruttore	Switch	Interrupteur	Dreiwegeschalter	Interruptor
2	Termostato 5-125°C	5-125°C Thermostat	Thermostat 5-125°C	Thermostat 5-125°C	Termóstato 5-125°C
3	Termolimitatore 152°C	Limit switch 152°C	Thermolimiteur 152°C	Sicherung 152°C	Fusibile de seguridad
4	Resistenza	Resistance	Resistance	Heizung	Resistencia
5	Termostato 5-95°C	5-95°C Thermostat	Thermostat 5-95°C	Thermostat 5-95°C	Termóstato 5-95°C
6	Motoriduttore agitatore	Gear motor	Motoréducteur	Motoruntersetzung	Motoreductor

Technical bulletin 10/2010
Hotdrink 5 liter

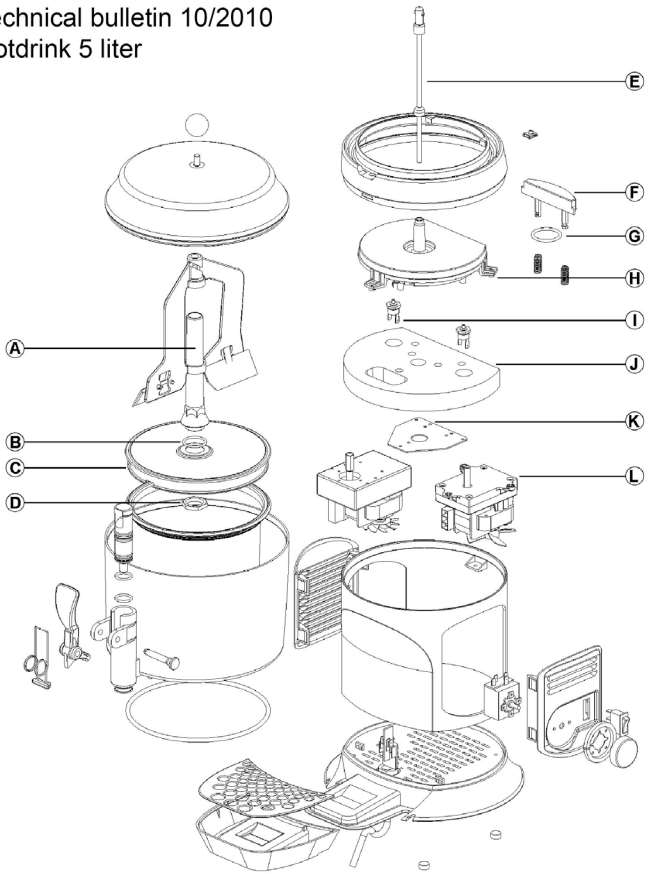

cod 1a version (up to ser. nr. 58865)	n°	cod 2a version (from 58866 up to ser. nr. 69406)	n°	cod. 3a version (from ser. nr. 69407)
22800-26412	A	22800-26486	A	22800-26486
22800-26419	B	22500-01302	B	22500-01302
22800-26407	C	22800-26492	C	22800-26492
10533-03005	D	10533-13005	D	10533-13005
33800-09800	E	33800-09801	E	33800-09801
22800-26415	F	22800-26491	F	22800-26491
Non esisteva	G	22500-01301	G	22500-01301
33800-09700	H	33800-09730	H	33800-09730
33800-09701		33800-09731		33800-09731
22037-00001	I			
		22500-01600	I	22500-01600
Non esisteva	J	22800-26493	J	22800-26493
22001-00001	K	22500-01400		
22092-00012	L	22092-00012 / 22500-02410	L	22500-02410
22092-00014		22092-00014		22092-00014