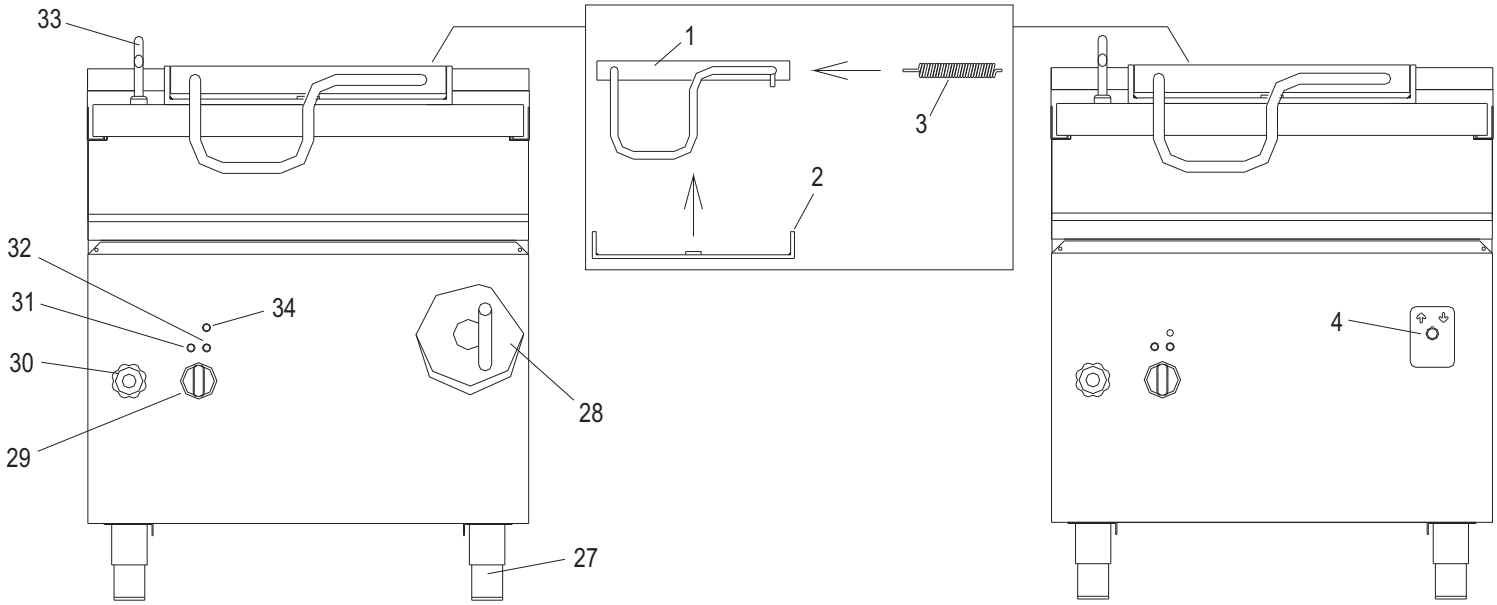
33
1
3
2
32
34
31
30
29
28
4
27

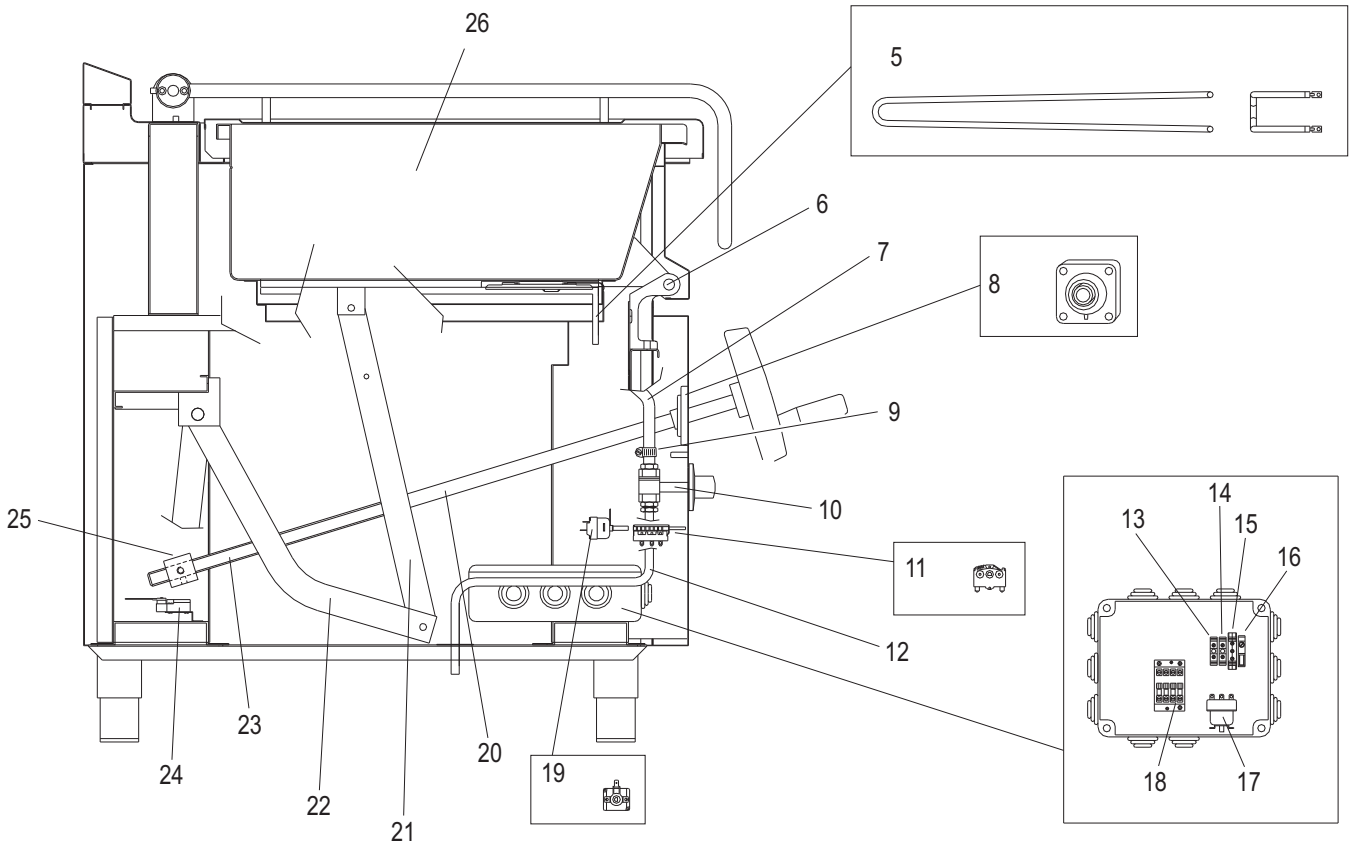
26
5
6
7
8
9
10
25
11
14
13
15
16
12
23
20
19
24
22
21
18
17

CODICI RICAMBIO PER FINITO / SPARE PARTS FOR THE FINISHED PRODUCT

Aggiornato al/Updated to 27/11/17

Artic./Item	Descrizione/Description	Modello/Model
316103	**BRASIERA ELETTRICA 8OLT CON VASCA INOX COMPOUND** **80LT ETELECTRIC TILTING BRATT PAN WITH INOX COMPOUND TANK**	**B8FIE9**

Cons./Recom.	Pos./Posit.	Ricambio/Replacement			Prezzo/Price List
	01380000	RC01380000	TAPPO ACCESSO FISSAGGIO	COVER FOR FASTENING SCREWS	13,57
	40200150	RC40200150	LAMP.CRISTALLO ARANCIO 400V D12 C/NEON	ORANGE SIGNAL	4,19
	40200152	RC40200152	LAMP.CRISTALLO VERDE 400V D12 C/NEON	GREEN SIGNAL	4,19
	01	RCMB060800	MANIGLIONE	HANDLE	342,16
	02	RCMB060600	SUPPORTO CERNIERA	HINGE SUPPORT	184,29
	03	RCMB061600	MOLLA PER CERNIERA	TILTING AID SPRING	58,58
	05	RC40400084	RESISTENZA 1650 W 230 V	HEATING ELEMENT	57,15
	07	RC10600022	TUBO GOMMA 10x17 1800MM	(RUBBER) WATER INLET PIPE	43,97
	08	RC20400012	SUPPORTO GHISA CON CUSCINETTO	BEARING	28,91
	09	RC10300033	FASCETTA AISI304 C/VITE OTTONE -S.STEEL	S.STEEL CLIP	6,64
	10	RC30200008	RUBINETTO CARICO ACQUA	WATER INLET TAP	50,65
	11	RC40100027	COMMUTATORE	SWITCH	18,21
	12	RCMB006600	ASS.COND.CARICO ACQUA	WATER INLET PIPE	34,33
	13	RC40200030	MORSETTO UNIPOLARE	UNIPOLAR TERMINAL	17,83
	14	RC40200020	MORSETTO UNIPOLARE	UNIPOLAR TERMINAL	10,57
	15	RC40200010	MORSETTO TRIPOLARE	THREE-POLE CONNECTING BLOCK	23,77
	16	RC40200084	FUSIBILE	FUSE	6,84
	17	RC40100062	TERMOSTATO SICUREZZA 360°C 3F	SAFETY THERMOSTAT	102,07
	18	RC40100023	TELERUTTORE 4P A9/25A AC1 230V 50HZ	REMOTE CONTROL SWITCH	89,27
	19	RC40100042	TERMOSTATO DI LAVORO 45°-295°C 1F	WORKING THERMOSTAT BS80E7	33,10
	20	RCMB063000	PROLUNGA PER VITE	EXTENSION FOR SCREW	140,71
	23	RCMB012800	VITE PER GRUPPO SOLLEV.VASCA	SCREW FOR TILTING OF PAN	225,16
	24	RC40100001	FINECORSA PIZZATO FR550	LIMIT SWITCH	39,05

L'azienda si riserva il diritto di apportare ulteriori aggiornamenti senza preavviso. / The data may be updated without prior warning

Artic./Item	Descrizione/Description	Modello/Model
316103	**BRASIERA ELETTRICA 8OLT CON VASCA INOX COMPOUND** **80LT ETELECTRIC TILTING BRATT PAN WITH INOX COMPOUND TANK**	**B8FIE9**

Cons./Recom.	Pos./Posit.	Ricambio/Replacement			Prezzo/Price List
	25	RCSC002200	MADREVITE CILIN.TPN20 P.4	FEMALE SCREW	73,15
	27	RC20100020	ASS.PIEDINO DA 2" H=165MM	FOOT	24,27
	28	RCMB063600	VOLANTINO SOLLEVAMENTO VASCA BRASIERA	HANDWEEL FOR TILTING BRATT-PAN B8F_9	181,58
	29	RC02107000	MANOPOLA TERMOSTATO BRASIERA EL.NERA	BLACK KNOB	9,05
	29	RC02108000	MANOPOLA TERMOSTATO BRASIERA EL.GRIGIA	GREY KNOB	
*	31	RC00053000	PORTALAMPADA VERDE	GREEN LAMP HOLDER	3,97
*	32	RC01782000	LAMPADA SEGN.NEON FASTON VERDE 230V	GREEN NEON LAMP 230V	6,09
	33	RCMB057400	TUBO CARICO ACQUA	WATER INLET PIPE	13,86
*	34	RC01783000	PORTALAMPADA TRASPARENTE D10	TRANSPARENT LAMP HOLDER D10	5,30

L'azienda si riserva il diritto di apportare ulteriori aggiornamenti senza preavviso. / The data may be updated without prior warning