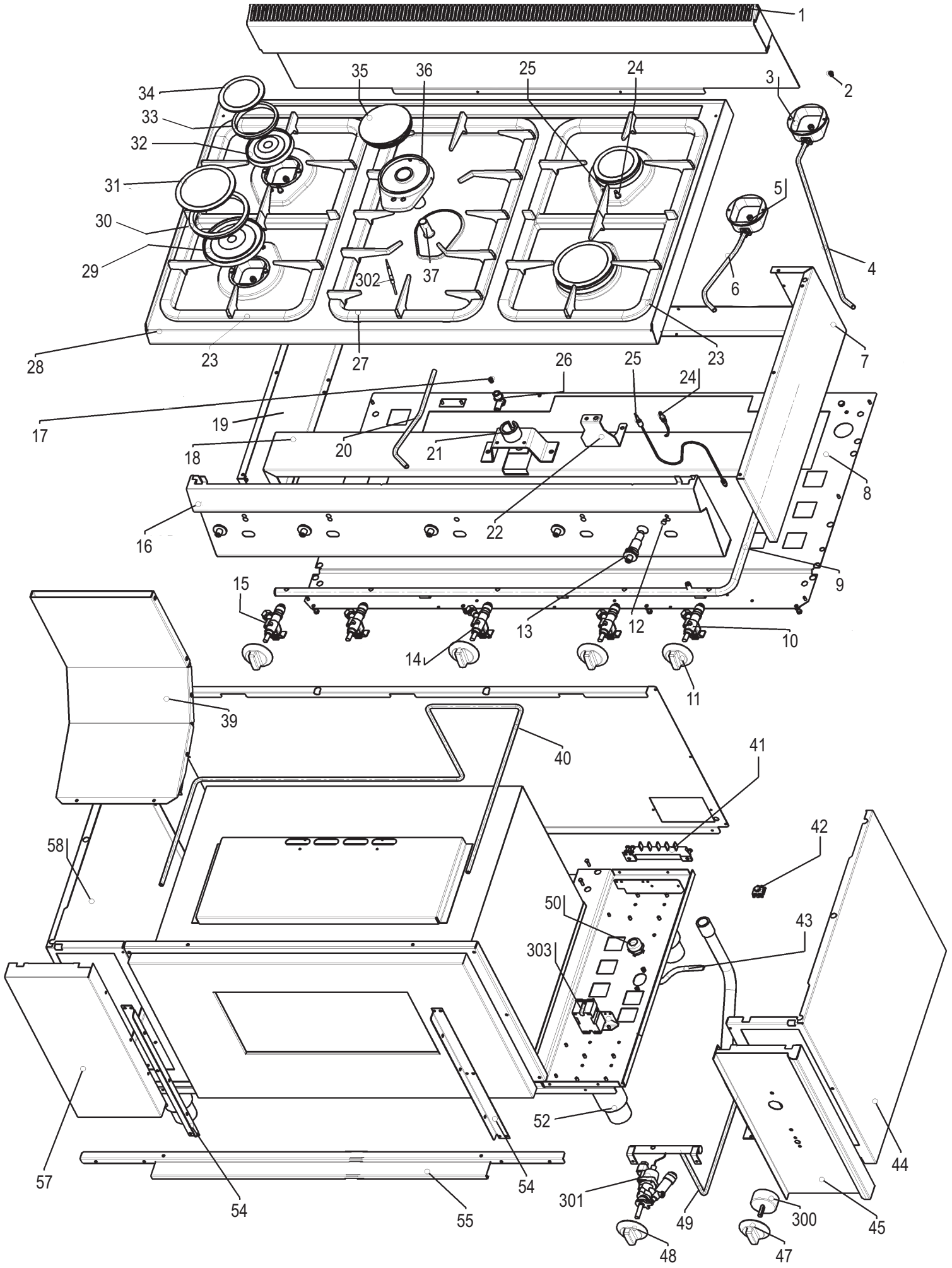
1
2
3
4
5
6
7
8
9
10
11
12
13
14
15
16
17
18
19
20
21
22
23
24
25
26
27
28
29
30
31
32
33
34
35
36
37
302
39
40
41
42
43
44
45
47
48
49
50
52
54
55
57
58
300
301
303

5415.120.00 **mod. PF105GG/_-PFL105G_/_- PFL5GG/_-PPFL5GG/_**

agg. 02.11.15

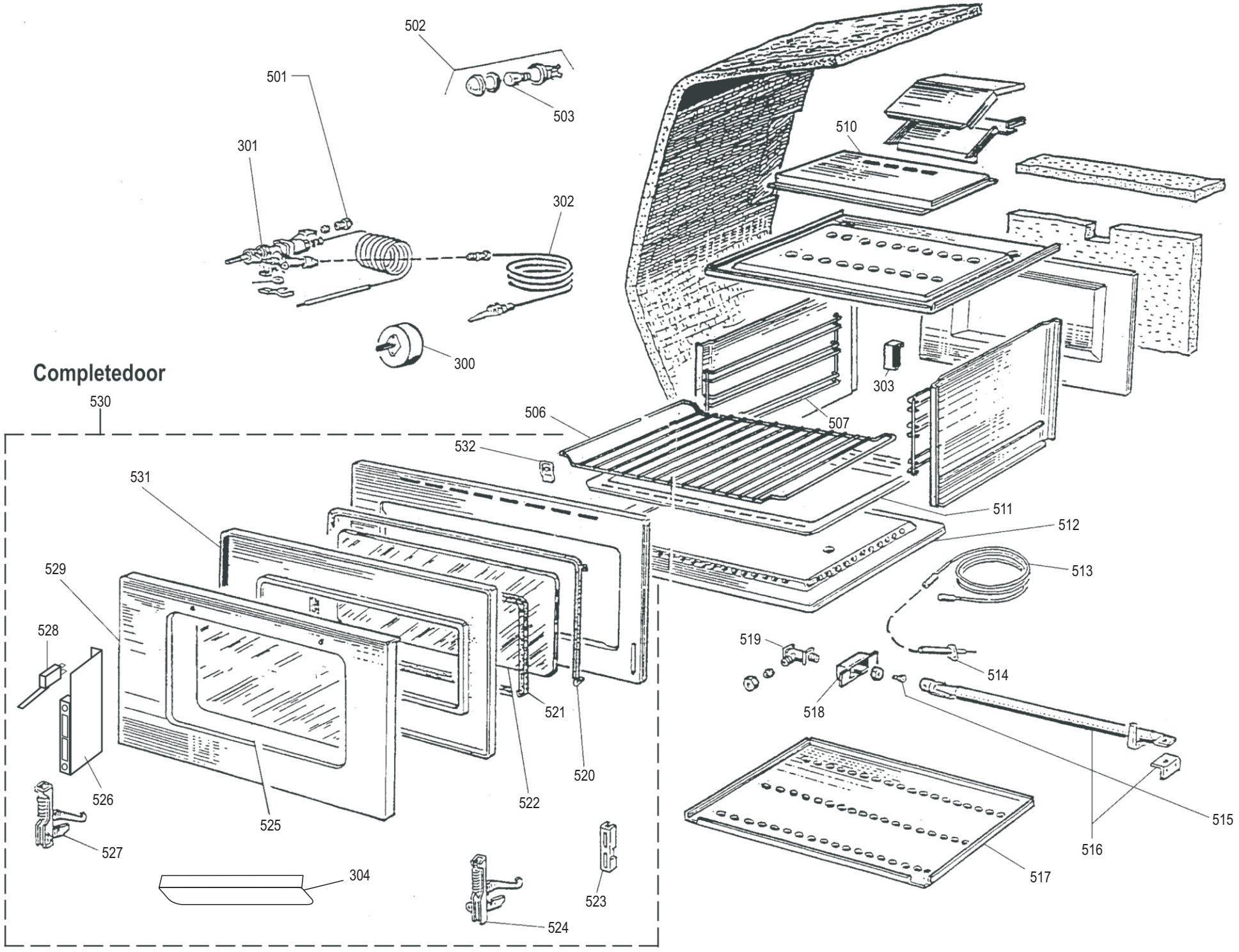

## CODICI RICAMBIO PER FINITO / SPARE PARTS FOR THE FINISHED PRODUCT

**Aggiornato al/Updated to 27/11/17**

| Artic./Item | Descrizione/Description | Modello/Model |
|---|---|---|
| **123013** | **CUCINA GAS 5 FUOCHI CON FORNO GAS GN1/1**<br>**5 BURNERS GAS RANGE WITH GN1/1 GAS OVEN** | **PFL5GG/0** |

| Cons./Recom. | Pos./Posit. | Ricambio/Replacement | | | Prezzo/Price List |
|---|---|---|---|---|---|
| | 01 | RC00813000 | CAMINO PER CUCINA 1050 | FLUE COOKER 1050 | 109,34 |
| | 03 | RC00377000 | COPPA BRUCIATORE | BURNER CAP | 7,83 |
| | 04 | RC00371000 | TUBETTO BRUCIATORE PCG | BURNER PIPE PCG | 15,11 |
| | 05 | RC00378000 | VITE SPECIALE PER BRUCIATORE | SPECIAL SCREW FOR BURNER | 5,19 |
| | 06 | RC00370000 | TUBETTO BRUCIATORE PCG | BURNER PIPE PCG | 14,01 |
| | 07 | RC01251000 | FIANCO DX SNACK | RIGHT SIDE SNACK | 32,77 |
| | 08 | RC00922000 | FONDO PF105GG | BASE PF105GG | 44,46 |
| | 09 | RC00972000 | RAMPA PC5G6 | RAMP PC5G6 | 65,35 |
| | 11 | RC01884000 | MANOPOLA GAS SNACK NERA | BLACK KNOB FOR LINE SNACK | 9,47 |
| | 11 | RC02072000 | MANOPOLA GAS SNACK GRIGIA | GREY KNOB | 8,79 |
| * | 13 | RC00128000 | ACCENDITORE PIEZO CON DADO | PIEZO IGNITER | 16,99 |
| | 15 | RC00369000 | RUBINETTO | GAS COCK | 38,28 |
| | 16 | RC00973000 | CRUSCOTTO | CONTROL PANEL | 82,42 |
| | 18 | RC00975000 | SUPPORTO BRUCIATORE CENTRALE PC5G | CENTRAL BURNER SUPPORT PC5G | 36,80 |
| | 19 | RC01252000 | FIANCO SX SNACK | LEFT SIDE SNACK | 32,77 |
| | 20 | RC00974000 | TUBETTO CENTRALE PC5G | CENTRAL PIPE PC5G | 9,16 |
| | 21 | RC00976000 | SUPPORTO BRUCIATORE 5KW | BURNER SUPPORT 5KW | 20,74 |
| | 22 | RC00977000 | SUPP. GRUPPO ACCENDITORE 5kW | SUPPORT FOR IGNITER GROUP | 21,00 |
| | 23 | RC00376000 | SUPPORTO PENTOLE SNACK | PAN GRID | 80,98 |
| * | 24 | RC00368000 | CANDELETTA D'ACCENSIONE E MOLLA | SPARK PLUG | 9,50 |
| * | 25 | RC00367000 | TERMOCOPPIA L=600MM | THERMOCOUPLE FOR TOP BURNER | 15,56 |
| | 26 | RC00423000 | PORTAUGELLO | NOZZLE HOLDER | 8,06 |
| | 27 | RC00970000 | SUPPORTO PENTOLA CENTRALE SNACK | CENTRAL SAUCEPAN SUPPORT | 118,28 |



**L'azienda si riserva il diritto di apportare ulteriori aggiornamenti senza preavviso. / The data may be updated without prior warning**

| Artic./Item | Descrizione/Description | Modello/Model |
|---|---|---|
| **123013** | **CUCINA GAS 5 FUOCHI CON FORNO GAS GN1/1**<br>**5 BURNERS GAS RANGE WITH GN1/1 GAS OVEN** | **PFL5GG/0** |

| Cons./Recom. | Pos./Posit. | Ricambio/Replacement | | | Prezzo/Price List |
|---|---|---|---|---|---|
| | 28 | RC00966000 | RIPIANO PC5G/0 | SHELF PC5G/0 | 265,66 |
| | 29 | RC02186000 | SUPPORTO SPARTIFIAMMA UR | | 18,56 |
| | 30 | RC01832000 | SPARTIFIAMMA ULTRARAPIDO SNACK | SNACK ULTRARAPID BURNER COVER | 34,58 |
| | 300 | RC00570000 | TIMER | TIMER | 45,24 |
| * | 301 | RC00890000 | RUBINETTO TERMOSTATICO PFLGG | THERMOSTATIC GAS COCK | 72,92 |
| * | 302 | RC00864000 | TERMOCOPPIA L=1400MM | OVEN THERMOCOUPLE | 17,43 |
| | 303 | RC00862000 | ACCENDITORE FORNO | SPARK IGNITER FOR OVEN | 60,58 |
| | 304 | RC00834000 | MANIGLIA FORNO | OVEN HANDLE | 31,45 |
| | 31 | RC00375000 | COPERCHIO BRUCIATORE UR | COVER FOR "ULTRARAPID" BURNER | 17,54 |
| | 32 | RC02263000 | SUPPORTO SPARTIFIAMMA RAPIDO SNACK | | 15,78 |
| | 33 | RC01833000 | SPARTIFIAMMA RAPIDO SNACK | SNACK RAPID BURNER COVER | 17,87 |
| | 34 | RC00373000 | COPERCHIO BRUCIATORE R | COVER FOR "RAPID" BURNER | 7,83 |
| | 37 | RC00969000 | BOCCOLA REGOLAZIONE ARIA | AIR REGULATION BUSHING | 9,50 |
| | 39 | RC00884000 | ASS. CAMINO INTERNO PFLGG | INTERNAL FLUE ASSEMBLY PFLGG | 37,91 |
| | 40 | RC00924000 | TUBETTO GAS PFLGG | GAS PIPE PFLGG | 32,73 |
| | 41 | RC00194000 | MORSETTIERA FV 122 B | CONNECTING BLOCK | 9,16 |
| | 42 | RC00304000 | MORSETTO EQUIPOTENZIALE COMPLETO | EQUIPOTENTIAL CONNECTING BLOCK | 6,62 |
| | 43 | RC00925000 | CAVETTERIA ELETTRICA PFLGG | ELECTRIC CABLES PFLGG | 38,62 |
| | 44 | RC00817000 | FIANCO DX PFL105G | RIGHT SIDE PFL105G | 61,14 |
| | 45 | RC00926000 | CRUSCOTTO FORNO 90 GAS | CONTROL PANEL PFL105GG | 57,72 |
| | 47 | RC01523000 | MANOPOLA ELETTRICA TIMER SNACK GRIGIA | GREY TIMER KNOB | |
| | 47 | RC01885000 | MANOPOLA ELETTRICA TIMER SNACK NERA | BLACK KNOB FOR TIMER LINE SNACK | 9,76 |
| | 48 | RC02115000 | MANOPOLA FORNO GAS SNACK NERA | BLACK KNOB | 8,79 |



L'azienda si riserva il diritto di apportare ulteriori aggiornamenti senza preavviso. / The data may be updated without prior warning

| Artic./Item | Descrizione/Description | Modello/Model |
|---|---|---|
| **123013** | **CUCINA GAS 5 FUOCHI CON FORNO GAS GN1/1**<br>**5 BURNERS GAS RANGE WITH GN1/1 GAS OVEN** | **PFL5GG/0** |

| Cons./Recom. | Pos./Posit. | Ricambio/Replacement | | | |
|---|---|---|---|---|---|
| | 48 | RC02116000 | MANOPOLA FORNO GAS SNACK GRIGIA | GREY KNOB | |
| | 49 | RC00915000 | RAMPA PFL105GG | RAMP PFL105GG | 73,50 |
| | 50 | RC00241000 | PRESSACAVO PG16 CON DADO | CABLE GLAND AND NUT | 7,18 |
| * | 502 | RC00805000 | PORTALAMPADA SCHERMATO | SHIELDED LAMP HOLDER | 30,01 |
| * | 503 | RC00566000 | LAMPADA 25W | LAMP | 13,24 |
| | 506 | RC00816000 | GRIGLIA FORNO "L" | OVEN GRID "L" | 37,62 |
| | 507 | RC00888000 | COPPIA GUIDE INTERNE FORNO | PAIR OF INTERNAL RUNNERS FOR OVEN | 67,96 |
| | 510 | RC00883000 | SCATOLA CAMINO FORNO 90 | FLUE BOX OVEN 90 | 42,63 |
| | 511 | RC00815000 | TEGLIA FORNO "L" | SAUCE TRAY FOR OVEN "90" | 86,93 |
| | 512 | RC00877000 | PIANO ESTRAIBILE FORNO | EXTRACTABLE OVEN SHELF | 83,42 |
| | 513 | RC00867000 | CAVO ACCENDITORE PFGG | IGNITION CABLE | 14,01 |
| * | 514 | RC00861000 | CANDELA ACCENDITORE FORNO | SPARK PLUG FOR OVEN | 18,21 |
| * | 516 | RC00882000 | BRUCIATORE FORNO 90 | BURNER FOR OVEN "90" | 106,36 |
| | 517 | RC00881000 | FONDO EST. FORNO 90 GAS | OVEN BASE 90 GAS | 42,63 |
| | 518 | RC00887000 | SQ. SUPP. INIETTORE FORNO 90 | INJECTOR OVEN90 SUPPORT BRACKET | 28,77 |
| | 519 | RC00886000 | PORTAINIETTORE PFLGG | INJECTOR HOLDER PFLGG | 18,10 |
| | 52 | RC01602000 | PIEDE 1"3/4 H250 | FOOT | 18,98 |
| | 520 | RC00879000 | GUARNIZIONE FACCIATA FORNO 90 | GASKET FOR OVEN L9 | 22,84 |
| | 521 | RC00885000 | GUARNIZIONE RIGIDA FORNO 90 | RIGID OVEN GASKET 90 | 22,40 |
| | 522 | RC00820000 | VETRO INTERNO FORNO 90 | INTERNAL GLASS FOR OVEN "90" | 54,29 |
| | 523 | RC00804000 | PORTARULLINO CERNIERA | HINGE ROLLER HOLDER | 14,78 |
| | 524 | RC00802000 | CERNIERA DX PER PORTA FORNO | RIGHT HINGE FOR OVEN "90" | 20,85 |
| | 525 | RC00821000 | CRISTALLO PORTA 90 | EXTERNAL GLASS FOR OVEN "90" | 79,88 |



L'azienda si riserva il diritto di apportare ulteriori aggiornamenti senza preavviso. / The data may be updated without prior warning

| Artic./Item | Descrizione/Description | Modello/Model |
|---|---|---|
| **123013** | **CUCINA GAS 5 FUOCHI CON FORNO GAS GN1/1**<br>**5 BURNERS GAS RANGE WITH GN1/1 GAS OVEN** | **PFL5GG/0** |

| Cons./Recom. | Pos./Posit. | Ricambio/Replacement | | | Prezzo/Price List |
|---|---|---|---|---|---|
| | 526 | RC00876000 | SQUADRETTA CERNIERA SX FORNO GAS | GAS OVEN LEFT HINGE BRACKET | 30,01 |
| | 527 | RC00803000 | CERNIERA SX PER PORTA FORNO | LEFT HINGE FOR OVEN "90" | 20,85 |
| | 528 | RC01289000 | MICROINTERRUTTORE PORTA FORNO SNACK | MICRO SWITCH | 16,33 |
| | 529 | RC00872000 | BOMBATO PORTA FORNO 90 | ROUNDED OVEN DOOR 90 | 157,47 |
| | 530 | RC00819000 | ASSIEME PORTA FORNO 90G | OVEN DOOR ASSEMBLY 90G | 476,09 |
| | 531 | RC00874000 | CRISTALLO M NERO FORNO 90 SMALVIC | OVEN DOOR TEMPERED GLASS 90 | 91,02 |
| | 532 | RC00832000 | SQUADRETTA FISSAGGIO VETRO | GLASS FIXTURE BRACKET | 22,40 |
| | 54 | RC00927000 | PROFILO ANT. FORNO 90 | OVEN90 FRONT PROFILE | 17,96 |
| | 55 | RC00928000 | FISS. INFERIORE FORNO 90 | LOWER FIXTURE FOR OVEN 90 | 31,45 |
| | 57 | RC00818000 | FIANCO SX PFL105G | LEFT SIDE PFL105G | 61,61 |
| | 58 | RC00822000 | COPERTURA ANTERIORE PFL | FRONT COVER PFL | 44,73 |



L'azienda si riserva il diritto di apportare ulteriori aggiornamenti senza preavviso. / The data may be updated without prior warning