DESPIECE TECNICO

Fry-Tops
Fry-Tops
Grillades
Griddle-Platten
Fry-Tops

Gama 900

Modelos:

FTG9-05 // FTE9-05
FTG9-10 // FTE9-10
FTG/C9-05 // FTE/C9-05
FTG/C9-10 // FTE/C9-10

Marzo 2001 March

FAGOR

Fagor Industrial

N plano
C-986

Firma

Fecha
3-2001

Aparato
FRY-TOP 900 GAS

Lamina
1

Fagor Industrial S.Coop.
Oñate

FAGOR

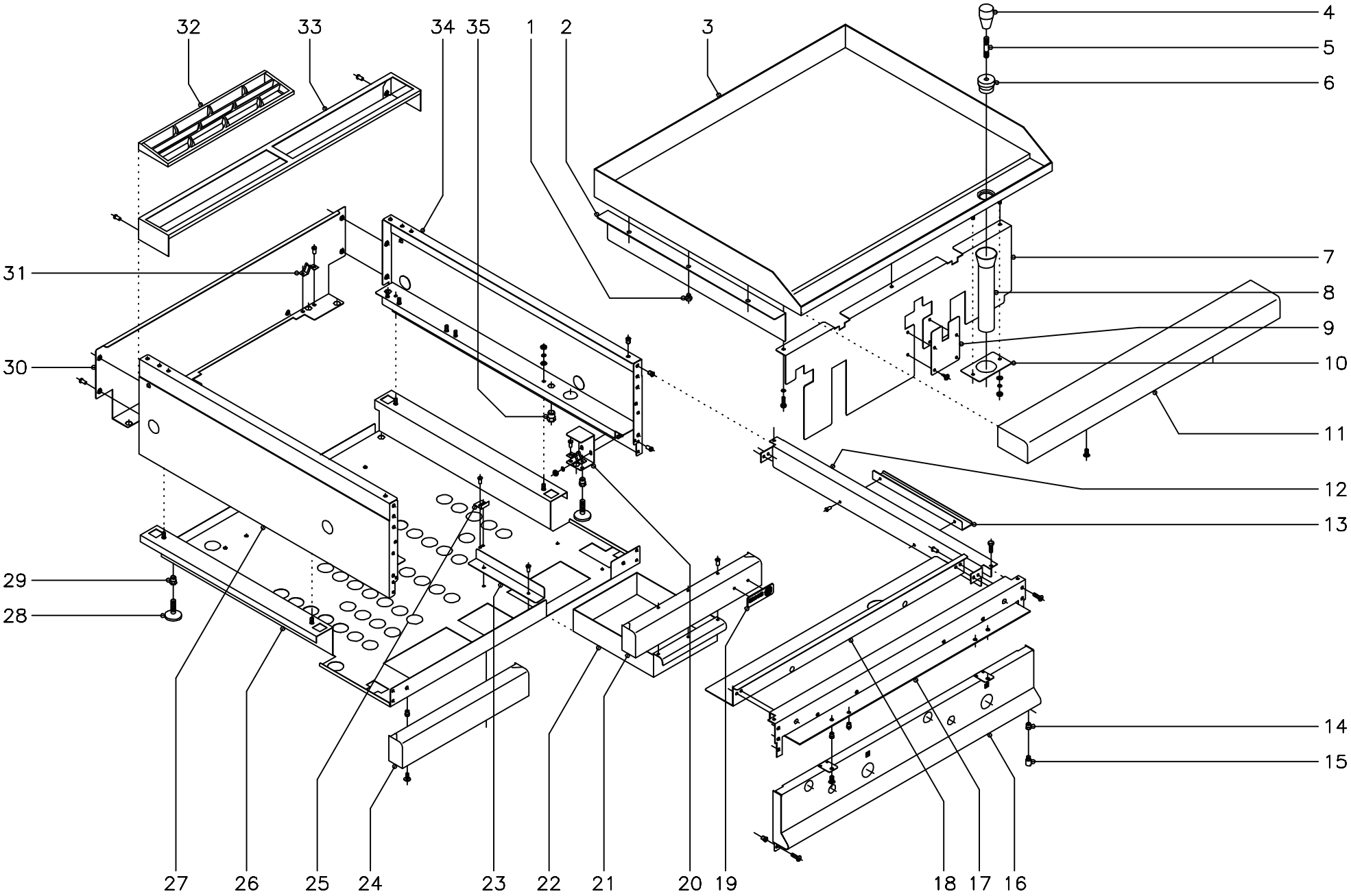

MOD.	FRY-TOP A GAS	ZONA	MUEBLE	PLANO	C-986

ITEM	CODIGO	DENOMINACION	TEXTO	FTG9-05	FTG9-10								NOTAS
1	R165414	Apoyo lateral		6	6								
2	R162620	Liston lateral		2	2								
3	R155435	Plancha lisa		1	-								
3	R165434	Plancha lisa		-	1								
3	R155438	Plancha lisa cromoduro		1	-								
3	R165459	Plancha lisa cromoduro		-	1								
3	R155437	Plancha rayada		1	-								
3	R165457	Plancha rayada		-	1								
3	R165454	Plancha lisa + rayada		-	1								
3	R155439	Plancha rayada cromoduro		1	-								
3	R165463	Plancha rayada cromoduro		-	1								
3	R165461	Plancha lisa + rayada cromoduro		-	1								
4	S116122	Mando pomo		1	1								Solo cromoduro
5	R619913	Alargadera		1	1								Solo cromoduro
6	R619912	Tapon rebosadero		1	1								Solo cromoduro
7	R152613	Liston cubierta grifos		1	-								
7	R162617	Liston cubierta grifos		-	1								
	Q262040	Arandela muelle A-6		2	3								
	Q012042	Tornillo exagonal M-6x15		2	3								
8	R155010	Tubo desagüe		1	1								
9	R162616	Protector grifos		-	1								
	Q151301	Tornillo alomado		-	4								
10	R152607	Soporte tubo desagüe		1	1								
	Q302022	Arandela plana Ø16xØ6x1,2		2	2								
	Q262040	Arandela muelle A-6		2	2								
	Q162040	Tuerca exagonal M-6		2	2								
11	X165400	Anterior de mesa 1/2 M.		1	-								
11	R165431	Anterior de mesa 1 M.		-	1								
	Q221342	Remache exagonal M-5		2	2								

MOD.	FRY-TOP A GAS	ZONA	MUEBLE	PLANO	C-986

ITEM	CODIGO	DENOMINACION	TEXTO	FTG9-05	FTG9-10								NOTAS
	Q152004	Tornillo aplastado M-5x13		2	2								
12	R152807	Lateral de mesa		2	2								
	Q012031	Tornillo exagonal M-5x10		4	4								
	Q221342	Remache exagonal M-5		4	4								
13	R152601	Tirante lateral		2	2								
	Q419005	Remache tubular Ø4x8		4	4								
14	Q221343	Remache exagonal M-6		2	2								
15	Q151336	Tornillo eje superior puerta		1	2						Solo cuando llevan puertas		
16	R152810	Panel portamandos		1	-								
16	R162808	Panel portamandos		-	1								
	Q221342	Remache exagonal M-5		4	4								
	Q152004	Tornillo aplastado M-5x13		4	4								
17	X162667	Escuadra amarre anterior mesa		1	-								
17	R162613	Escuadra amarre anterior mesa		-	1								
	Q221342	Remache exagonal M-5		6	6								
	Q012031	Tornillo exagonal M-5x10		6	6								
18	R152812	Anterior interior mesa 1/2 M.		1	-								
18	R602606	Anterior interior mesa 1 M.		-	1								
	Q419005	Remache tubular Ø4x8		4	4								
19	U262806	Escudo FAGOR		1	1								
	Q221023	Clips sujecion escudo		2	2								
20	H012805	Escuadra amarre pata		2	2								
	Q242030	Arandela muelle A-5		4	4								
	Q162030	Tuerca exagonal M-5		4	4								
21	R152806	Zocalo anterior		1	1						Se elimina cuando llevan puertas		
	Q419005	Remache tubular Ø4x8		3	3								
22	R152608	Caja recogegrasas		1	1								
23	R612702	Guia recogegrasas		2	2								
	Q419005	Remache tubular Ø4x8		4	4								

MOD.	FRY-TOP A GAS	ZONA	MUEBLE	PLANO	C-986

ITEM	CODIGO	DENOMINACION	TEXTO	FTG9-05	FTG9-10								NOTAS
24	R162814	Zocalo anterior izquierdo		-	1						Se elimina cuando llevan puertas		
	Q221343	Remache exagonal M-6		-	2								
	Q152017	Tornillo amarre M-6x13		-	2								
25	R202607	Escuadra tope recogegrasas		1	1								
	Q419005	Remache tubular Ø4x8		2	2								
26	R150302	Base inferior		1	-								
26	R160302	Base inferior		-	1								
27	R162812	Panel lateral izquierdo		1	1								
	Q302022	Arandela plana Ø16xØ6x1,2		2	2								
	Q262040	Arandela muelle A-5		2	2								
	Q162030	Tuerca exagonal M-5		2	2								
28	Z200105	Pata regulable		4	4								
29	Q221345	Remache exagonal M-10		4	4								
30	R152811	Panel posterior		1	-								
30	R162813	Panel posterior		-	1								
	Q419005	Remache tubular Ø4x8		4	4								
31	X010503	Muelle enganche piton		4	4								
	Q419007	Remache tubular Ø3,2x6		8	8								
32	R205425	Embellecedor chimenea		1	2								
33	R205429	Soporte embellecedor 1/2 M.		1	-								
33	R205428	Soporte embellecedor 1 M.		-	1								
	Q419005	Remache tubular Ø4x8		2	2								
34	R162810	Panel lateral derecho		1	1								
	Q302022	Arandela plana Ø16xØ6x1,2		2	2								
	Q242030	Arandela muelle A-5		2	2								
	Q162030	Tuerca exagonal M-5		2	2								
35	Q221345	Remache exagonal M-10		2	2								

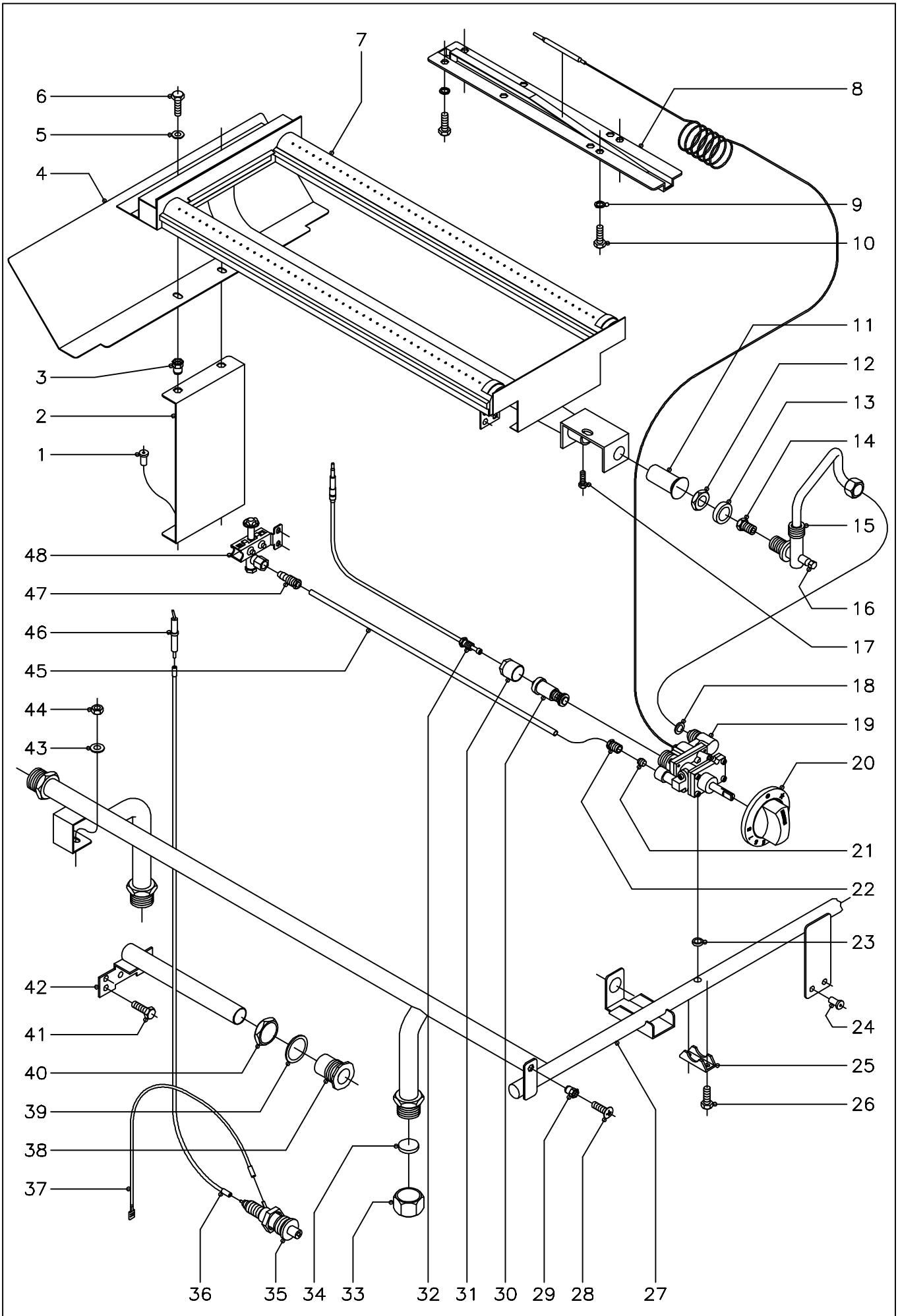

N plano	Firma	Fecha	Aparato	Lamina	
C-987		3-2001	(But.-Prop.Y Gas Natural) FRY-TOP FTG9-05, FTG9-10	2	Fagor Industrial S.Coop. FAGOR Oñate

MOD.	FRY-TOP A GAS (But.-Prop. Y Gas Natural)	ZONA	PARTE FUNCIONAL	PLANO	C-987

ITEM	CODIGO	DENOMINACION	TEXTO	FTG9-05	FTG9-10								NOTAS
1	Q419005	Remache tubular Ø4x8		2	4								
2	R162603	Soporte quemador		1	2								
3	Q221342	Remache exagonal M-5		2	4								
4	R152610	Conduccion de humos		1	2								
5	Q302022	Arandela plana Ø16xØ6x1,2		2	4								
6	Q012031	Tornillo exagonal M-5x10		2	4								
7	R635700	Quemador		1	2								
8	R162630	Conjunto soporte bulbo		1	-								
8	R162633	Conjunto soporte bulbo		-	2								
9	Q242030	Arandela muelle A-5		4	8								
10	Q012032	Tornillo exagonal M-5x15		4	8								
11	U325707	Regulador de aire		1	2								
12	Q223019	Tuerca exagonal 3/8"		1	2								
13	Q301323	Arandela Ø25xØ17x6		1	2								
14	9105100	Tobera Ø 1,50 (But.-Prop.)		1	2						Planchas SIN cromoduro		
14	U052401	Tobera Ø 1,45 (But.-Prop.)		1	2						Planchas CON cromoduro		
14	1011600	Tobera Ø 2,25 (Gas Natural)		1	2						Planchas SIN cromoduro		
14	U262400	Tobera Ø 2,15 (Gas Natural)		1	2						Planchas CON cromoduro		
15	R155012	Conduccion a quemador		1	-								
15	R165038	Conduccion a quemador		-	2								
16	Q153002	Tornillo tapon (Toma presion)		1	2								
17	Q012031	Tornillo exagonal M-5x10		1	2								
18	Q300025	Arandela junta Ø14xØ8,5x1,5		1	1								
19	R612101	Termostato MTZ-7200 (120 - 310º)		1	2								
20	R202106	Boton de mando Ø 8		1	2								
21	X205028	Bicono Ø 6		1	2								
22	U195009	Manguito empalme		1	2								
23	Q307034	Junta de estanqueidad termostato		1	2								
24	Q419005	Remache tubular Ø4x8		-	2								

MOD.	FRY-TOP A GAS (But.-Prop. Y Gas Natural)	ZONA	PARTE FUNCIONAL	PLANO	C-987

ITEM	CODIGO	DENOMINACION	TEXTO	FTG9-05	FTG9-10								NOTAS
25	Z982018	Brida amarre termostato		1	2								
26	Q151317	Tornillo exagonal M-5x22		2	4								
27	R155050	Conduccion general		1	-								
27	R165050	Conduccion general		-	1								
28	Q152004	Tornillo aplastado M-5x13		2	2								
29	Q221342	Remache exagonal M-5		2	2								
30	6002705	Grupo electromagnetico		1	2								
31	6002706	Tapon grupo electromagnetico		1	2								
32	U222130	Termopar L=600 mm.		1	2								
33	U635008	Tuerca ciega 3/4"		2	2								
34	Q306051	Arandela tapon Ø23,5x4		2	2								
35	S113034	Piezoelectrico		1	2								
36	R613030	Cable bujia a piezoelectrico		1	2								
37	U333003	Cable masa a piezoelectrico		1	2								
38	S112804	Embellecedor tubo encendido		1	2								
39	Q306027	Arandela junta Ø33,8xØ27x1,5		1	2								
40	Q221324	Tuerca exagonal 3/4"		1	2								
41	Q012031	Tornillo exagonal M-5x10		2	4								
42	R155013	Tubo de encendido		1	-								
42	R165011	Tubo de encendido		-	2								
43	Q302022	Arandela plana Ø16xØ6x1,2		1	1								
44	Q162030	Tuerca exagonal M-5		1	1								
45	R165019	Conduccion a piloto		1	-								
45	R165035	Conduccion a piloto		-	2								
46	X012101	Bujia de encendido		1	2								
47	U134323	Racord con bicono Ø 6		1	2								
48	U322118	Piloto completo		1	2								
	U442138	Inyector piloto Ø 0,25 (B.P.yG.V.)		1	2								Regular para G.V.
	U442137	Inyector piloto Ø 0,40 (Gas Natural)		1	2								

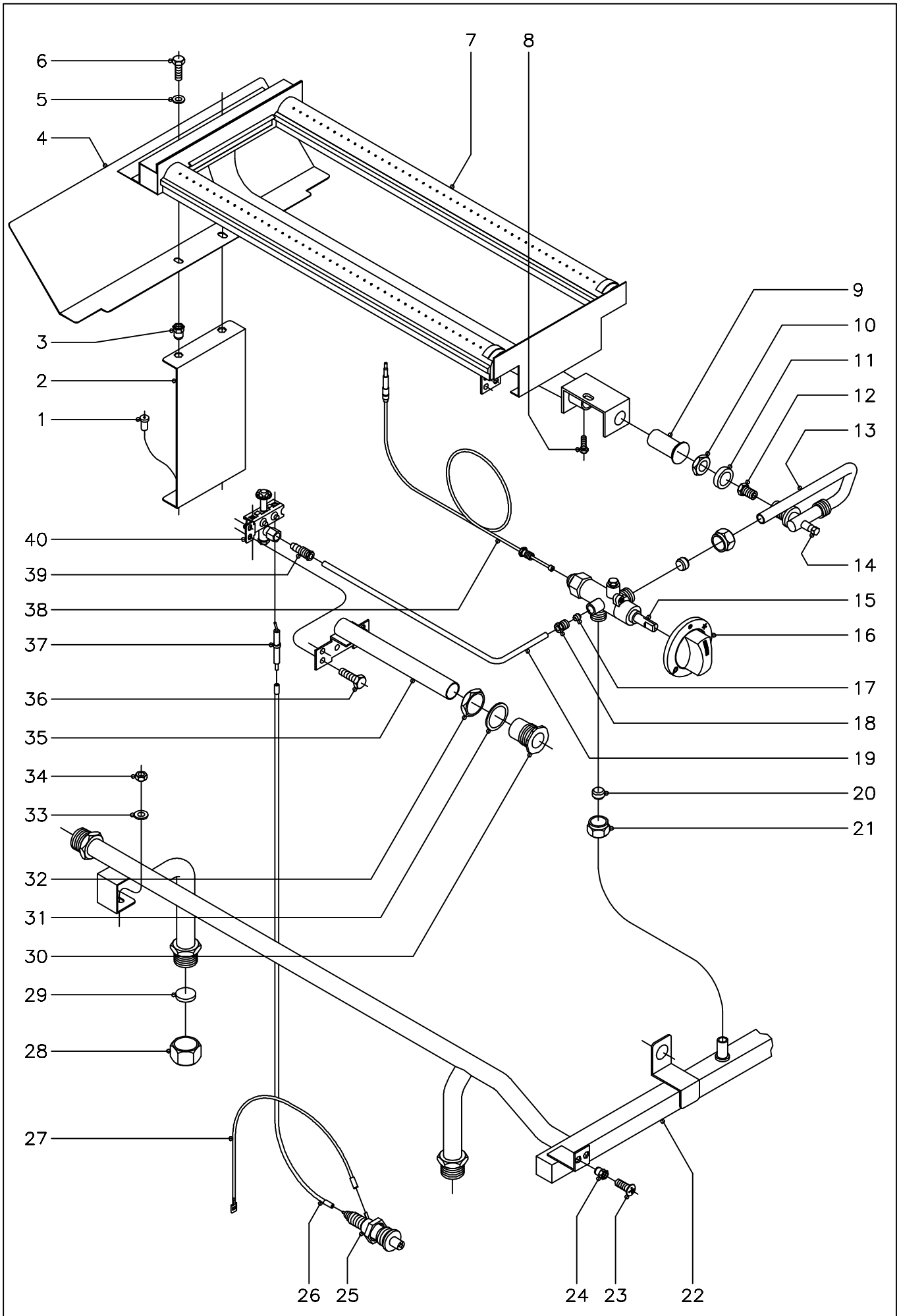

N plano	Firma	Fecha	Aparato	Lamina	
C–988		3–2001	(Gas villa) FRY–TOP FTG9–05, FTG9–10	3	Fagor Industrial S.Coop. Oñate

MOD.	FRY-TOP A GAS (Gas Villa)	ZONA	PARTE FUNCIONAL	PLANO	C-988

ITEM	CODIGO	DENOMINACION	TEXTO	FTG9-05	FTG9-10								NOTAS
1	Q419005	Remache tubular Ø4x8		2	4								
2	R162603	Soporte quemador		1	2								
3	Q221342	Remache exagonal M-5		2	4								
4	R152610	Conduccion de humos		1	2								
5	Q302022	Arandela plana Ø16xØ6x1,2		2	4								
6	Q012031	Tornillo exagonal M-5x10		2	4								
7	R635700	Quemador		1	2								
8	Q012031	Tornillo exagonal M-5x10		1	2								
9	U325707	Regulador de aire		1	2								
10	Q223019	Tuerca exagonal 3/8"		1	2								
11	Q301323	Arandela Ø25xØ17x6		1	2								
12	X102403	Tobera Ø4,58 (Gas Villa)		1	2								
13	R155042	Conduccion a quemador		1	-								
13	R165044	Conduccion a quemador		-	2								
14	Q153002	Tornillo tapon (Toma presion)		1	2								
15	R612100	Grifo CAL-3200 (min.-0,8)		1	2								
16	U542101	Boton de mando Ø10		1	2								
17	X205028	Bicono Ø 6		1	2								
18	U195009	Manguito empalme (p/tubo Ø6)		1	2								
19	R165013	Conduccion a piloto		1	-								
19	R165046	Conduccion a piloto		-	2								
20	U055043	Bicono Ø 12		2	4								
21	Q221336	Tuerca M-18x1,5 (p/tubo Ø12)		2	4								
22	R155056	Tubo distribuidor general		1	-								
22	R165056	Tubo distribuidor general		-	1								
23	Q152004	Tornillo aplastado M-5x13		2	2								
24	Q221342	Remache exagonal M-5		2	2								
25	S113034	Piezoelectrico		1	2								
26	R613030	Cable bujia a piezoelectrico		1	2								

MOD.	FRY-TOP A GAS (Gas Villa)	ZONA	PARTE FUNCIONAL	PLANO	C-988

ITEM	CODIGO	DENOMINACION	TEXTO	FTG9-05	FTG9-10								NOTAS
27	U333003	Cable masa a piezoelectrico		1	2								
28	U635008	Tuerca ciega 3/4"		2	2								
29	Q306051	Arandela tapon Ø23,5x4		2	2								
30	S112804	Embellecedor tubo encendido		1	2								
31	Q306027	Arandela junta Ø33,8xØ27x1,5		1	2								
32	Q221324	Tuerca exagonal 3/4"		1	2								
33	Q302022	Arandela plana Ø16xØ6x1,2		1	1								
34	Q162030	Tuerca exagonal M-5		1	1								
35	R155013	Tubo encendido		1	-								
35	R165011	Tubo encendido		-	2								
36	Q012031	Tornillo exagonal M-5x10		2	4								
37	X012101	Bujia de encendido		1	2								
38	U222130	Termopar L=600 mm.		1	2								
39	U134323	Racord con bicono Ø 6		1	2								
40	U322118	Piloto completo		1	2								
	U442138	Inyector piloto Ø0,25 (B.P.y G.V.)		1	2								Regular para G.V.

MOD.	FRY-TOP A GAS	ZONA	VARIOS	PLANO	

ITEM	CODIGO	DENOMINACION	TEXTO	FTG9-05	FTG9-10								NOTAS
	R166502	Folleto de instrucciones		1	1								
	R636500	Rasqueta		1	1								Solo Cromoduro

MOD.	FRY-TOP A GAS	ZONA	PIEZAS ESPECIFICAS PARA LOS DISTINTOS GASES	PLANO	C-987, C-988

ITEM	CODIGO	DENOMINACION	TEXTO	FTG9-05	FTG9-10								NOTAS
		BUTANO - PROPANO											
14	9105100	Tobera Ø 1,50 (Plano C-987)		1	2						Planchas SIN cromoduro		
14	U052401	Tobera Ø 1,45 (Plano C-987)		1	2						Planchas CON cromoduro		
48	U442138	Inyector piloto Ø 0,25 (B.P.y G.V.)		1	2								(Plano C-987)
s/n	U136501	Indicador (Butano - Propano)		1	1								
		GAS NATURAL											
14	1011600	Tobera Ø 2,25 (Plano C-987)		1	2						Planchas SIN cromoduro		
14	U262400	Tobera Ø 2,15 (Plano C-987)		1	2						Planchas CON cromoduro		
48	U442137	Inyector piloto Ø 0,40 (Gas Natural)		1	2								(Plano C-987)
s/n	U134402	Indicador (Gas Natural)		1	1								
		GAS VILLA											
12	X102403	Tobera Ø 4,58 (Plano C-988)		1	2						Planchas SIN cromoduro		
40	U442138	Inyector piloto Ø 0,25 (B.P.y G.V.)		1	2						(Plano C-988) Regular para G.V.		
s/n	U134310	Indicador (Gas Villa)		1	1								

N plano
C-989

Firma

Fecha
3-2001

Aparato
FRY-TOP 900 ELECTRICOS

Lamina
4

Fagor Industrial S.Coop.
Oñate

FAGOR

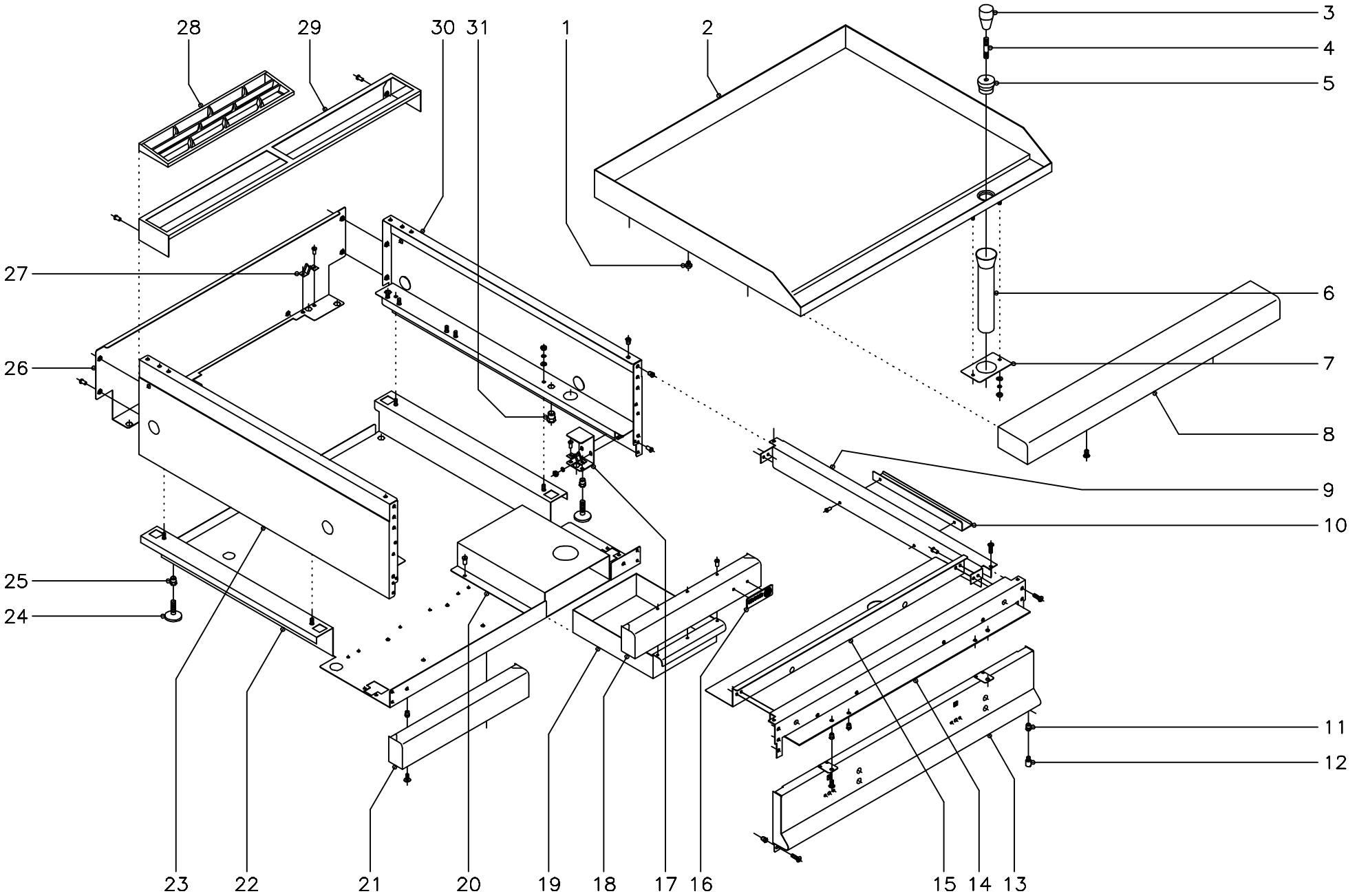

MOD.	FRY-TOP ELECTRICOS	ZONA	MUEBLE	PLANO	C-989

ITEM	CODIGO	DENOMINACION	TEXTO	FTE9-05	FTE9-10								NOTAS
1	R165414	Apoyo lateral		6	6								
2	R585400	Plancha lisa		1	-								
2	R595411	Plancha lisa		-	1								
2	R585402	Plancha lisa cromoduro		1	-								
2	R595417	Plancha lisa cromoduro		-	1								
2	R585401	Plancha rayada		1	-								
2	R595415	Plancha rayada		-	1								
2	R595413	Plancha lisa + rayada		-	1								
2	R585403	Plancha rayada cromoduro		1	-								
2	R595421	Plancha rayada cromoduro		-	1								
2	R595419	Plancha lisa + rayada cromoduro		-	1								
3	S116122	Mando pomo		1	1								Solo cromoduro
4	R619913	Alargadera		1	1								Solo cromoduro
5	R619912	Tapon rebosadero		1	1								Solo cromoduro
6	R155010	Tubo desagüe		1	1								
7	R152607	Soporte tubo desagüe		1	1								
	Q302022	Arandela plana Ø16xØ6x1,2		2	2								
	Q262040	Arandela muelle A-6		2	2								
	Q162040	Tuerca exagonal M-6		2	2								
8	X165400	Anterior de mesa 1/2 M.		1	-								
8	R165431	Anterior de mesa 1 M.		-	1								
	Q221342	Remache exagonal M-5		2	2								
	Q152004	Tornillo aplastado M-5x13		2	2								
9	R152807	Lateral de mesa		2	2								
	Q152004	Tornillo aplastado M-5x13		4	4								
	Q419005	Remache tubular Ø4x8		4	4								
10	R152601	Tirante lateral		2	2								
	Q419005	Remache tubular Ø4x8		4	4								

MOD.	FRY-TOP ELECTRICOS	ZONA	MUEBLE	PLANO	C-989

ITEM	CODIGO	DENOMINACION	TEXTO	FTE9-05	FTE9-10								NOTAS
11	Q221343	Remache exagonal M-6		2	2								
12	Q151336	Tornillo eje superior puerta		1	2						Solo cuando llevan puertas		
13	R582802	Panel portamandos 1/2 M.		1	-								
13	R592802	Panel portamandos 1 M.		-	1								
	Q221342	Remache exagonal M-5		4	4								
	Q152004	Tornillo aplastado M-5x13		4	4								
14	X162667	Escuadra amarre anterior mesa		1	-								
14	R162613	Escuadra amarre anterior mesa		-	1								
	Q221342	Remache exagonal M-5		6	6								
	Q152004	Tornillo aplastado M-5x13		6	6								
15	R152812	Anterior interior de mesa		1	-								
15	R602606	Anterior interior de mesa		-	1								
	Q419005	Remache tubular Ø 4x8		4	4								
16	U262806	Escudo FAGOR		1	1								
	Q221023	Clips sujecion escudo		2	2								
17	H012805	Escuadra amarre pata		2	2								
	Q262030	Arandela muelle A-5		4	4								
	Q162030	Tuerca exagonal M-5		4	4								
18	R152806	Zocalo anterior		1	1						Se elimina cuando llevan puertas		
	Q419005	Remache tubular Ø 4x8		3	3								
19	R152608	Caja recogegrasas		1	1								
20	R592602	Cubierta recogegrasas		1	1								
	Q419005	Remache tubular Ø 4x8		4	4								
21	R162814	Zocalo anterior izquierdo		-	1						Se elimina cuando llevan puertas		
	Q221343	Remache exagonal M-6		-	2								
	Q152017	Tornillo amarre M-6x13		-	2								
22	R582801	Base inferior		1	-								
22	R592801	Base inferior		-	1								

MOD.	FRY-TOP ELECTRICOS	ZONA	MUEBLE	PLANO	C-989

ITEM	CODIGO	DENOMINACION	TEXTO	FTE9-05	FTE9-10								NOTAS
23	R162812	Panel lateral izquierdo		1	1								
	Q302022	Arandela plana Ø16xØ6x1,2		2	2								
	Q262030	Arandela muelle A-5		2	2								
	Q162030	Tuerca exagonal M-5		2	2								
22	Z200105	Pata regulable		4	4								
23	Q221345	Remache exagonal M-10		4	4								
24	R152811	Panel posterior		1	-								
24	R162813	Panel posterior		-	1								
	Q419005	Remache tubular Ø 4x8		4	4								
25	X010503	Muelle enganche piton		4	4								
	Q419007	Remache tubular Ø 3,2x6		8	8								
26	R205425	Embellecedor chimenea		1	2								
27	R205429	Soporte embellecedor 1/2 M.		1	-								
27	R205428	Soporte embellecedor 1 M.		-	1								
	Q419005	Remache tubular Ø 4x8		2	2								
28	R162810	Panel lateral derecho		1	1								
	Q302022	Arandela plana Ø16xØ6x1,2		2	2								
	Q242030	Arandela muelle A-5		2	2								
	Q162030	Tuerca exagonal M-5		2	2								
29	Q221345	Remache exagonal M-10		2	2								

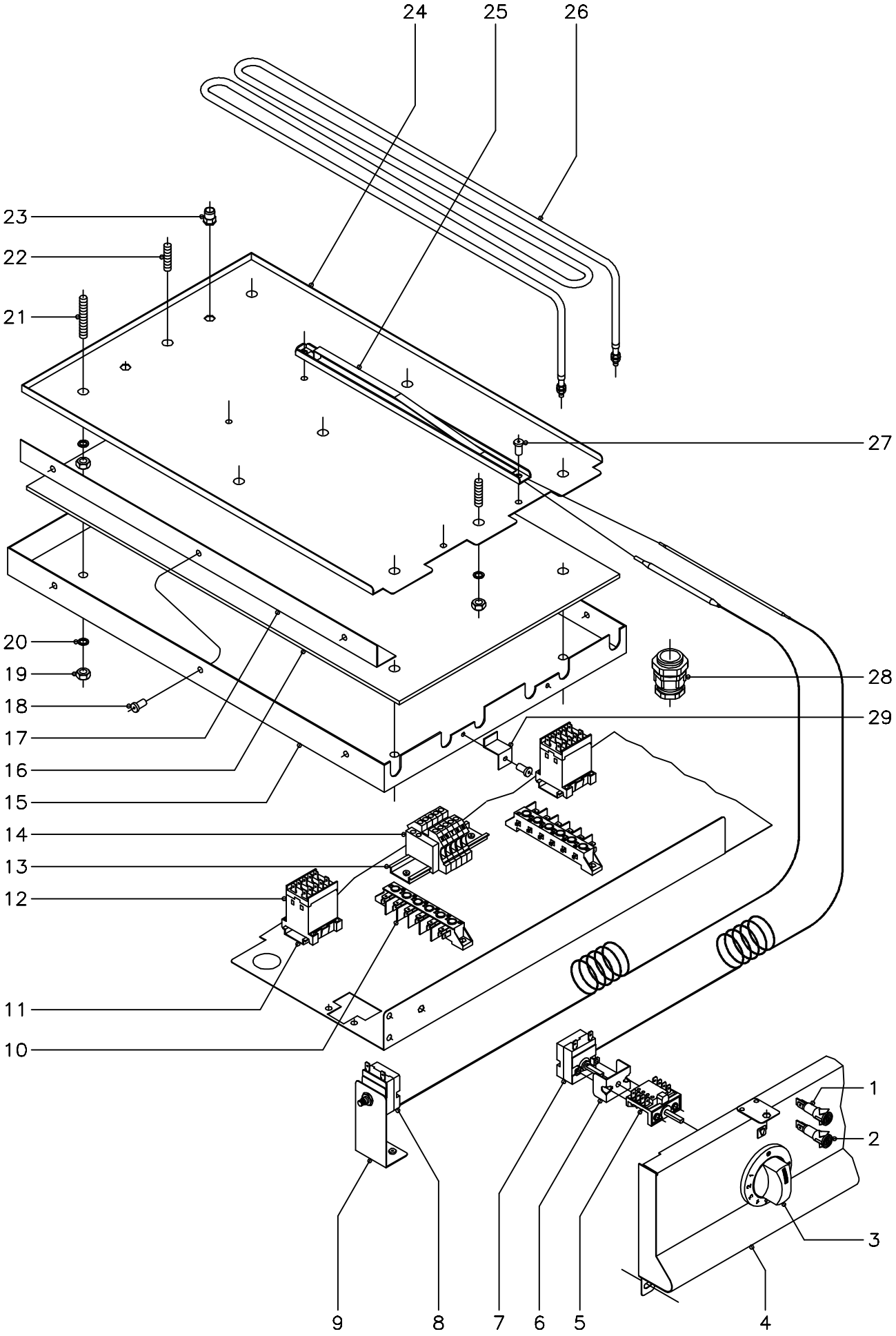

N plano	Firma	Fecha	Aparato	Lamina	
C-990		3-2001	FRY-TOP 900 ELECTRICOS	5	Fagor Industrial S.Coop. FAGOR Oñate

MOD.	FRY-TOP ELECTRICOS	ZONA	PARTE FUNCIONAL	PLANO	C-990

ITEM	CODIGO	DENOMINACION	TEXTO	FTE9-05	FTE9-10								NOTAS
1	Z203004	Piloto verde		1	2								
2	Z203005	Piloto ambar		1	2								
3	U673017	Boton de mando Ø 6		1	2								
	Q281000	Anillo de compresion para boton		1	2								
4	R582802	Panel portamandos		1	-								
4	R592802	Panel portamandos		-	1								
5	X163007	Conmutador acople termostato		1	2								
	Q151320	Tornillo alomado M-4x6		2	4								
6	X313001	'U'' Soporte termostato		1	2								
7	X153000	Termostato 50 - 310º C.		1	2								
8	R612103	Termostato limitador		1	2								
9	R572607	Soporte limitador		1	2								
10	R253044	Regleta		1	2								
11	Z123018	Guia contactor L=55		1	2								
12	Z213007	Contactor 230V., 50 - 60Hz.		1	2								
13	R663055	Guia contactor L=120		-	1								
14	Z683069	Borna fases (gris)		-	3								
	Z683097	Borna neutro (azul)		-	1								
	Z683070	Borna tierra (amarillo - verde)		-	1								
	Z683096	Tope final		-	1								
15	R582600	Cubierta resistencias		1	-								
15	R592600	Cubierta resistencias		-	2								
16	R592603	Aislante resistencias		1	2								
17	R572601	Fijacion lateral aislante		2	4								
18	Q419005	Remache tubular Ø 4x8		6	12								
19	Q162050	Tuerca exagonal M-8		13	26								
20	Q262050	Arandela muelle A-8		13	26								
21	Q131557	Varilla roscada M-8x50		4	8								
22	Q131555	Varilla roscada M-8x30		5	10								

MOD.	FRY-TOP ELECTRICOS	ZONA	PARTE FUNCIONAL	PLANO	C-990

ITEM	CODIGO	DENOMINACION	TEXTO	FTE9-05	FTE9-10								NOTAS
23	Q221343	Remache exagonal M-6		2	4								
24	R582601	Amarre resistencias		1	-								
24	R592601	Amarre resistencias		-	2								
25	R592630	Conjunto soporte bulbo		1	-								
25	R592633	Conjunto soporte bulbo		-	2								
26	R573010	Resistencia (230 V., 2000 W.)		3	6								
27	Q419005	Remache tubular Ø 4x8		2	4								
28	R013022	Prensaestopas		1	-								
28	R023013	Prensaestopas		-	1								
29	U615409	Escuadra distanciadora		1	2								
	Q419005	Remache tubular Ø 4x8		1	2								

MOD.	FRY-TOP ELECTRICOS	ZONA	VARIOS	PLANO	

ITEM	CODIGO	DENOMINACION	TEXTO	FTE9-05	FTE9-10								NOTAS
	R636500	Rasqueta		1	1								Solo Cromoduro
	R596502	Folleto de instrucciones		1	1								
	R223000	Cableado portamandos		1	2								
	R223002	Cableado regleta - contactor		1	2								
	R223003	Cableado contactor - resistencias		1	2								
	R573003	Cableado limitador		1	2								
	R573002	Cableado regleta - bornas		-	2								
	X183008	Cableado regleta - contactor		-	2								
	R563000	Esquema electrico adhesivo		1	-								Plano HB-14936-2
	R573001	Esquema electrico adhesivo		-	1								Plano HC-71227-3
	R573005	Esquema electrico de montaje		1	1								Plano HC-71229

FTE-905 FTE-705

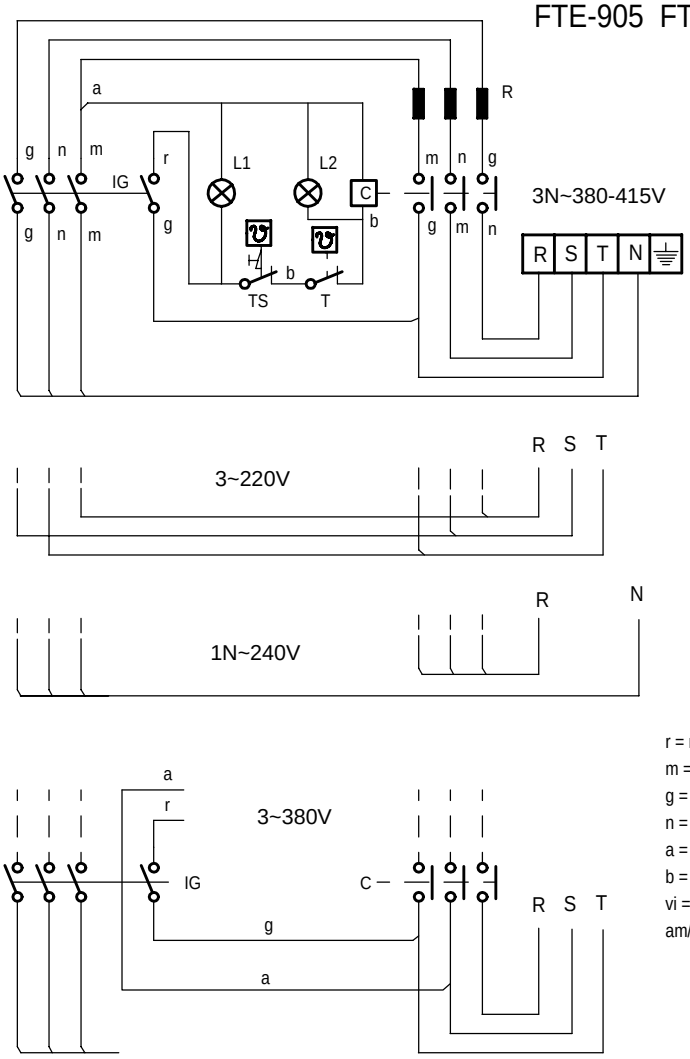

r = rojo-red-rouge
m = marron-brown-marron
g = gris-grey-gris
n = negro-black-noir
a = azul-blue-bleu
b = blanco-white-blanc
vi = violeta-violette-violet
am/ve = amarillo/verde
yellow/green
jaune/vert

NOTAS

- Las inscripciones resistirán sin modificación apreciable el frotamiento durante 15 seg. de un algodón impregnado en gasolina.

IG: Interruptor general
L1: Lámpara funcionamiento
T: Termostato regulable (50-310°C)
L2: Lámpara calentamiento
C: Contactor de calentamiento
R: Resistencias
TS: Termostato seguridad (400°C)

	Esquema teorico adhesivo			R-563000		
Nº	Pieza	Cant.	Material	Nº Clasificacion	Acabado	
Nº	Modificacion		Propuesta de	Fecha	Tolerancias generales	
①	Introducir TS		Maillo	95-6-14		
②	Introducir FTE-705		Etxeberria	1-7-97	<5±	50–100± :
③	Introducir G-700		Etxeberria	8-7-97	5–25± :	>100±
					25–50± :	∝±

	Firma	Fecha		
Dibujado	JON	95-5-23	FAGOR	Mecanizado superficial
Proyectado				
Comprobado	Jefe g		Fagor Industrial,Koop.Elk, Mugatua	
Escala	FRY-TOP		Plano numero HB-14936 -3	
			Sustituye al N°	
	Plano hau ez daiteke erabil ez berrizta gure baimenitz gabe		Sustituido por	

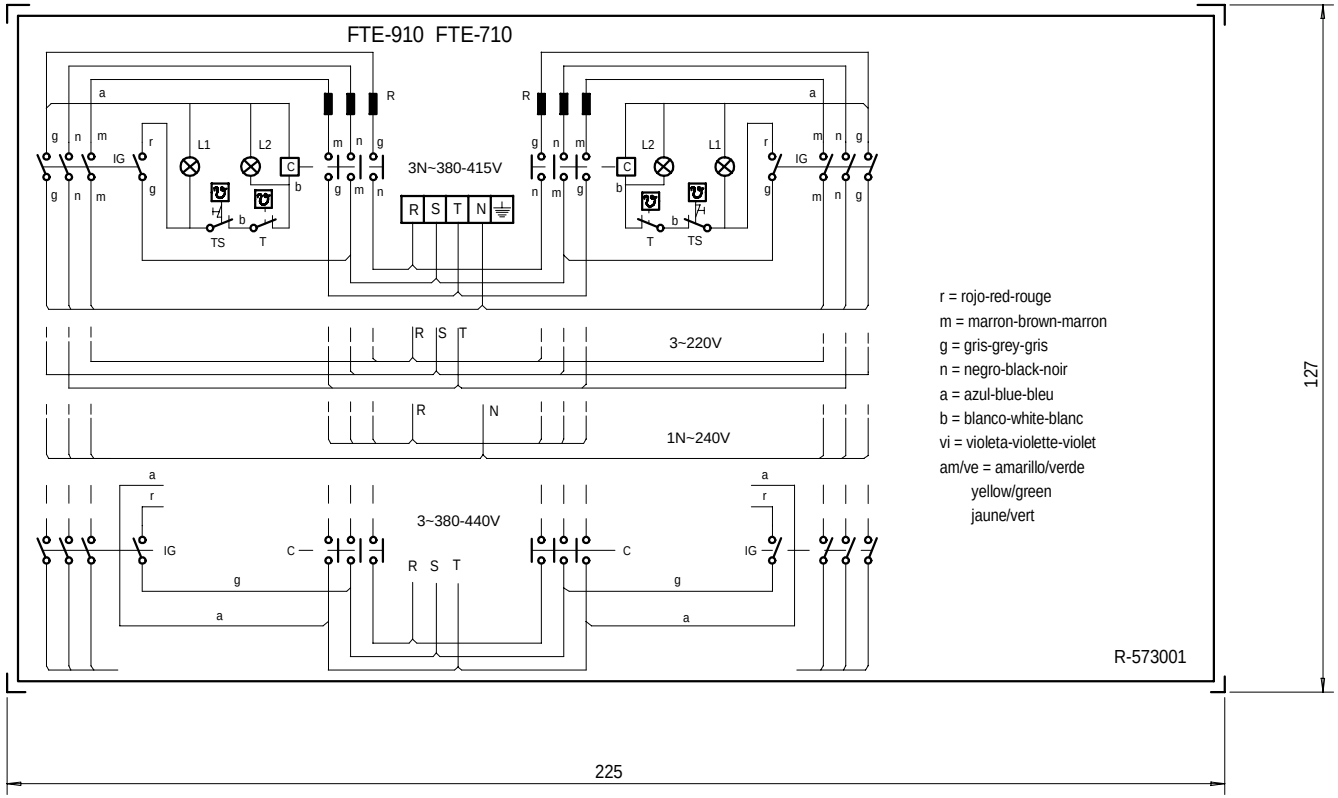

NOTA

- Las inscripciones resistirán sin modificación apreciable el frotamiento durante 15 seg. de un algodón impregnado en gasolina.

IG: Interruptor general
L1: Lámpara funcionamiento
T: Termos.regulable(50-310°C)
L2: Lámpara calentamiento
C: Contactor calentamiento
R: Resistencias
TS: Termos.seguridad(400°c)

Plastico blanco alto brillo

	Esquema teorico adhesivo		R-573001		
Nº	Pieza	Material	Nº Clasificacion	Acabado	
Nº	Modificacion	Propuesta de	Fecha	Tolerancias generales	
①	Introducir TS	Maillo	95-6-14		
2	Modific.general(pasar a fabric.interior)	Plazaola	23-4-97	<5±	50–100± :
③	Introducir FTE-705	Etxeberria	1-7-97	5–25± :	>100±
④	Introducir G 700	Maillo	11/7/97	25–50± :	∝±

	Firma	Fecha		
Dibujado	JON	95-5-23	FAGOR	Mecanizado superficial
Proyectado				
Comprobado			Fagor Industrial,Koop.Elk, Mugatua	
Escala 1/1	FRY-TOP		Plano numero HC-71227 -4	
	Plano hau ez daiteke erabil ez berrizta gure baimenitz gabe		Sustituye al Nº	
			Sustituido por	

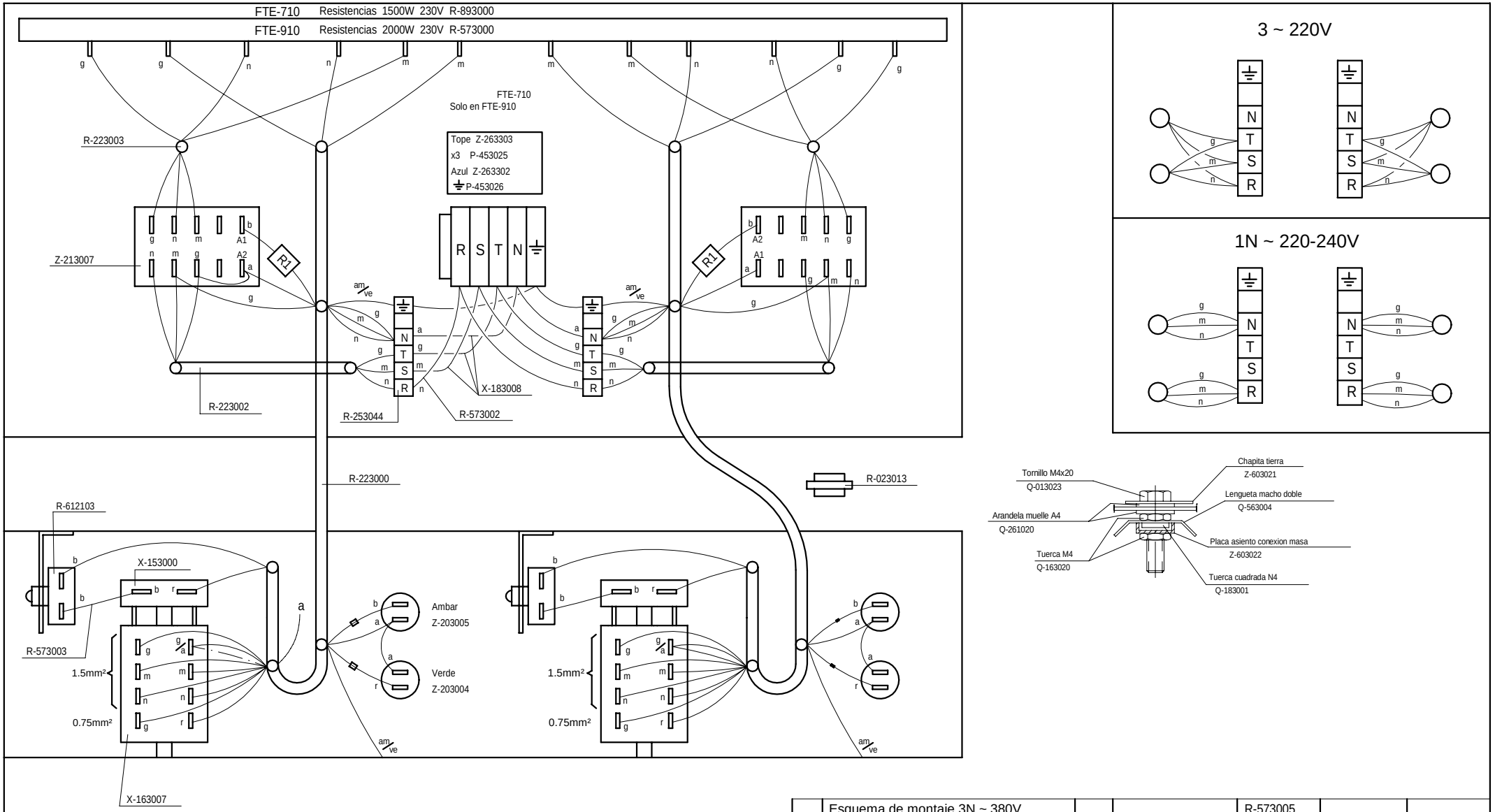

Esquema Adhesivo	
FTE-710	FTE-910 R-573001
FTE-705	FTE-905 R-563000

VERSION SIN NEUTRO

---------Conexión

U-803072 R-150KOhm 1/4W

U-803073 R-8K2Ohm 6W

	Esquema de montaje 3N ~ 380V			R-573005	
Nº	Pieza	Cant.	Material	Nº Clasificacion	Acabado
Nº	Modificacion		Propuesta de	Fecha	Tolerancias generales
1	Introducir G-700		Maillo	14/7/97	<5± : 50–100± : 5–25± : >100± 25–50± : ∝±

	Firma	Fecha
Dibujado	JON	95-9-25
Proyectado		
Comprobado		
Escala		

FAGOR

Fagor Industrial,Koop.Elk, Mugatua

Mecanizado superficial

FRY-TOP ELECTRICO

Plano numero HC-71229 -1

Sustituye al N°

Sustituido por

Plano hau ez daiteke erabil ez berrizta gure baimenitz gabe