DESPIECE TECNICO

Cocedor de pasta
Pasta cooker
Cuiseur à pâtes
Nudelkocher
Cuocipasta
Cozedor de massa

GAMA 900

Modelos:

CPG9-05 AD
CPE9-05 AD
CPG9-05 AD S
CPE9-05 AD S

Marzo 2012 March

FAGOR

FAGOR INDUSTRIAL

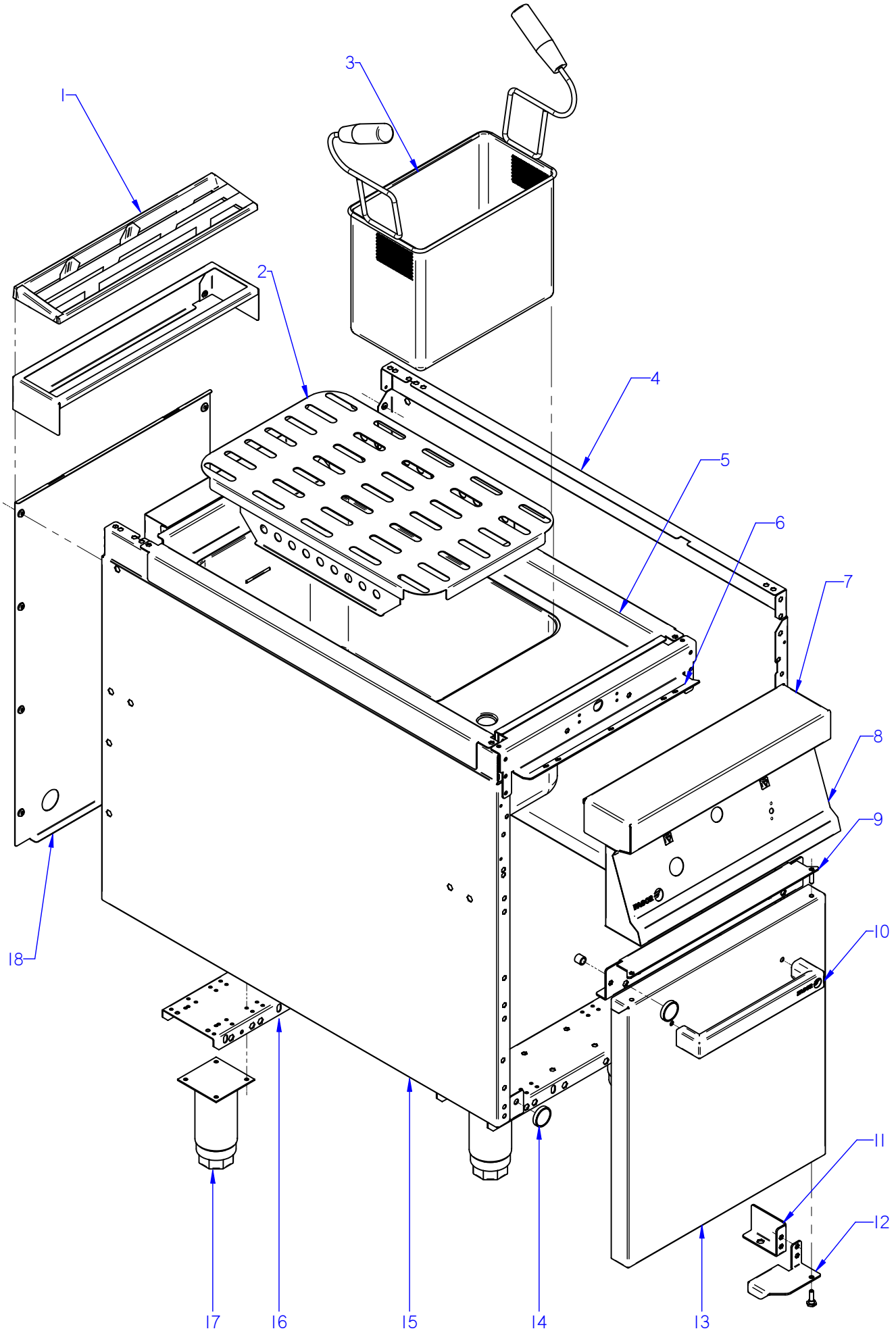

ITEM MARCADO EN COLOR = REPUESTO RECOMENDADO
COLOURED ITEM = RECOMMENDED SPARE PART

Nº plano / N º plane	Firma	Fecha / Date	Denominación / Denomination: MUEBLE / FITTING	Lamina / Sheet	
C-2937		2012-03	COCEDOR DE PASTA	1	Fagor Industrial S.Coop. FAGOR Oñate

MOD.	COCEDOR DE PASTA / PASTA COOKER	ZONA / ZONE	MUEBLE / FITTING	PLANO DIAGRAM	C-2937

ITEM	CODIGO REFERENCE	DENOMINACION	DENOMINATION	CPG9-05 AD	CPG9-05 AD S	CPE9-05 AD	CPE9-05 AD S					ELIMINADO ELIMINATED	INTRODUCID. INTRODUCED	NOTAS
1	R205425000	EMBELLECEDOR ESMALTE	REAR TRIM.	1	1	1	1							
S/Nº	R205438000	SOPORTE EMBELLECEDOR 1/2M	TRIM SUPPORT	1	1	1	1							
	Q419005000	REMACHE 4X8 ALMG3 / ALUMINIO	RIVET 4X8 ALMG3 / ALUMINIUM	12	12	12	12							
2	H066108000	SOPORTE CESTILLOS COMPLETO	COMPLETE BASKET SUPPORT	1	1	1	1							
3	H506500000	CESTILLO CUECEPASTA GN 1/3	BASKET	3	3	3	3							
4	X162814000	PANEL LATERAL DERECHO	RIGHT SIDE PANEL	1	_	1	_							
4	S222808000	PANEL LATERAL DCHO. SUSP.	SUSP. RIGHT SIDE PANEL	_	1	_	1							
	Q221345000	REMACHE EXAGONAL M10	HEXAGONAL RIVET M10	2	2	2	2							
	Q221343000	REMACHE EXAGONAL M6	HEXAGONAL RIVET M6	11	11	11	1							
	Q221342000	REMACHE EXAGONAL M5	HEXAGONAL RIVET M5	6	6	6	6							
5	H046101000	CUBA COMPLETA AD	COMPLETE TUB AD	1	_	_	_							
5	H046103000	CUBA COMPLETA SUSPEND. AD	COMPLETE TUB SUSPENDED	_	1	_	_							
5	H046104000	CUBA COMPLETA CPE AD	COMPLETE TUB CPE AD	_	_	1	_							
5	H046106000	CUBA COMPLETA CPE AD S	COMPLETE TUB CPE AD S	_	_	_	1							
	Q162030000	TUERCA EXAGONAL M5	HEXAGONAL NUT M5	6	6	3	3							
6	R042611000	ESCUA INTER ANTE MESA 0,5 M	BRACKET INTER FASTE. FRONT	1	1	1	1							
	Q221342000	REMACHE EXAGONAL M5	HEXAGONAL RIVET M5	4	4	4	4							
	Q012032000	TORNILLO EXAGONAL M5X15	HEXAGONAL BOLT M5X15	6	6	6	6							
7	U965415000	ANTERIOR MESA 0,5 M AD	BENCH FRONT 0.5 M AD	1	_	1	_							
	Q152004000	TORNIL. APLASTADO M5X13 A 304	FLAT HEADED SCREW M5x13 A 3	2	_	2	_							
	Q302022000	ARANDELA 16X6X1.2 A.304	WASHER 16X6X1.2 A.304	2	_	2	_							
8	H042801000	PORTAM. COMP. CPG9-05 AD	CONTROL HOLDER CPG9-05 AD	1	1	_	_							
8	H042805000	PORTAMANDOS COMPLET. CPE	CONTROL HOLDER CPE	_	_	1	1							
	Q152004000	TORNIL. APLASTADO M5X13 A 304	FLAT HEADED SCREW M5x13 A 3	4	4	4	4							
	U022836000	ESCUDO FAGOR	FAGOR EMBLEM	1	1	1	1							
	Q221023000	CLIP SUJECIÓN RÁPIDA Ø5	RAPID CONNECT CLIP Ø5	2	2	2	2							
9	X162669000	LISTON BISAGRA SUPERIOR DCHA	UPPER RIGHT HINGE STRIP	1	1	1	1							
	Q221342000	REMACHE EXAGONAL M5	HEXAGONAL RIVET M5	8	8	8	8							
	Q152004000	TORN. APLASTADO M5x13 A304	FLAT HEADED SCREW M5x13	4	4	4	4							

MOD.	COCEDOR DE PASTA / PASTA COOKER	ZONA / ZONE	MUEBLE / FITTING	PLANO DIAGRAM	C-2937

ITEM	CODIGO REFERENCE	DENOMINACION	DENOMINATION	CPG9-05 AD	CPG9-05 AD S	CPE9-05 AD	CPE9-05 AD S					ELIMINADO ELIMINATED	INTRODUCID. INTRODUCED	NOTAS
10	Z710558000	ASA CAPOTA AD	AD HOOD HANDLE	1	1	1	1							
	Q162040000	TUERCA EXAGONAL M6	HEXAGONAL NUT M6	2	2	2	2							
	Q302022000	ARANDELA 16X6X1.2 A.304	WASHER 16X6X1.2 A.304	2	2	2	2							
11	U020526000	ESCUADRA REFUERZO BISAGRA	HINGE REINFORCEMENT BRACK	1	_	1	_							
12	U020511000	BISAGRA DERECHA INFERIOR	LOWER RIGHT HINGE	1	_	1	_							
12	X190504000	BISAGRA DCHA. INFERIOR SUSP.	LOWER RIGHT HINGE SUS.	_	1	_	1							
	Q012042000	TORNILLO EXAGONAL M6X15	HEXAGONAL BOLT M6X15	2	_	2	_							
	Q302022000	ARANDELA 16X6X1.2 A.304	WASHER 16X6X1.2 A.304	2	_	2	_							
	X960504000	TORNILLO DE GIRO M8	ROTATION BOLT M8	1	1	1	1							
	Q232050000	ARANDELA A8	WASHER A8	1	1	1	1							
	Q232040000	ARANDELA A6	WASHER A6	2	1	2	1							
13	12040935	PUERTA LATERAL AD	SIDE DOOR AD	1	1	1	1							
S/Nº	U020537000	CONTRAPUERTA LATERAL G900	SIDE DOOR REVERSE G900	1	1	1	1							
	Q419005000	REMACHE 4X8 ALMG3 / ALUMINIO	RIVET 4X8 ALMG3 / ALUMINIUM	4	4	4	4							
14	X960501000	IMAN	MAGNET	2	2	2	2							
S/Nº	X960502000	FIJACION IMAN	MAGNET ATTACHMENT	2	2	2	2							
	Q012021000	TORNILLO EXAGONAL M4X10	HEXAGONAL BOLT M4X10	2	2	2	2							
	Q232020000	ARANDELA A4	WASHER A4	2	2	2	2							
15	X162813000	PANEL LATERAL IZQUIERDO	LEFT SIDE PANEL	1	_	1	_							
15	S222807000	PANEL LATERAL IZDO. SUS.	SUSP. LEFT SIDE PANEL	_	1	_	1							
	Q221345000	REMACHE EXAGONAL M10	HEXAGONAL RIVET M10	2	2	2	2							
	Q221343000	REMACHE EXAGONAL M6	HEXAGONAL RIVET M6	11	1	11	1							
	Q221342000	REMACHE EXAGONAL M5	HEXAGONAL RIVET M5	6	6	6	6							
16	E052603000	LISTON SOPORTE PATAS 1/2 M AD	LEG SUPPORT STRIP 1/2 M AD	2	_	2	_							
	Q012042000	TORNILLO EXAGONAL M6x15	HEXAGONAL BOLT M6X15	8	_	8	_							
	Q302022000	ARANDELA 16x6x1,2 A304	WASHER 16X6X1.2 A.304	8	_	8	_							
	Q221343000	REMACHE EXAGONAL M6	HEXAGONAL RIVET M6	2	_	2	_							
17	X260151000	PATA REGULABLE	ADJUSTABLE LEG	4	_	4	_							
	Q411304000	REMACHE AVIBULB Ø 4,8	AVIBULB RIVET Ø 4.8	16	_	16	_							

MOD.	COCEDOR DE PASTA / PASTA COOKER	ZONA / ZONE	MUEBLE / FITTING	PLANO DIAGRAM	C-2937

ITEM	CODIGO REFERENCE	DENOMINACION	DENOMINATION	CPG9-05 AD	CPG9-05 AD S	CPE9-05 AD	CPE9-05 AD S					ELIMINADO ELIMINATED	INTRODUCID. INTRODUCED	NOTAS
S/Nº	H042629000	REFUERZO BASE INF SUSP.	SUSP. LOWER BASE REINFOR.	_	1	_	1							
	Q012041000	TORNILLO EXAGONAL M6x10 A304	HEXAGONAL BOLT M6x10 A304	_	2	_	2							
	Q302022000	ARANDELA 16x6x1,2 A304	WASHER 16x6x1.2 A304	_	2	_	2							
	Q221342000	REMACHE EXAGONAL M5	HEXAGONAL RIVET M5	_	2	_	2							
	Q012042000	TORNILLO EXAGONAL M6x15	HEXAGONAL BOLT M6x15	_	2	_	2							
	Q302022000	ARANDELA 16x6x1,2 A304	WASHER 16x6x1.2 A304	_	2	_	2							
	Q221342000	REMACHE EXAGONAL M5	HEXAGONAL RIVET M5	_	2	_	2							
S/Nº	H042624000	BASE COMPLETA CP S	COMPLETE BASE CP S	_	1	_	1							
	Q162040000	TUERCA EXAGONAL M6	HEXAGONAL NUT M6	_	4	_	4							
	Q302022000	ARANDELA 16x6x1,2 A304	WASHER 16x6x1.2 A304	_	4	_	4							
	Q221343000	REMACHE EXAGONAL M6	HEXAGONAL RIVET M6	_	2	_	2							
18	X492801000	PANEL POSTERIOR 0,5 M AD	REAR PANEL 0.5 M AD	1	_	1	_							
18	H042804000	PANEL POSTERIOR SUS AD	REAR PANEL SUS AD	_	1	_	1							
	Q419005000	REMACHE 4X8 ALMG3 / ALUMINIO	RIVET 4X8 ALMG3 / ALUMINIUM	12	8	12	8							

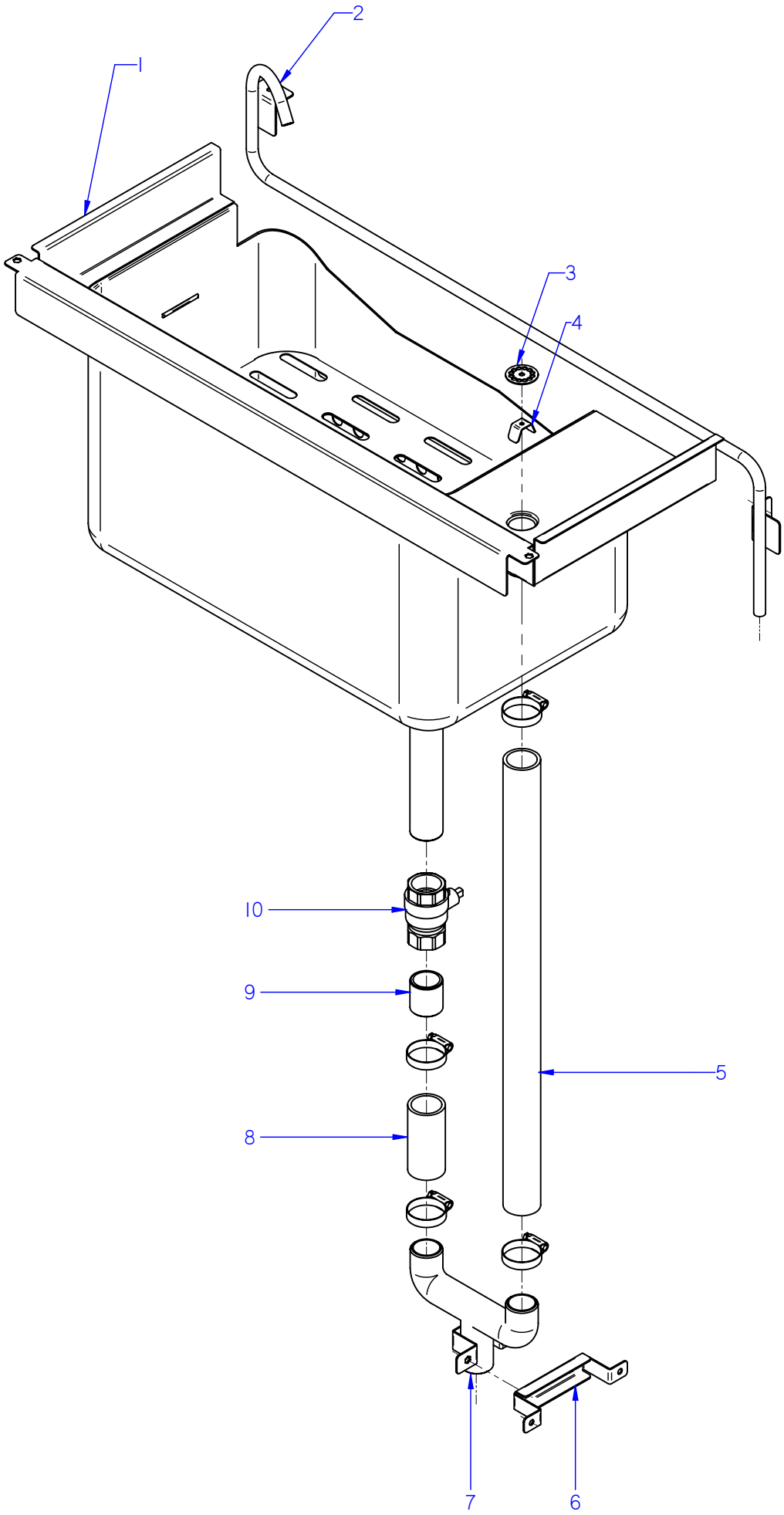

ITEM MARCADO EN COLOR = REPUESTO RECOMENDADO
COLOURED ITEM = RECOMMENDED SPARE PART

Nº plano / N º plane	Firma	Fecha / Date	Denominación / Denomination: TOMA DE AGUA Y DESAGÜE / INLET WATER DRAINING	Lamina / Sheet	
C-2938		2012-03	COCEDOR DE PASTA	2	Fagor Industrial S.Coop. FAGOR Oñate

MOD.	COCEDOR DE PASTA / PASTA COOKER	ZONA / ZONE	TOMA DE AGUA Y DESAGÜE INLET WATER SYSTEM DRAINING SYSTEM	PLANO DIAGRAM	C-2938

ITEM	CODIGO REFERENCE	DENOMINACION	DENOMINATION	CPG9-05 AD	CPG9-05 AD S	CPE9-05 AD	CPE9-05 AD S					ELIMINADO ELIMINATED	INTRODUCID. INTRODUCED	NOTAS
1	H046101000	CUBA COMPLETA AD	COMPLETE TUB AD	1	_	_	_							
1	H046103000	CUBA COMPLETA SUSPEND. AD	COMPLETE TUB SUSPENDED	_	1	_	_							
1	H046104000	CUBA COMPLETA CPE AD	COMPLETE TUB CPE AD	_	_	1	_							
1	H046106000	CUBA COMPLETA CPE AD S	COMPLETE TUB CPE AD S	_	_	_	1							
2	H505058000	CONDUCCION ENTRADA DE AGUA	RUNNING WATER INLET	1	1	1	1							
	Q419005000	REMACHE 4X8 ALMG3 / ALUMINIO	RIVET 4X8 ALMG3 / ALUMINIUM	2	2	2	2							
S/Nº	3676900000	TUBO GOMA NEGRA Ø 17*10	BLACK RUBBER PIPE 17*10	1	1	1	1							
	Q881302000	ABRAZADERA 8-14L	CLAMP 8-14L	2	2	2	2							
3	H506112000	FILTRO DESAGÜE	DRAINAGE FILTER	2	2	2	2							
4	H506112000	PATILLA FILTRO DESAGÜE	DRAINAGE FILTER PIN	2	2	2	2							
	Q412000000	REMACHE TUBULAR Ø 4 x 8	TUBULAR RIVET Ø 4 x 8	2	2	2	2							
5	3714100000	TUBO SILICONA Ø 38*31 550	SILICON PIPE Ø 38*31 550	1	1	1	1							
	Q881305000	ABRAZADERA Ø25-40	CLAMP Ø25-40	2	2	2	2							
6	H045001000	CALZO DESAGÜE ADVANCE	DRAINAGE WEDGE ADVANCE	1	_	1	_							
7	H405004000	TUBO DESAGÜE COMPLET. G700	COMPLETE DRAINAGE PIPE	1	_	1	_							
7	H045006000	TUBO DESAG COMPL. CPE9-05S	COMPLETE DRAINAGE PIPE	_	1	_	1							
	Q012031000	TORNILLO EXAGONAL M5X10 A.304	HEXAGONAL BOLT M5X10 A.304	2	2	2	2							
8	3714100000	TUBO SILICONA Ø 38*31 550	SILICON PIPE Ø 38*31 550	1	1	1	1							
	Q881305000	ABRAZADERA Ø25-40	CLAMP Ø25-40	2	2	2	2							
9	H525025000	TUBO EMPALME VALVULA ESFERA	CONNECTION PIPE SPHERICAL V	1	1	1	1							
10	X036107000	VALVULA ESFERA PASO TOTAL 1	SPHERICAL VALVE TOTAL PASS	1	1	1	1							

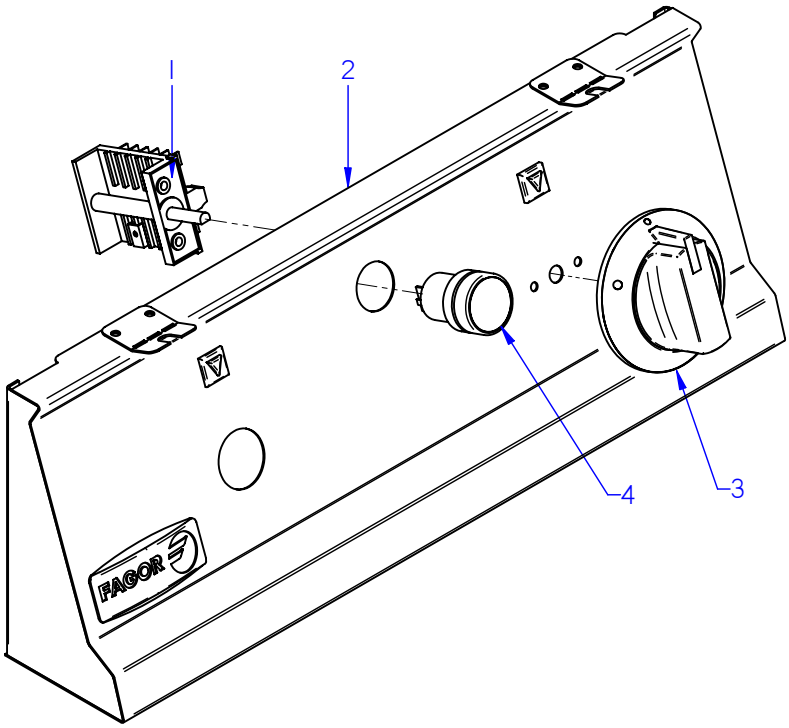

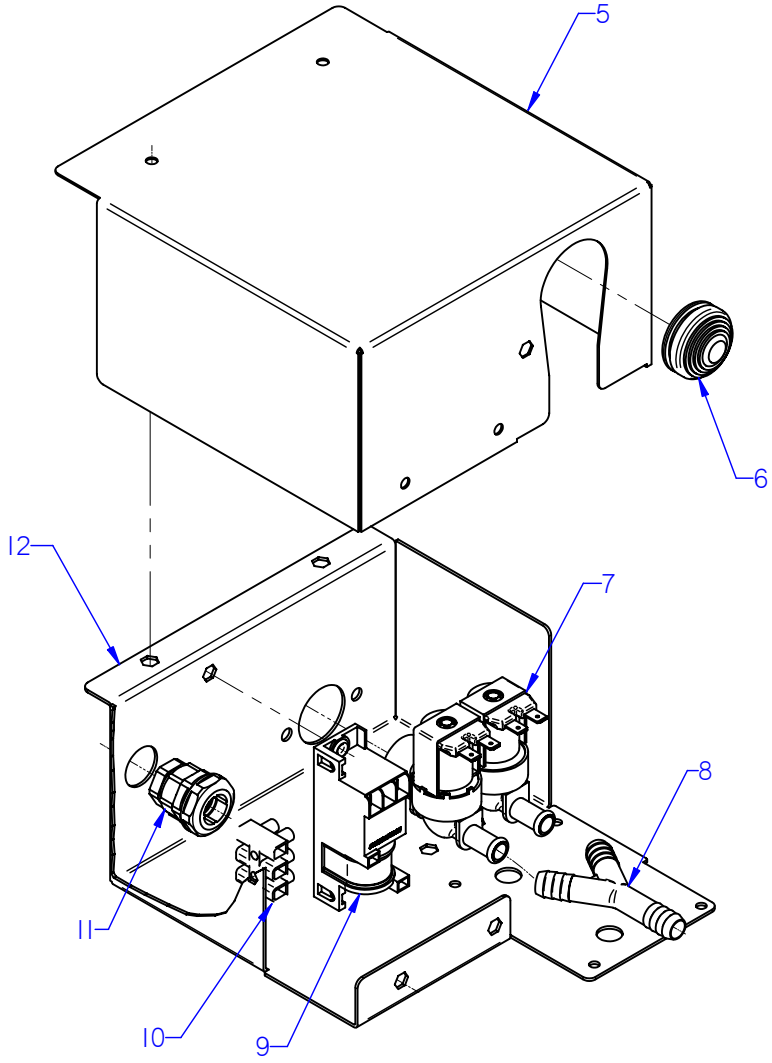

ITEM MARCADO EN COLOR = REPUESTO RECOMENDADO
COLOURED ITEM = RECOMMENDED SPARE PART

Nº plano / N º plane	Firma	Fecha / Date	Denominación / Denomination: FUNCIONAL ELECTRICO / FUNCTIONAL ELECTRICAL	Lamina / Sheet	
C-2939		2012-03	COCEDOR DE PASTA CPG9-05 AD	3	agor Industrial S.Coop. FAGOR Oñate

MOD.	COCEDOR DE PASTA / PASTA COOKER	ZONA / ZONE	PARTE FUNCIONAL ELECTRICO FUNCTIONAL ELECTRICAL PART	PLANO DIAGRAM	C-2939

ITEM	CODIGO REFERENCE	DENOMINACION	DENOMINATION	CPG9-05 AD	CPG9-05 AD S							ELIMINADO ELIMINATED	INTRODUCID. INTRODUCED	NOTAS
1	R693004000	CONMUTADOR 16A 6VIA 4POS VDE	SWITCH 16A 6VIA 4POS VDE	1	1									
	Q151320000	TORNILLO ALOMADO M4X6 H.ZINC	CURVED SCREW M4X6 H.ZINC	2	2									
2	H042801000	PORTAM. COMP. CPG9-05 AD	CONTROL HOLDER CPG9-05 AD	1	1									
3	H503006000	MANDO AGUA COMP. CP900	CONTROL BUTTON WATER	1	1									
4	T723009000	PULSADOR SERIE MICRO	MICRO SWITCH SERIES	1	1									
5	12040736	TAPA CUADRO CPG 900 AD	ELECT. PANEL COVER CPG 900	1	1									
	Q221342000	REMACHE EXAGONAL M5	HEXAGONAL RIVET M5	2	2									
	Q152004000	TORNIL. APLASTADO M5X13 A 304	FLAT HEADED SCREW M5x13 A 3	2	2									
6	X723014000	PASAMUROS Ø 30	WALL BUSHING Ø 30	1	1									
7	P255001000	ELECTRO. 230V AC 50/60Hz 2V A	SOLENOID 230V AC 50/60Hz 2V	1	1									
S/Nº	P443042000	REGULADOR 3L VERDE 254.023	REGULATOR 3L GREEN 254,023	1	1									
S/Nº	Z601156000	REGULADOR 8L RO. 254.034	REGULATOR 8L RO. 254.034	1	1									
8	Z201106000	RACORD EN Y	CONNECTION Y	1	1									
9	X163014000	ENCENDEDOR PARA 2 BUJIAS	LIGHTER FOR 2 PLUGS	1	1									
	Q082005000	TORNILLO CHAP. 4,2X13 4.2X13	PLATE BOLT 4.2X13 4.2X13	2	2									
10	Z713035000	REGLETA 6MM	STRIP 6MM	1	1									
	Q012031000	TORNILLO EXAGONAL M5X10	HEXAGONAL BOLT. M5X10	2	2									
11	R073004000	PRENSA ESTOPAS	STUFFING BOX	1	1									
12	H042604000	CUADRO ELECTRICO CPG900 AD	ELECTRIC PANEL CPG900 AD	1	1									
	Q221342000	REMACHE EXAGONAL M5	HEXAGONAL RIVET M5	2	2									
	Q419005000	REMACHE 4x8 ALMG3 / ALUMINIO	RIVET 4X8 ALMG3 / ALUMINIUM	4	_									
	Q012031000	TORNILLO EXAGONAL M5X10	HEXAGONAL BOLT. M5X10	_	2									

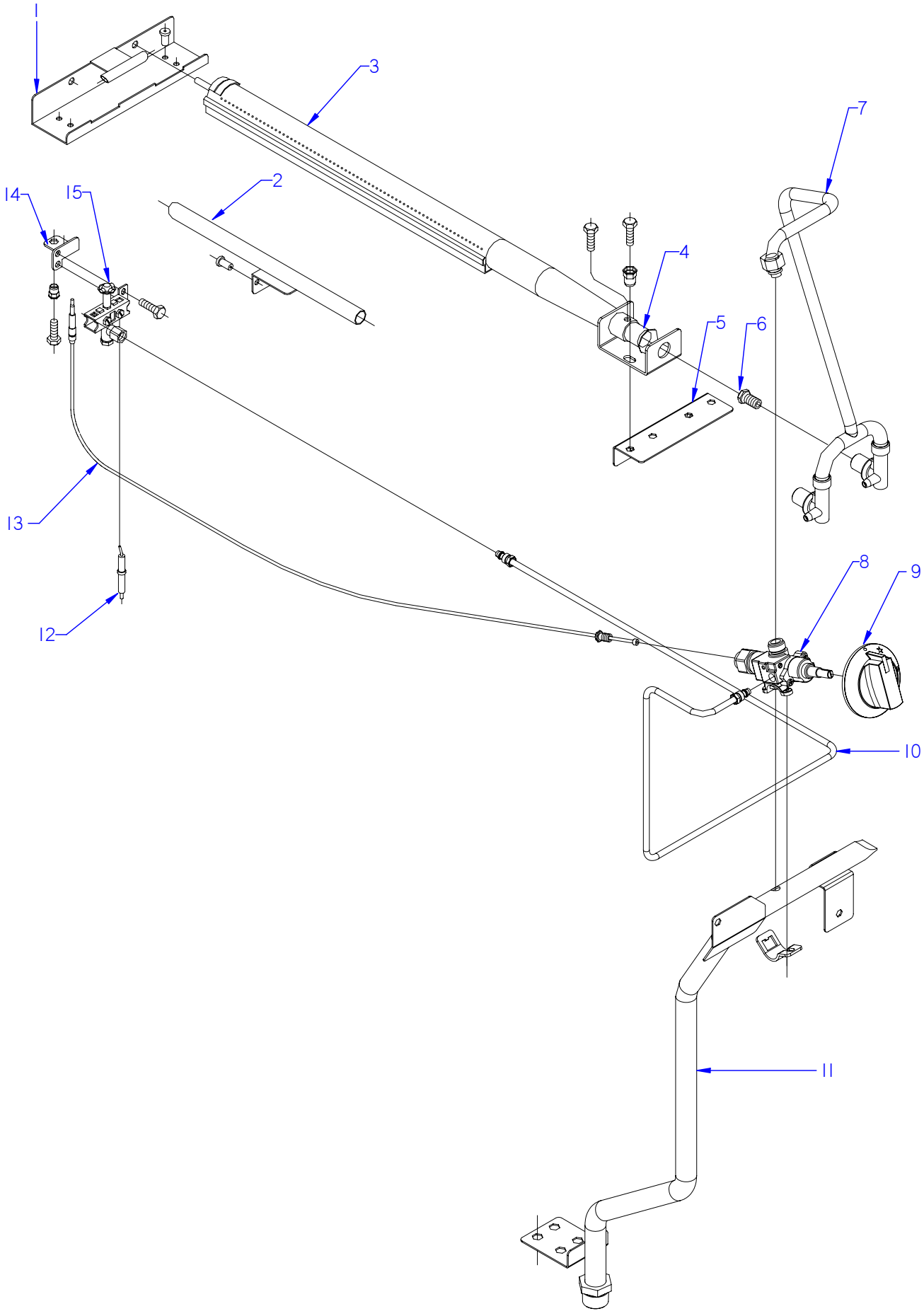

ITEM MARCADO EN COLOR = REPUESTO RECOMENDADO
COLOURED ITEM = RECOMMENDED SPARE PART

Nº plano / N º plane	Firma	Fecha / Date	Denominación / Denomination: PARTE FUNCIONAL GAS / FUNCTIONAL PART GAS	Lamina / Sheet	
C-2940		2012-03	COCEDOR DE PASTA CPG9-05 AD	4	agor Industrial S.Coop. FAGOR Oñate

MOD.	COCEDOR DE PASTA / PASTA COOKER	ZONA / ZONE	PARTE FUNCIONAL GAS / FUNCTIONAL PART GAS	PLANO DIAGRAM	C-2940

ITEM	CODIGO REFERENCE	DENOMINACION	DENOMINATION	CPG9-05 AD	CPG9-05 AD S							ELIMINADO ELIMINATED	INTRODUCID. INTRODUCED	NOTAS
1	H505705000	SOPORTE ENCENDIDO QUEMAD.	COMPLETE BURNER IGNITION	1	1									
	Q419005000	REMACHE 4x8 ALMG3 / ALUMINIO	RIVET 4X8 ALMG3 / ALUMINIUM	2	2									
	Q302022000	ARANDELA 16X6X1.2 A.304	WASHER 16X6X1.2 A.304	2	2									
2	H045703000	TUBO ENCEND.COMPL CPG900 AD	COMP PILOT IGNITION PIPE	1	1									
	Q081365000	TOR. ALOMADO 4,8X19 H.ZINCADO	CURVED SCREW 4.8X19 H.ZINC	2	2									
3	H505700000	QUEMADOR COMPLETO CP	COMPLETE BURNER CP	2	2									
4	U325707000	REGULADOR DE AIRE (QUEMAD.)	AIR CONTROL (BURNER)	2	2									
	Q012032000	TORNILLO EXAGON. M5X15	HEXAGONAL BOLT. M5X15	2	2									
5	H045704000	ESCUA. AMARRE QUEMADORES A	BURNER FASTENING BRACKET	1	1									
	Q221342000	REMACHE EXAGONAL M5	HEXAGONAL RIVET M5	4	4									
	Q152004000	TORNIL. APLASTADO M5X13 A 304	FLAT HEADED SCREW M5x13 A 3	4	4									
6	U052401000	TOBERA Ø 1,45 B.P.	NOZZLE Ø 1,45 B.P.	2	2									
6	1011600000	TOBERA Ø 2,25 G.N.	NOZZLE Ø 2,25 G.N.	2	2									
7	H505047000	DISTRIBUIDOR A QUEMADOR	DISTRIBUTOR TO BURNER	1	1									
	Q306062000	ARANDELA Ø13,9X10,33x1,5	WASHER Ø13.9X10.33x1.5	2	2									
	Q221342000	REMACHE EXAGONAL M5	HEXAGONAL RIVET M5	2	2									
	Q012032000	TORNILLO EXAGONAL M5X15	HEXAGONAL BOLT. M5X15	2	2									
8	U912102000	GRIFO VALVULA CAL 3200	VALVE TAP CAL 3200	1	1									
	U912104000	BRIDA AMARRE GRIFO 1/2"	TAP FASTENING FLANGE 1/2"	1	1									
	Q122032000	TORNILLO ALLEN M.5x15	ALLEN HEAD SCREW M.5x15	1	1									
9	U022117000	MANDO MONTADO Ø8	CONTROL BUTTON Ø8	1	1									
10	H505040000	TUBO PILOTO CPG9-05	PILOT LIGHT PIPE CPG9-05	1	1									
11	H505042000	DISTRIBUIDOR COMPL. CPG9-05	COMPL.DISTRIBUTOR CPG9-05	1	_									
11	H045002000	DISTRIBUIDOR COMPL. CPG9-05S	COMP. DISTRIBUTOR CPG9-05S	_	1									
	Q221343000	REMACHE EXAGONAL M6	HEXAGONAL RIVET M6	2	2									
	Q012042000	TORNILLO EXAGONAL M6X15	HEXAGONAL BOLT. M6X15	2	2									
	Q302022000	ARANDELA 16X6X1.2 A.304	WASHER 16X6X1.2 A.304	2	2									
	Q012032000	TORNILLO EXAGON. M5X15	HEXAGONAL BOLT. M5X15	2	2									
	Q302022000	ARANDELA 16X6X1.2 A.304	WASHER 16X6X1.2 A.304	2	2									
12	X022131000	BUJIA	SPARK PLUG	1	1									
13	U262130000	TERMOPAR 1000	THERMOCOUPLE 1000	1	1									

MOD.	COCEDOR DE PASTA / PASTA COOKER	ZONA / ZONE	PARTE FUNCIONAL GAS / FUNCTIONAL PART GAS	PLANO DIAGRAM	C-2940

ITEM	CODIGO REFERENCE	DENOMINACION	DENOMINATION	CPG9-05 AD	CPG9-05 AD S							ELIMINADO ELIMINATED	INTRODUCID. INTRODUCED	NOTAS
13	U262130000	TERMOPAR 1000	THERMOCOUPLE 1000	1	1									
14	H042610000	ESCUADRA AMARRE PILOTO AD	PILOT FASTENING BRACKET AD	1	1									
	Q419005000	REMACHE 4x8 ALMG3 / ALUMINIO	RIVET 4X8 ALMG3 / ALUMINIUM	2	2									
	Q221342000	REMACHE EXAGONAL M5	HEXAGONAL RIVET M5	2	2									
15	U322118000	PILOTO COMPLETO 100.062	COMPLETE PILOT LIGHT 100.062	1	1									
S/Nº	U442137000	INYECTOR Ø 0.4 G.N.	INJECTOR Ø 0.4 G.N.	1	1									
	Q012031000	TORNILLO EXAGONONAL M5X10	HEXAGONAL BOLT. M5X10	2	2									

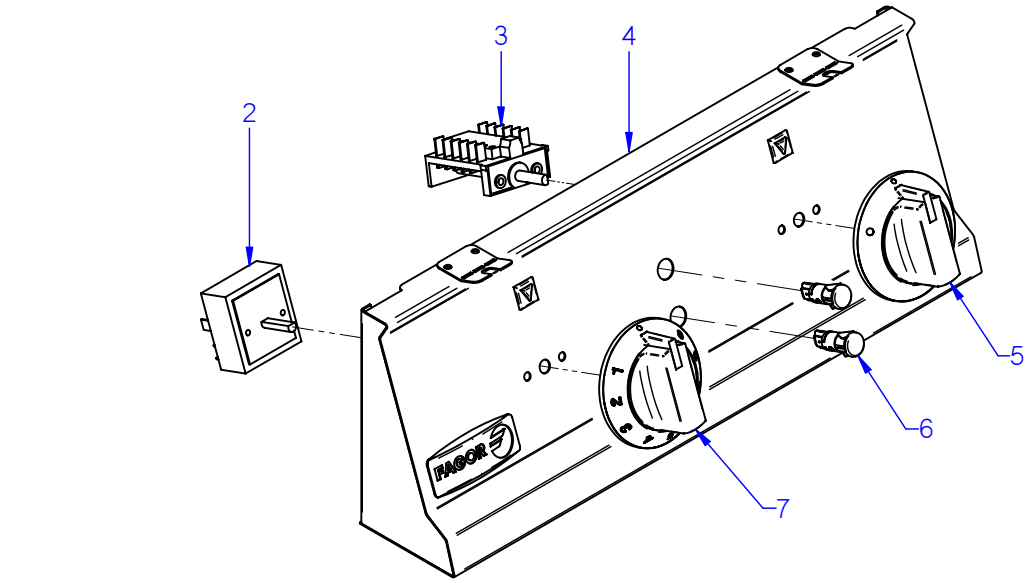

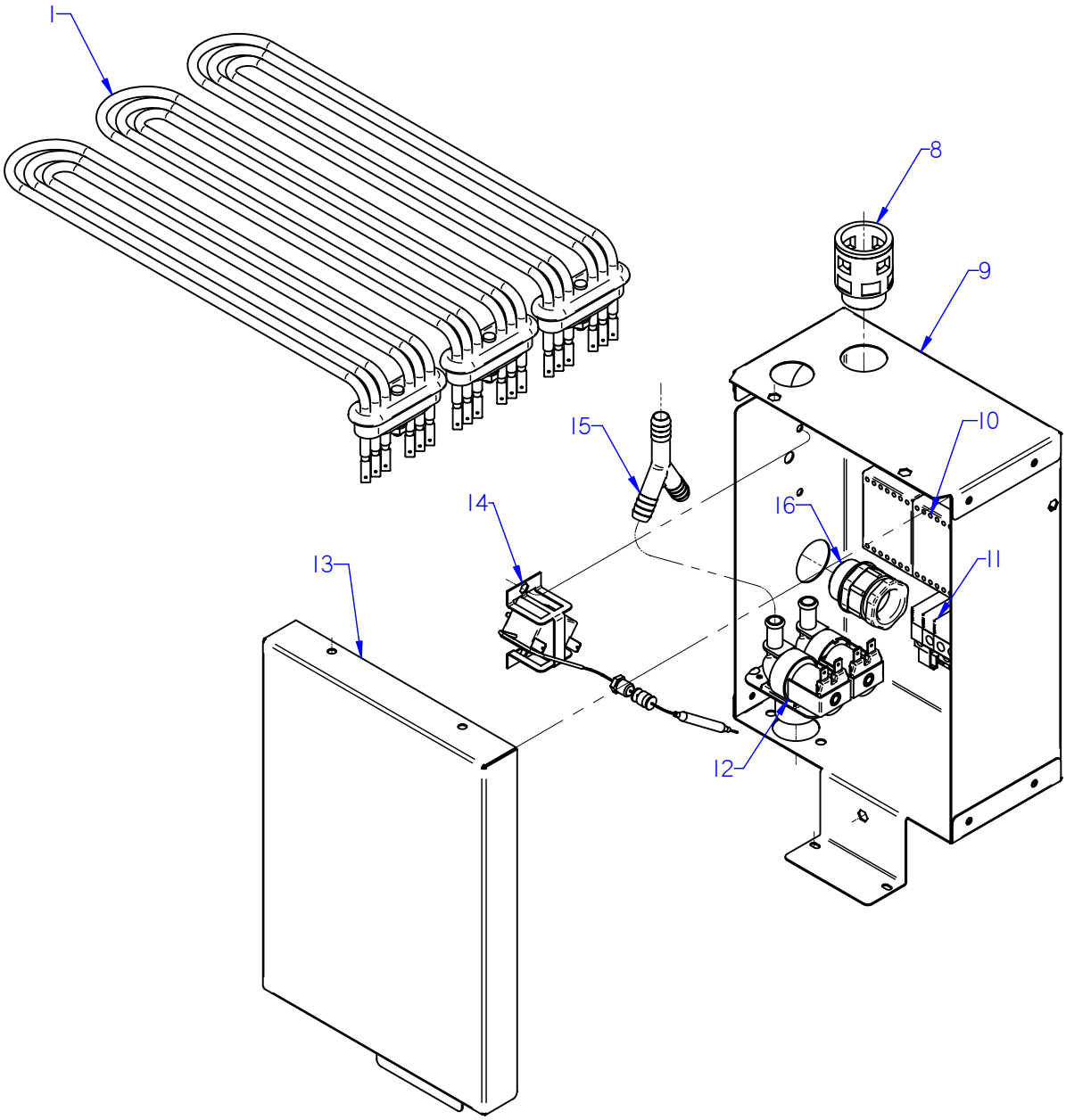

ITEM MARCADO EN COLOR = REPUESTO RECOMENDADO
COLOURED ITEM = RECOMMENDED SPARE PART

Nº plano / N º plane	Firma	Fecha / Date	Denominación / Denomination: FUNCIONAL ELECTRICO / FUNCTIONAL ELECTRICAL	Lamina / Sheet	
C-2941		2012-03	COCEDOR DE PASTA CPE9-05 AD	5	agor Industrial S.Coop. FAGOR Oñate

MOD.	COCEDOR DE PASTA / PASTA COOKER	ZONA / ZONE	PARTE FUNCIONAL ELECTRICO FUNCTIONAL ELECTRICAL PART	PLANO DIAGRAM	C-2941

ITEM	CODIGO REFERENCE	DENOMINACION	DENOMINATION	CPE9-05	CPE9-05 S							ELIMINADO ELIMINATED	INTRODUCID. INTRODUCED	NOTAS
1	H063002000	RESISTENCIA 4000W 230V	RESISTOR 4000W 230V	3	3									
2	S333001000	REGULADOR DE ENERGIA	ENERGY REGULATOR	1	1									
3	R693004000	CONMUTADOR 16A 6VIA 4POS VDE	SWITCH 16A 6VIA 4POS VDE	1	1									
	Q151320000	TORNILLO ALOMADO M4X6 H.ZINC	CURVED SCREW M4X6 H.ZINC	2	2									
4	H042805000	PORTAMANDOS COMPL. CPE	CONTROL HOLDER CPE	1	1									
5	H503006000	MANDO AGUA COMP. CP900	CONTROL BUTTON WATER	1	1									
6	R693056000	PILOTO AMBAR 41227000A4	AMBER PILOT 41227000A4	1	1									
S/Nº	R693055000	PILOTO VERDE 41227000C7	GREEN PILOT 41227000C7	1	1									
7	S162102000	BOTON DE MANDO	CONTROL BUTTON	1	1									
8	X713021000	RACOR QUICK 5020.049.021	CONNECTION ICK 5020.049.021	2	2									
	R023025000	CONTRATUERCA (GAES)	COUNTERNUT (GAES)	2	2									
9	H042635000	CUADRO ELECTRICO CPE	ELECTRIC PANEL CPE	1	1									
	Z703006000	RACORD A 90 SFWO-P213T	CONNECTION A 90 SFWO-P213T	2	2									
10	Z203050000	CONTACTOR SIRIUS 3R 230V50-60	CONTACTOR SIRIUS 3R 230V50-6	2	2									
	Z403016000	GUIA CONTACTOR L-100	CONTACTOR GUIDE L-100	1	1									
	Q419005000	REMACHE 4X8 ALMG3 / ALUMINIO	RIVET 4X8 ALMG3 / ALUMINIUM	4	4									
11	P453025000	BORNA PASO 57A 10mm2 1VIA UL	TERMINAL STEP 57A 10mm2 1V	3	3									
	P453026000	BORNE TIER 10 WPE-10103.O	TERMINAL TIER 10 WPE-10103.O	1	1									
	Z263302000	BORNA NEUTRO AZUL 57A 1VIA UL	NEUTRAL TERMINAL VIA BLUE	1	1									
	Z263303000	TOPE FINAL	END STOP	1	1									
12	P255001000	ELECTRO. 230V AC 50/60Hz 2V A	SOLENOID 230V AC 50/60Hz 2V	1	1									
S/Nº	P443042000	REGULADOR 3L VERDE 254.023	REGULATOR 3L GREEN 254,023	1	1									
S/Nº	Z601156000	REGULADOR 8L RO. 254.034	REGULATOR 8L RO. 254.034	1	1									
13	H042636000	TAPA CUADRO ELECTR. CPE	ELEC. PANEL COVER CPE	1	1									
	Q152004000	TORNIL. APLASTADO M5X13 A 304	FLAT HEADED SCREW M5x13 A 3	3	3									
14	Z213014000	TERMOSTATO SEGURIDAD 125°C	SAFETY THERMOSTAT 125°C	1	1									
	Z203060000	AMARRE LIMITADOR TECASA	LIMITER FASTENING TECASA	1	1									
	Q221342000	REMACHE EXAGONAL M5	HEXAGONAL RIVET M5	2	2									
	Q152004000	TORNIL. APLASTADO M5X13 A 304	FLAT HEADED SCREW M5x13 A 3	2	2									
15	Z201106000	RACORD EN Y	CONNECTION Y	1	1									
16	R023013000	PRENSA ESTOPAS PG-21	STUFFING BOX PG-21	1	1									

MOD.	COCEDOR DE PASTA	ZONA	VARIOS	PLANO	

ITEM	CODIGO	DENOMINACION	TEXTO	CPG9-05	CPG9-05 S	CPE9-05	CPE9-05 S				NOTAS
	H406501000	FOLLETO INSTRUCCIONES CPG	INSTRUCTION LEAFLET CPG	1	1	_	_				
	H503003000	ESQUEMA TEORICO ADHES. CPG	THEOR. DIAGRAM LABEL CPG	1	1	_	_				PLANO HB-80505
	H503004000	PLANO DE MONTAJE CPG	ASSEMBLY PLAN CPG	1	1	_	_				PLANO HB-80506
	Z603041000	CABLEADO ALIMENTACION	POWER WIRING	1	1	_	_				
	U333003000	CABLE MASA ENCENDEDOR	LIGHTER EARTH CABLE	1	1	_	_				
	U963004000	CABLEADO ENCENDEDOR-HORNO	WIRING ON-OVEN	1	1	_	_				
	H063018000	CABLEADO LLENADO DE AGUA	WATER FILLING WIRING	1	1	_	_				
	U023002000	CABLEADO TIERRA CG9-41	EARTH WIRING CG9-41	1	1	_	_				
	H086501000	FOLLETO INSTRUCCIONES CPE	INSTRUCTION LEAFLET CPE	_	_	1	1				
	H063017000	ESQUEMA TEORICO ADHES. CPE	THEOR. DIAGRAM LABEL CPE	_	_	1	1				PLANO HC-81137
	H063015000	PLANO DE MONTAJE CPE9-05	ASSEMBLY PLAN CPE9-05	_	_	1	1				PLANO HC-81135
	H063018000	CABLEADO LLENADO DE AGUA	WATER FILLING WIRING	_	_	1	1				
	S093002000	CABLEADO PORTAMANDOS	CONTROL HOLDER WIRING	_	_	1	1				
	X143016000	CABLEADO REGLETA CONTACT.	CONTACTOR CONTROL WIRING	_	_	1	1				
	H063007000	CABLEAD. RESISTENCIAS CPE-900	CPE-900 RESISTOR WIRING	_	_	1	1				

azul=blue
n=negro-black-noir
marrón-brown-marron
verde-green-vert

IG = Interruptor general
L1 = Lampara funcionamiento
V1 = Valvula Agua Caliente

IG	1 1a	2 2a
0		
V1	X	X

H503003000

-	Eskema teorikoa: CPE9-05, CPE9-05S	-	-	H503003000	-
Zk./N°	Pieza	Cant.	Material/Material	Klas. zk./N° Clas.	Galvanizado/Tratamiento
Zk./N°	Aldaketa/Modificaciones		Nork proposatua/Propuesta de	Data/Fecha	Perdoi orokorrak Tolerancias generales
-	-		-	-	
-	-		-	-	≤ 5 ± 0.2 / 50 ÷ 100 ± 0.8
-	-		-	-	5 ÷ 25 ± 0.4 / >100 ± 1
-	-		-	-	25 ÷ 50 ± 0.6 / α ± 1
-	-		-	-	

	Sinadura/Firma	Data/Fecha
Marraztua/Dibujado	e.carrascal	2008-10-27
Proiektatua/Proyectado	e.carrascal	2008-10-27
Egiaztatua/Comprobado		2008-10-27

FAGOR

Fagor Industrial/Koop.Elk, Mugatua

Galvanizado pendola
Mecanizado superficial
—

Eskala/Escala
-

EGOSKETA

Plano Zk./Plano N°
HB-80505

- Zk. ord. du
- Zk. gabik ord.

Plano hau ezin daiteke erabili, ez berriztatu, gure baimenik gabe



T343000000

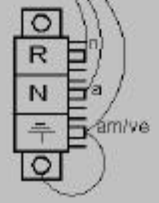

Regleta
U183046



Z701135

Instalazio elektrikoa: CPG9-05	H503001000
Instalazio elektrikoa: CPG9-05 S	H503002000
Eskema teorikoa	H503003000

-	Muntajeko planoa: CPG9-05	-	-	H503004000	-
Zk./N°	Pieza	Cant.	Material/Material	Klas. zk./N° Clas.	Gainazal akabera/Tratamiento
Zk./N°	Aldaketa/Modificaciones		Nork proposatua/Propuesta de	Data/Fecha	Pendoi orokorrak Tolerancias generales
-	-		-	-	
-	-		-	-	≤ 5 ± 0.2 / 50 ÷ 100 ± 0.8
-	-		-	-	5 ÷ 25 ± 0.4 / >100 ± 1
-	-		-	-	25 ÷ 50 ± 0.6 / α ± 1
-	-		-	-	

	Sinadura/Firma	Data/Fecha
Marraztua/Dibujado	e.carrascal	2008-10-27
Proiektatua/Proyectado	e.carrascal	2008-10-27
Egiaztatua/Comprobado		2008-10-27

FAGOR

Fagor Industrial/Koop.Elk, Mugatua

Gainazal pendoia
Mecanizado superficial
—

Eskala/Escala
-

EGOSKETA

Plano Zk./Plano N°
HB-80506

- Zk. ord. du.
- Zk. gabik ord.

Plano hau ezin daiteke erabili, ez berriztatu, gure baimenik gabe

CPE9-05 /S

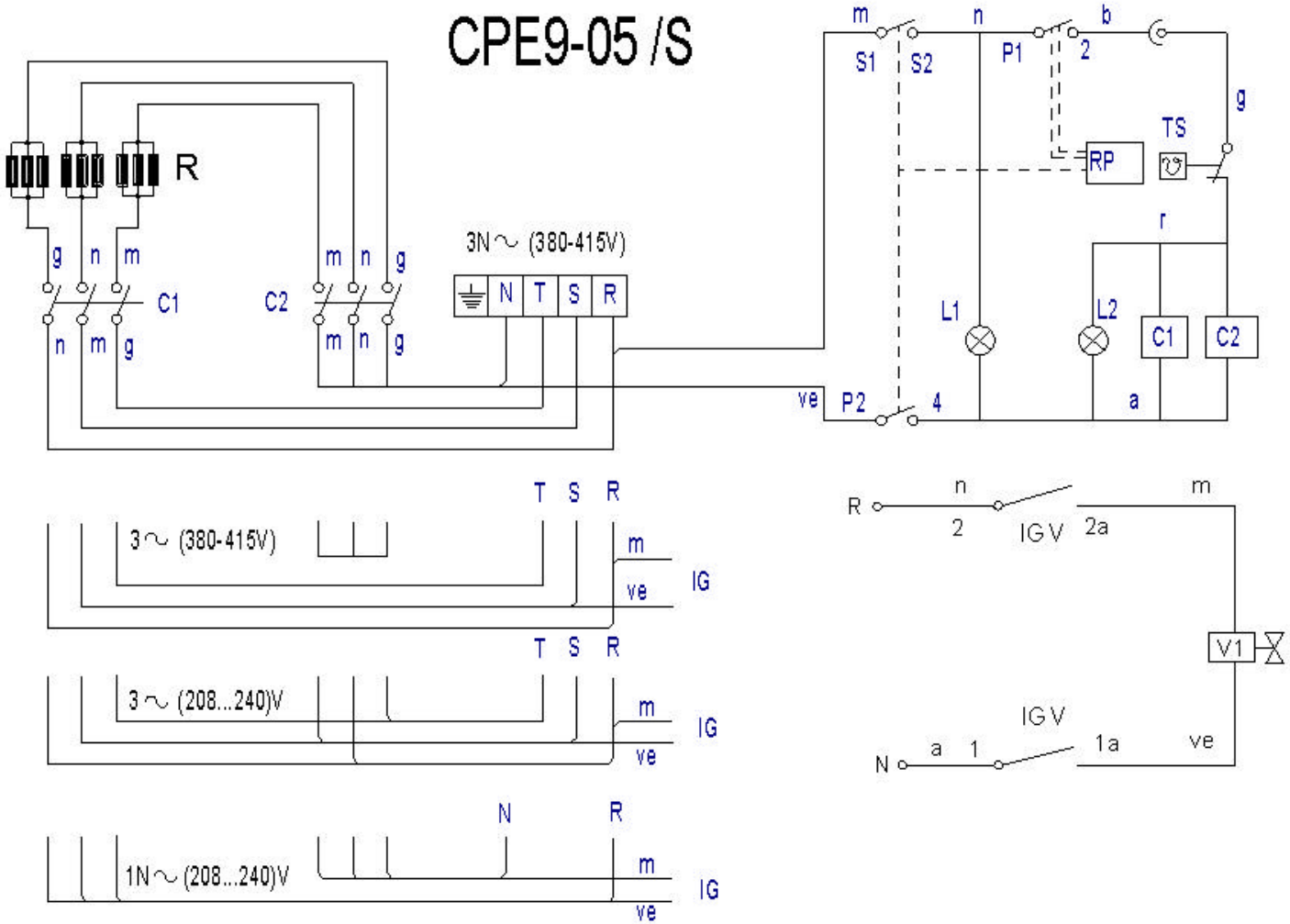

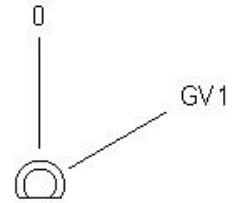

IG	1 1a	2 2a
0		
V1	X	X

IG: Interruptor general
C1,C2: Contactor de calentamiento
L1: Lámpara funcionamiento
L2: Lámpara calentamiento
R: Resistencias
RP: Regulador de energia.
TS: Termostato Seguridad (125°)

IG = Interruptor general
L1 = Lampara funcionamiento
V1 = Valvula Agua Caliente

POSICION	% ±2%	P1 - 2 TON	P1 - 2 TON+TOF	P2 - 4	S1 - S2
0	0	0	∞		
52°	6%	3"	45"	X	X
84°	10%	4"	38"	X	X
116°	15%	5"	32"	X	X
148°	25%	7"	29"	X	X
180°	30%	9"	30"	X	X
212°	40%	13"	32"	X	X
244°	55%	21"	37"	X	X
276°	75%	45"	60"	X	X
308°	100%	∞	∞	X	X

-	Eskema teorikoa: CPE9-05, CPE9-05 S	-	-	H063017000	-
Zk./Nº	Pieza	Cant.	Materiala/Material	Klas. zk/Nº Clas.	Gainazal akabera/Tratamiento
Zk./Nº	Aldaketa/Modificaciones		Nork proposatua/Propuesta de	Data/Fecha	Perdoi orokorrak Tolerancias generales
-	-		-	-	
-	-		-	-	< 5 ± 0.2 / 50 ÷ 100 ± 0.8
-	-		-	-	5 ÷ 25 ± 0.4 / >100± 1
-	-		-	-	25 ÷ 50 ± 0.6 / α ± 1
-	-		-	-	

	Sinadura/Firma	Data/Fecha
Marraztua/Dibujado	e.carrancal	2008-10-29
Proiektatua/Proyectado	e.carrancal	2008-10-29
Egiaztatua/Comprobado	[signature]	2008-10-29

FAGOR
Fagor Industrial,Koop.Elk, Mugatua

Gainazal perdoia
Mecanizado superficial
—

Eskala/Escala
-

EGOSKETA

Plano Zk./Plano Nº
HC-81137

- Zk. ord. du
- Zk.gaitik ord.

Plano hau ezin daiteke erabili, ez berriztatu, gure baimenik gabe.

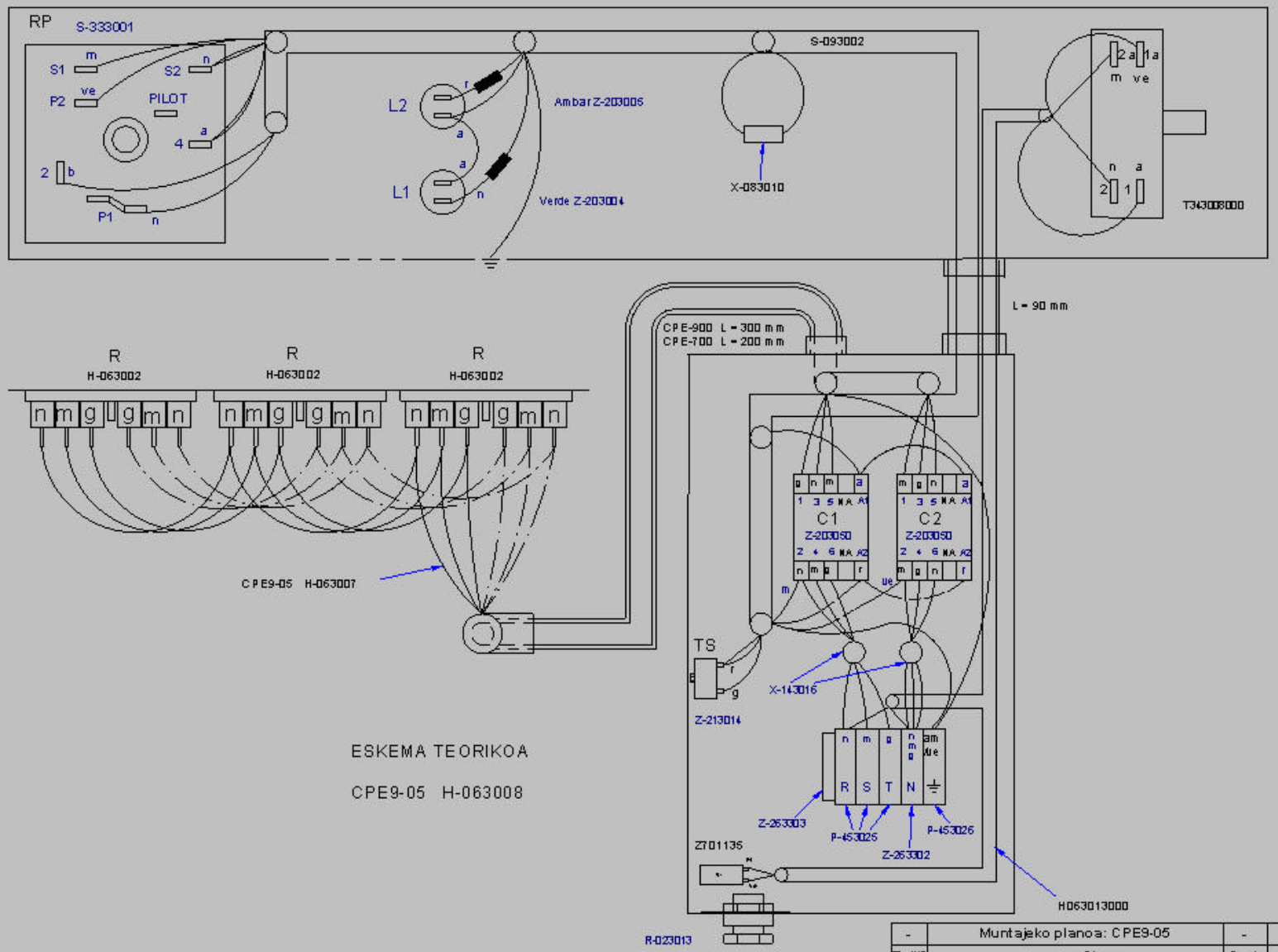

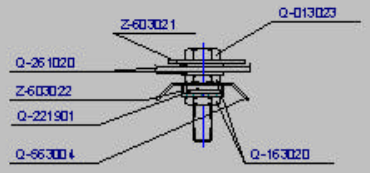

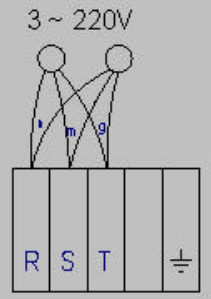

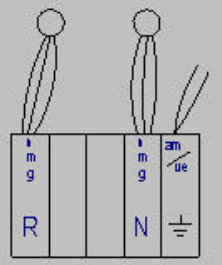

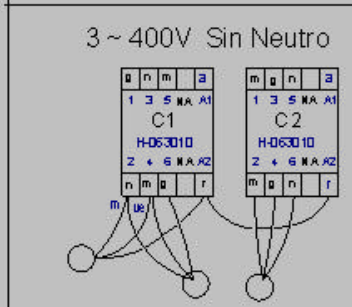

Se Elimina : C1,C2 = Z-203050 RP = S-333001

Se Introduce : C1, C2 = H-063010 RP = H-063011

U-803072 R:150KOhm 1/4W

-	Muntajeko planoa: CPE9-05	-	-	H063015000	-
Zk./Nº	Pieza	Cant.	Materiala/Material	Klas. zk/Nº Clas.	Gainazal akabera/Tratamiento
Zk./Nº	Aldaketa/Modificaciones		Nork proposatua/Propuesta de	Data/Fecha	Perdoi orokorrak Tolerancias generales
-	-		-	-	
-	-		-	-	< 5 ± 0.2 / 50 ÷ 100 ± 0.8
-	-		-	-	5 ÷ 25 ± 0.4 / > 100 ± 1
-	-		-	-	25 ÷ 50 ± 0.6 / Ø ± 1
-	-		-	-	

	Sinadura/Firma	Data/Fecha
Marraztua/Dibujado	e.carracal	2008-10-27
Proiektatua/Proyectado	e.carracal	2008-10-27
Egiaztatua/Comprobado		2008-10-27

Eskala/Escala: -

FAGOR

Fagor Industrial,Koop.Elk., Mugatua

EGOSKETA

Gainazal perdoia Mecanizado superficial: —

Plano Zk./Plano Nº: HC-81135

- Zk. ord. dt

- Zk.gaitik ord.

Plano hau ezin daiteke erabili, ez berriztatu, gure baimenik gabe.

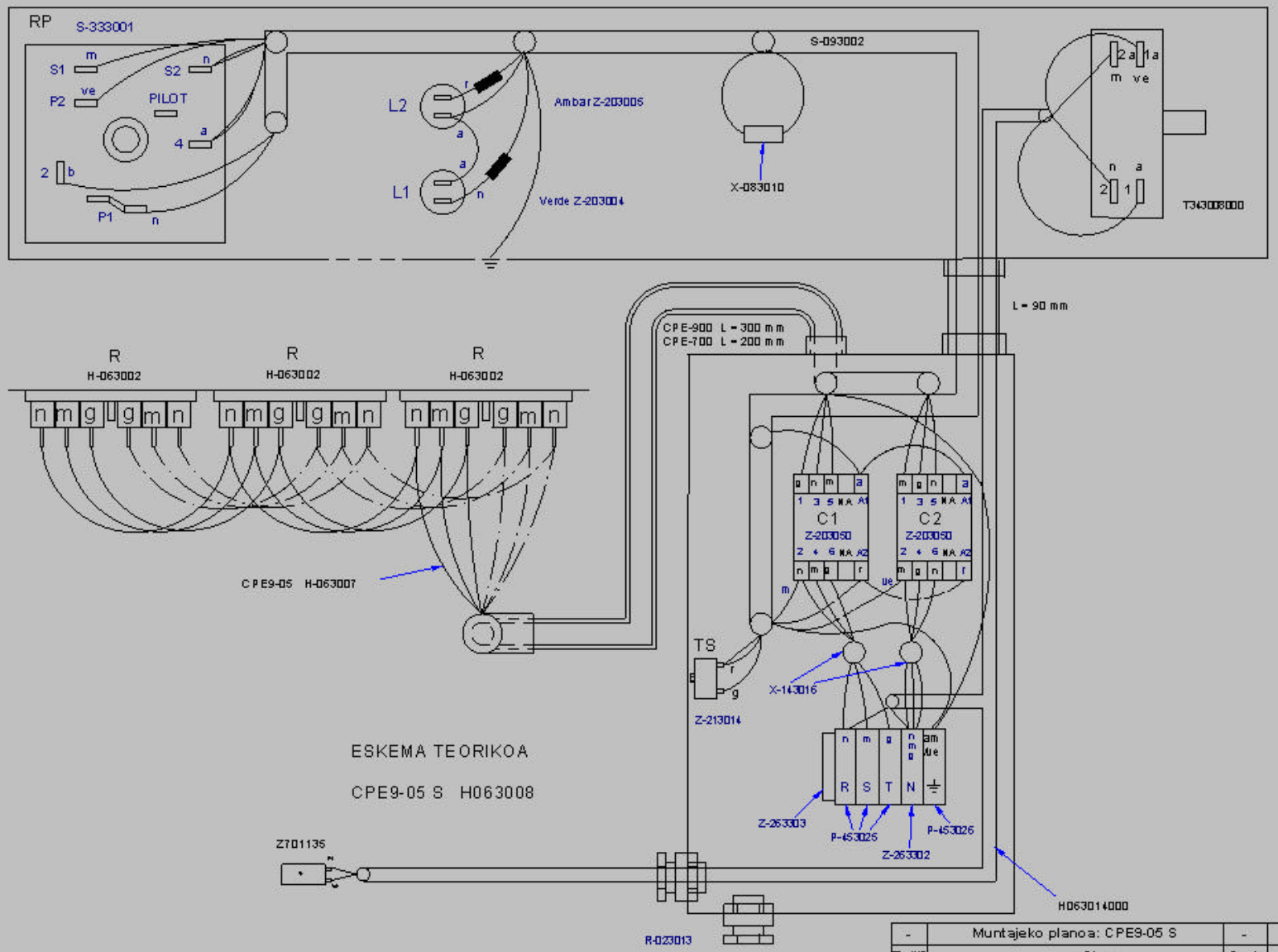

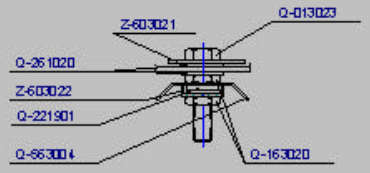

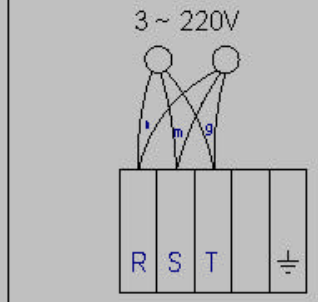

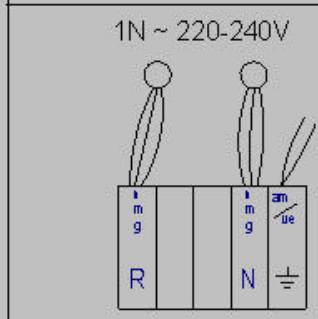

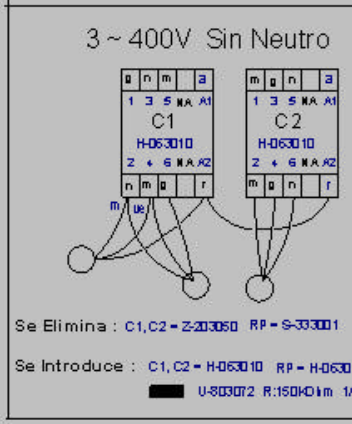

Se Elimina : C1,C2 = Z-203050 RP = S-333001

Se Introduce : C1, C2 = H-063010 RP = H-063011

U-803072 R:150KOhm 1/4W

-	Muntajeko planoa: CPE9-05 S	-	-	H063016000	-
Zk./Nº	Pieza	Cant.	Materiala/Material	Klas. zk./Nº Clas.	Gainazal akabera/Tratamiento
Zk./Nº	Aldaketa/Modificaciones		Nork proposatua/Propuesta de	Data/Fecha	Perdol orokorrak Tolerancias generales
-	-		-	-	
-	-		-	-	< 5 ± 0.2 / 50 ÷ 100 ± 0.8
-	-		-	-	5 ÷ 25 ± 0.4 / > 100 ± 1
-	-		-	-	25 ÷ 50 ± 0.6 / Ø ± 1
-	-		-	-	

	Sinadura/Firma	Data/Fecha
Marraztua/Dibujado	e.carracal	2008-10-27
Proiektatua/Proyectado	e.carracal	2008-10-27
Egiaztatua/Comprobado		2008-10-27

Eskala/Escala: -

FAGOR

Fagor Industrial,Koop.Elk., Mugatua

EGOSKETA

Gainazal perdola
Mecanizado superficial
—

Plano Zk./Plano Nº
HC-81136

- Zk. ord. dt
- Zk. gaitik ord.

Plano hau ezin daiteke erabili, ez berriztatu, gure baimenik gabe.