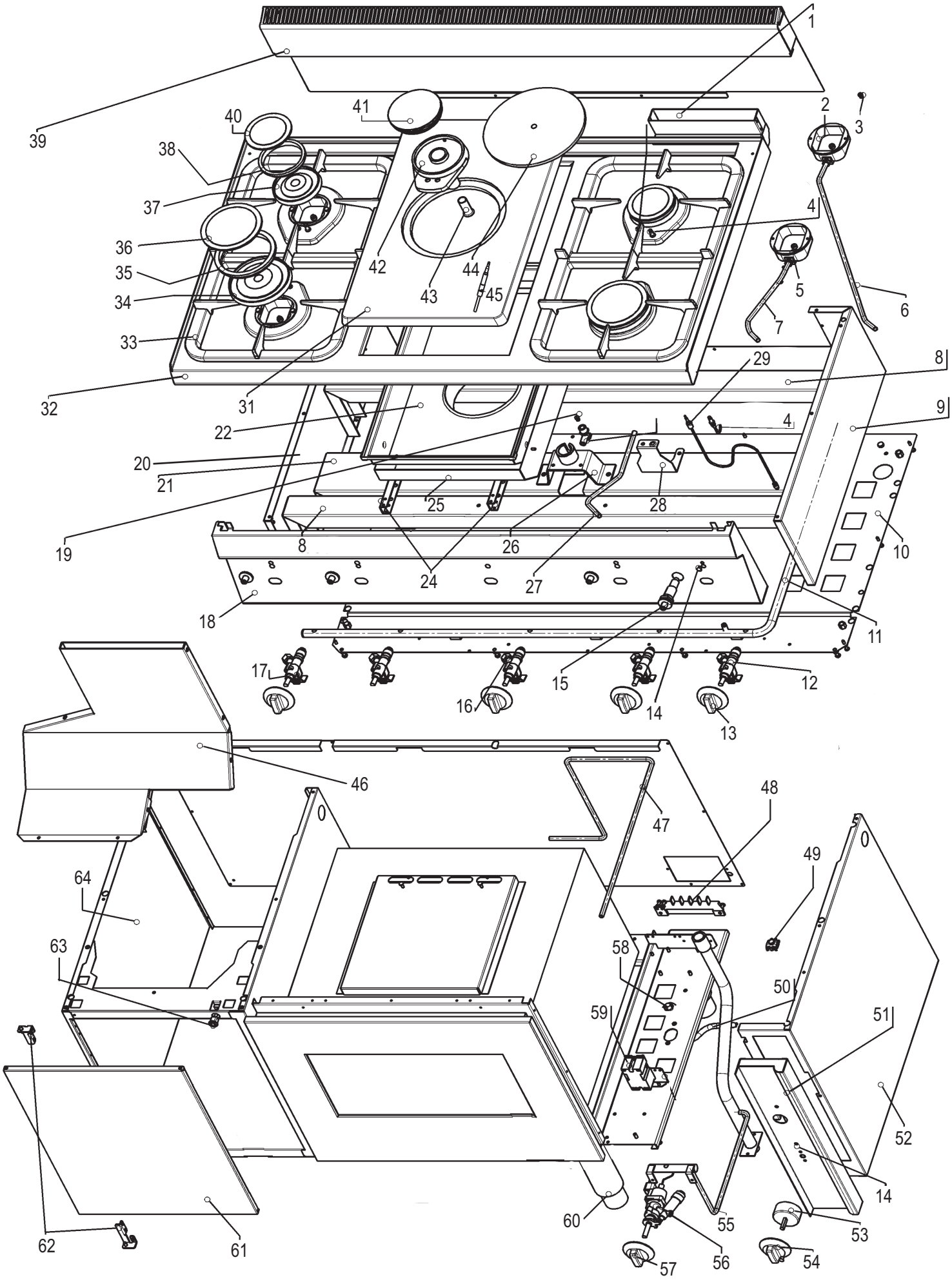
1
2
3
4
5
6
7
8
9
10
11
12
13
14
15
16
17
18
19
20
21
22
24
25
26
27
28
29
31
32
33
34
35
36
37
38
39
40
41
42
43
44
45
46
47
48
49
50
51
52
53
54
55
56
57
58
59
60
61
62
63
64

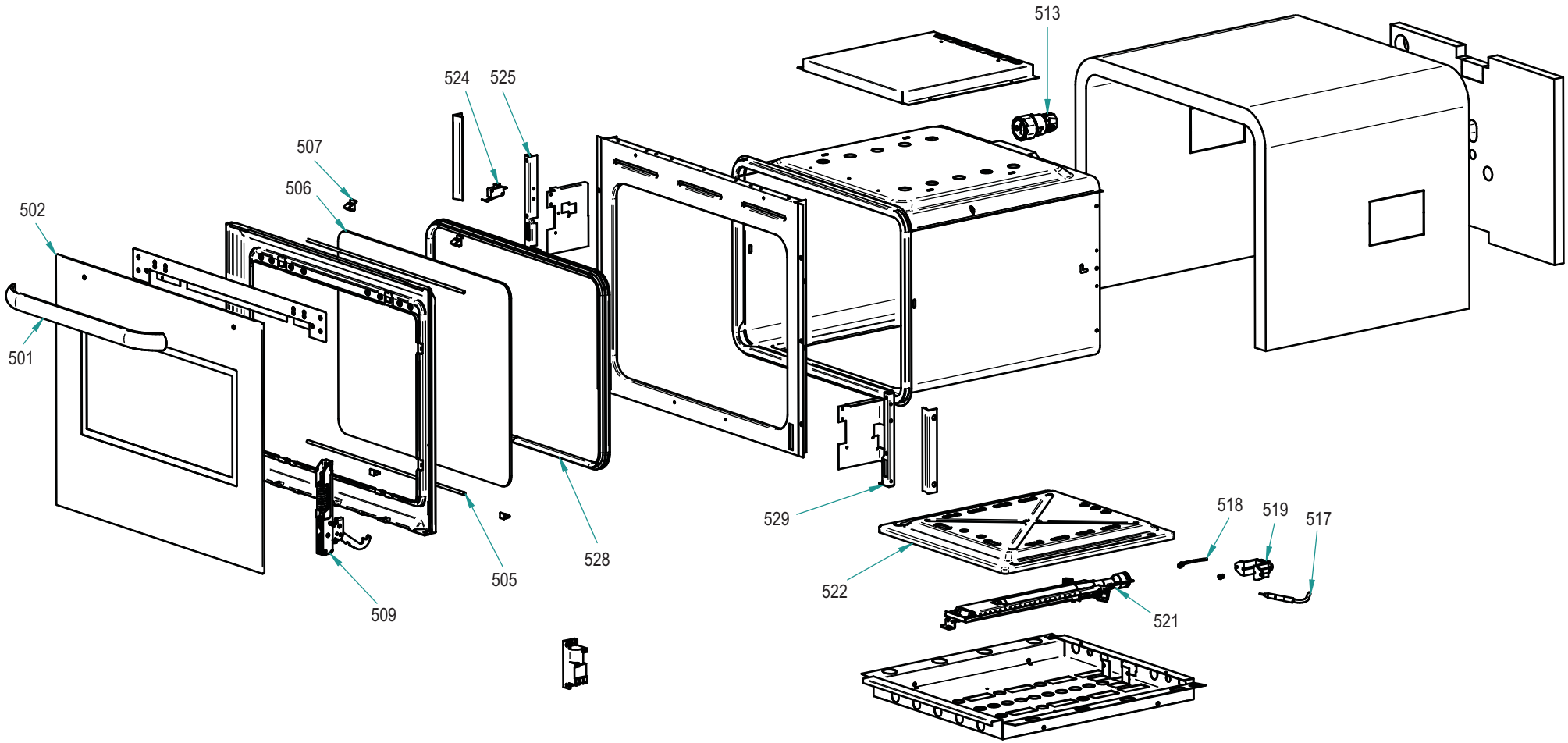
513
524
525
507
506
502
501
505
528
509
529
522
518
519
517
521

CODICI RICAMBIO PER FINITO / SPARE PARTS FOR THE FINISHED PRODUCT

Aggiornato al/Updated to 27/11/17

Artic./Item	Descrizione/Description	Modello/Model
113014	**CUCINA GAS 4 FUOCHI CON PIASTRA RISCALDANTE E FORNO GAS** **4 BURNERS GAS RANGE WITH HOTPLATE AND GAS OVEN**	**PPF5GG/G6**

Cons./Recom.	Pos./Posit.	Ricambio/Replacement			Prezzo/Price List
	00834000	RC00834000	MANIGLIA FORNO	OVEN HANDLE	31,45
	02247000	RC02247000	PORTA FORNO COMPLETA SNACK C/MANIGLIA		234,00
	01	RC00993000	ASS. CAMINO INTERNO PP5G/G6	INTERNAL FLUE ASSEMBLY PP5G/G6	25,81
	02	RC00377000	COPPA BRUCIATORE	BURNER CAP	7,83
*	04	RC00368000	CANDELETTA D'ACCENSIONE E MOLLA	SPARK PLUG	9,50
	05	RC00378000	VITE SPECIALE PER BRUCIATORE	SPECIAL SCREW FOR BURNER	5,19
	06	RC00371000	TUBETTO BRUCIATORE PCG	BURNER PIPE PCG	15,11
	07	RC00370000	TUBETTO BRUCIATORE PCG	BURNER PIPE PCG	14,01
	08	RC00988000	SUPPORTO CAMERA COMB. PP5G	COMBUSTION CHAMBER SUPPORT PP5G	35,37
	09	RC01251000	FIANCO DX SNACK	RIGHT SIDE SNACK	32,77
	10	RC00922000	FONDO PF105GG	BASE PF105GG	44,46
	11	RC00972000	RAMPA PC5G6	RAMP PC5G6	65,35
	13	RC01884000	MANOPOLA GAS SNACK NERA	BLACK KNOB FOR LINE SNACK	9,47
	13	RC02072000	MANOPOLA GAS SNACK GRIGIA	GREY KNOB	8,79
*	14	RC00128000	ACCENDITORE PIEZO CON DADO	PIEZO IGNITER	16,99
	17	RC00369000	RUBINETTO	GAS COCK	38,28
	18	RC00985000	CRUSCOTTO PP5G	CONTROL PANEL PP5G	
	20	RC01252000	FIANCO SX SNACK	LEFT SIDE SNACK	32,77
	21	RC00987000	SUPPORTO BRUCIATORE CENTRALE PP5G	CENTRAL BURNER SUPPORT PP5G	35,00
	22	RC00990000	CAMERA COMBUSTIONE PP5G	COMBUSTION CHAMBER PP5G	63,54
	24	RC00989000	SUPPORTO INT. CAMERA COMB. PP5G	COMBUSTION CHAMBER INTERNAL SUPPORT PP5G	14,85
	25	RC00991000	CONTROCAMERA COMBUSTIONE PP5G	COMBUSTION CHAMBER COVER PP5G	29,86
	26	RC00976000	SUPPORTO BRUCIATORE 5KW	BURNER SUPPORT 5KW	20,74

L'azienda si riserva il diritto di apportare ulteriori aggiornamenti senza preavviso. / The data may be updated without prior warning

Artic./Item | Descrizione/Description | Modello/Model

113014 | **CUCINA GAS 4 FUOCHI CON PIASTRA RISCALDANTE E FORNO GAS**
4 BURNERS GAS RANGE WITH HOTPLATE AND GAS OVEN | **PPF5GG/G6**

Cons./Recom.	Pos./Posit.	Ricambio/Replacement			Prezzo/Price List
	27	RC00986000	TUBETTO CENTRALE PP5G	CENTRAL PIPE PP5G	9,05
	28	RC00977000	SUPP. GRUPPO ACCENDITORE 5kW	SUPPORT FOR IGNITER GROUP	21,00
*	29	RC00367000	TERMOCOPPIA L=600MM	THERMOCOUPLE FOR TOP BURNER	15,56
	30	RC00423000	PORTAUGELLO	NOZZLE HOLDER	8,06
	31	RC00983000	PIASTRA GHISA CENTRALE	CENTRAL CAST IRON PLATE	229,83
	32	RC00982000	RIPIANO PP5G/G6	SHELF PP5G/G6	300,66
	33	RC00376000	SUPPORTO PENTOLE SNACK	PAN GRID	80,98
	34	RC02186000	SUPPORTO SPARTIFIAMMA UR		18,56
	35	RC01832000	SPARTIFIAMMA ULTRARAPIDO SNACK	SNACK ULTRARAPID BURNER COVER	34,58
	36	RC00375000	COPERCHIO BRUCIATORE UR	COVER FOR "ULTRARAPID" BURNER	17,54
	37	RC02263000	SUPPORTO SPARTIFIAMMA RAPIDO SNACK		15,78
	38	RC01833000	SPARTIFIAMMA RAPIDO SNACK	SNACK RAPID BURNER COVER	17,87
	39	RC00920000	ASSIEME CAMINO 1050	FLUE ASSEMBLY 1050	94,16
	40	RC00373000	COPERCHIO BRUCIATORE R	COVER FOR "RAPID" BURNER	7,83
	43	RC00969000	BOCCOLA REGOLAZIONE ARIA	AIR REGULATION BUSHING	9,50
	44	RC00984000	COPERCHIO GHISA PIASTRA CENTRALE	CAST IRON COVER FOR CENTRAL PLATE	42,59
*	45	RC00864000	TERMOCOPPIA L=1400MM	OVEN THERMOCOUPLE	17,43
	46	RC00998000	ASS. CAMINO INTERNO PPF5GG/G6	INTERNAL FLUE ASSEMBLY PPF5GG/G6	60,08
	47	RC00911000	TUBETTO GAS	GAS PIPE	22,28
	48	RC00194000	MORSETTIERA FV 122 B	CONNECTING BLOCK	9,16
	49	RC00304000	MORSETTO EQUIPOTENZIALE COMPLETO	EQUIPOTENTIAL CONNECTING BLOCK	6,62
	50	RC00918000	CAVETTERIA ELETTRICA PFGG	ELECTRIC CABLES PFGG	34,15
	501	RC02229000	MANIGLIA PSX ALLUMINIO	HANDLE	

L'azienda si riserva il diritto di apportare ulteriori aggiornamenti senza preavviso. / The data may be updated without prior warning

Artic./Item	Descrizione/Description	Modello/Model
113014	**CUCINA GAS 4 FUOCHI CON PIASTRA RISCALDANTE E FORNO GAS** **4 BURNERS GAS RANGE WITH HOTPLATE AND GAS OVEN**	**PPF5GG/G6**

Cons./Recom.	Pos./Posit.	Ricambio/Replacement			
	502	RC02230000	CRISTALLO PORTA E TNX 60 INOX	ESTERNAL DOOR GLASS	
	505	RC02231000	SPEZZONE SILICONE D.5 MM	DOOR RUBBER PART	
	506	RC02232000	CRIST PO E 60 TNX NERO	EXTERNAL GLASS OVEN DOOR	77,50
	507	RC02233000	CLIP BLOCCA VETRO INTERNO	DOOR INNER GLASS	4,76
	509	RC02234000	CERNIERA PORTA FRG KG 6,0	DOOR HINGE	27,60
	51	RC02278000	CRUSCOTTO MY11 FORNO 60 GAS	CONTROL PANEL	
*	513	RC02235000	LAMPADA CON PORTALAMPADA	THERMOSTATIC GAS COCK	8,78
*	517	RC02236000	CANDELA AA CAST 700MM	THERMOSTATIC GAS COCK	20,23
*	518	RC02237000	TERMOCOPPIA CAST 1200MM	THERMOSTATIC GAS COCK	33,62
	519	RC02238000	PORTA-INIETTORE	THERMOSTATIC GAS COCK	
	52	RC00670000	FIANCO DX PF70/105EG	RIGHT SIDE PF70/105EG	109,78
	521	RC02239000	BRUCIATORE GAS	THERMOSTATIC GAS COCK	
	522	RC02240000	PIANO ESTRAIBILE GL VENT	THERMOSTATIC GAS COCK	
	524	RC02241000	MICROINTERRUTTORE	THERMOSTATIC GAS COCK	8,78
	525	RC02242000	SQUADRETTA SUPP. CERN. SX PORTA	LEFT HINGE PULLEY	
	528	RC02243000	GUARNIZIONE FACCIATA F60	OVEN GASKET	25,58
	529	RC02244000	SQUADRETTA SUPP. CERN. DX PORTA	THERMOSTATIC GAS COCK	
	53	RC00570000	TIMER	TIMER	45,24
	54	RC01523000	MANOPOLA ELETTRICA TIMER SNACK GRIGIA	GREY TIMER KNOB	
	54	RC01885000	MANOPOLA ELETTRICA TIMER SNACK NERA	BLACK KNOB FOR TIMER LINE SNACK	9,76
	55	RC00914000	RAMPA PF70-105GG	RAMP PF70-105GG	73,50
*	56	RC00889000	RUBINETTO TERMOSTATICO PFGG	THERMOSTATIC GAS COCK	72,92
	57	RC02115000	MANOPOLA FORNO GAS SNACK NERA	BLACK KNOB	8,79

L'azienda si riserva il diritto di apportare ulteriori aggiornamenti senza preavviso. / The data may be updated without prior warning

Artic./Item	Descrizione/Description	Modello/Model
113014	**CUCINA GAS 4 FUOCHI CON PIASTRA RISCALDANTE E FORNO GAS** **4 BURNERS GAS RANGE WITH HOTPLATE AND GAS OVEN**	**PPF5GG/G6**

Cons./Recom.	Pos./Posit.	Ricambio/Replacement			
	57	RC02116000	MANOPOLA FORNO GAS SNACK GRIGIA	GREY KNOB	
	58	RC00241000	PRESSACAVO PG16 CON DADO	CABLE GLAND AND NUT	7,18
	59	RC00862000	ACCENDITORE FORNO	SPARK IGNITER FOR OVEN	60,58
	61	RC00912000	PROFILO ANT. CUCINOTTE GAS	FRONT PROFILE FOR GAS RANGES	14,87
	62	RC00919000	FISSAGGIO SX FORNO PF105GG	OVEN SX FIXTURE PF105GG	17,95
	63	RC00499000	MONTAGGIO PORTA PF105G TC	DOOR ASSEMBLY PF105G	93,93
	64	RC00498000	COPPIA CERNIERE PORTA VANO S6	PAIR OF HINGES FOR DOOR VN S6	20,42
	65	RC01135000	MAGNETE PER PORTE VANI	MAGNET FOR COMPARTMENT DOORS	5,96
	66	RC00672000	FIANCO SX PF105G	LEFT SIDE PF105G	

L'azienda si riserva il diritto di apportare ulteriori aggiornamenti senza preavviso. / The data may be updated without prior warning