lamber

Glasswashers
Lave-verres

S280

SPARE PARTS
PIECES DETACHEES

Ed.
09/2001

c UL us
LISTED
COMMERCIAL DISHWASHERS
13CA

CLASSIFIED UL EPH
ANSI/NSF3

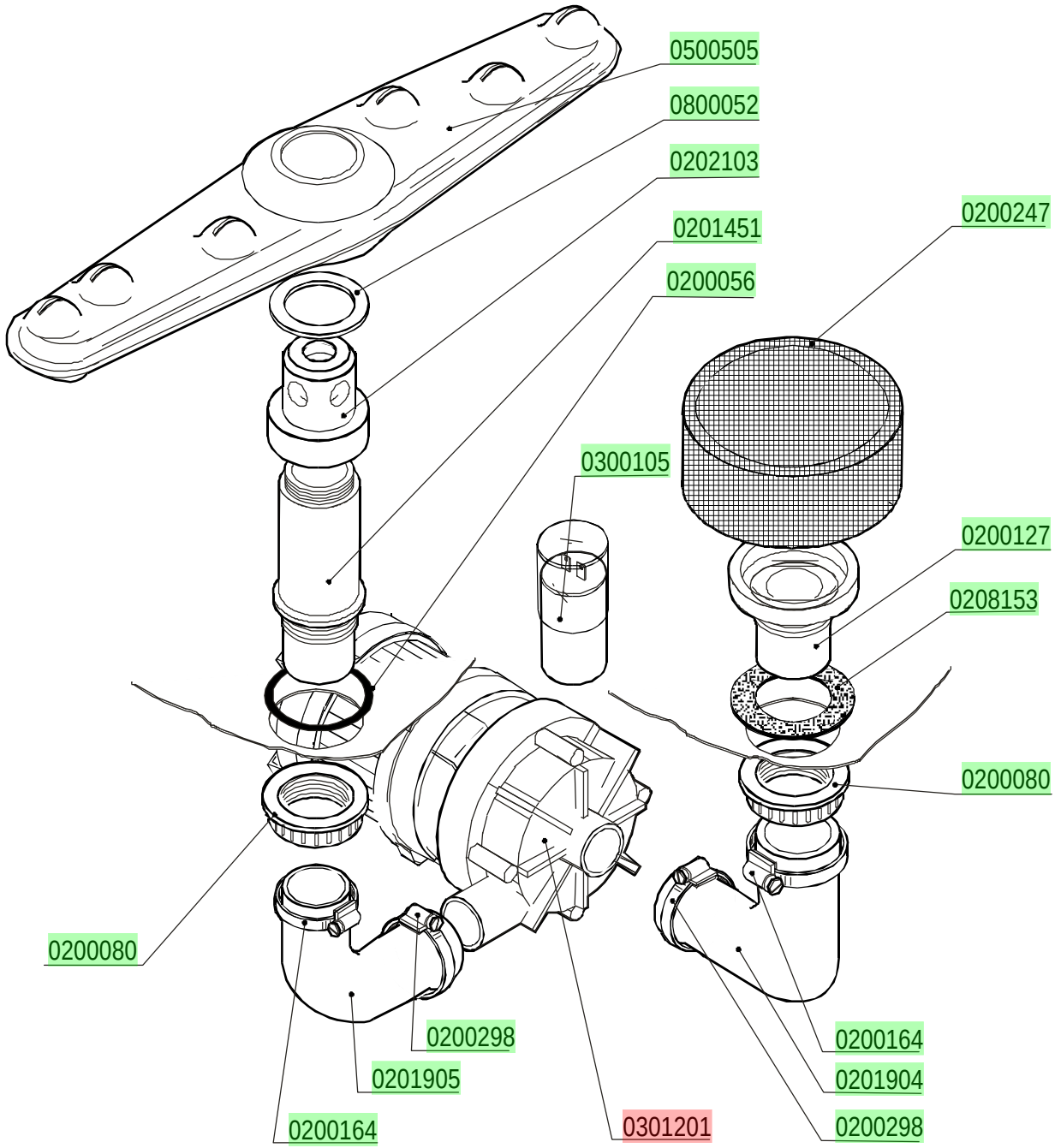
0500505
0800052
0202103
0201451
0200056
0200247
0300105
0200127
0208153
0200080
0200080
0200298
0201905
0200164
0301201
0200164
0201904
0200298

lamber	RINSE COMPONENTS COMPOSANTS RINCAGE	MOD. **S280**	TAV. **2 C** ED. 09/2001

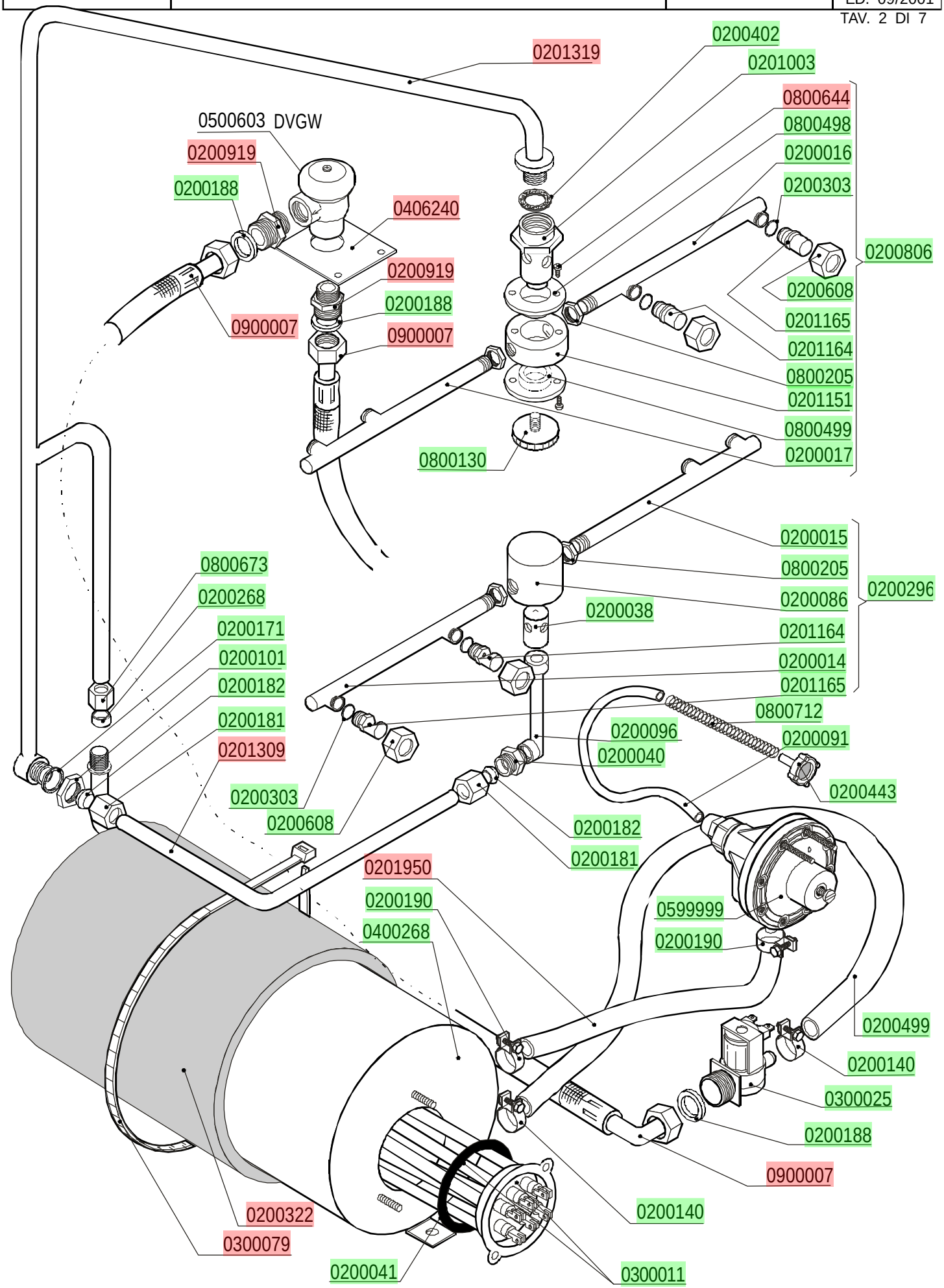

lamber	TANK COMPONENTS COMPOSANTS CUVE	MOD. **S280**	TAV. **3 C** ED. 09/2001

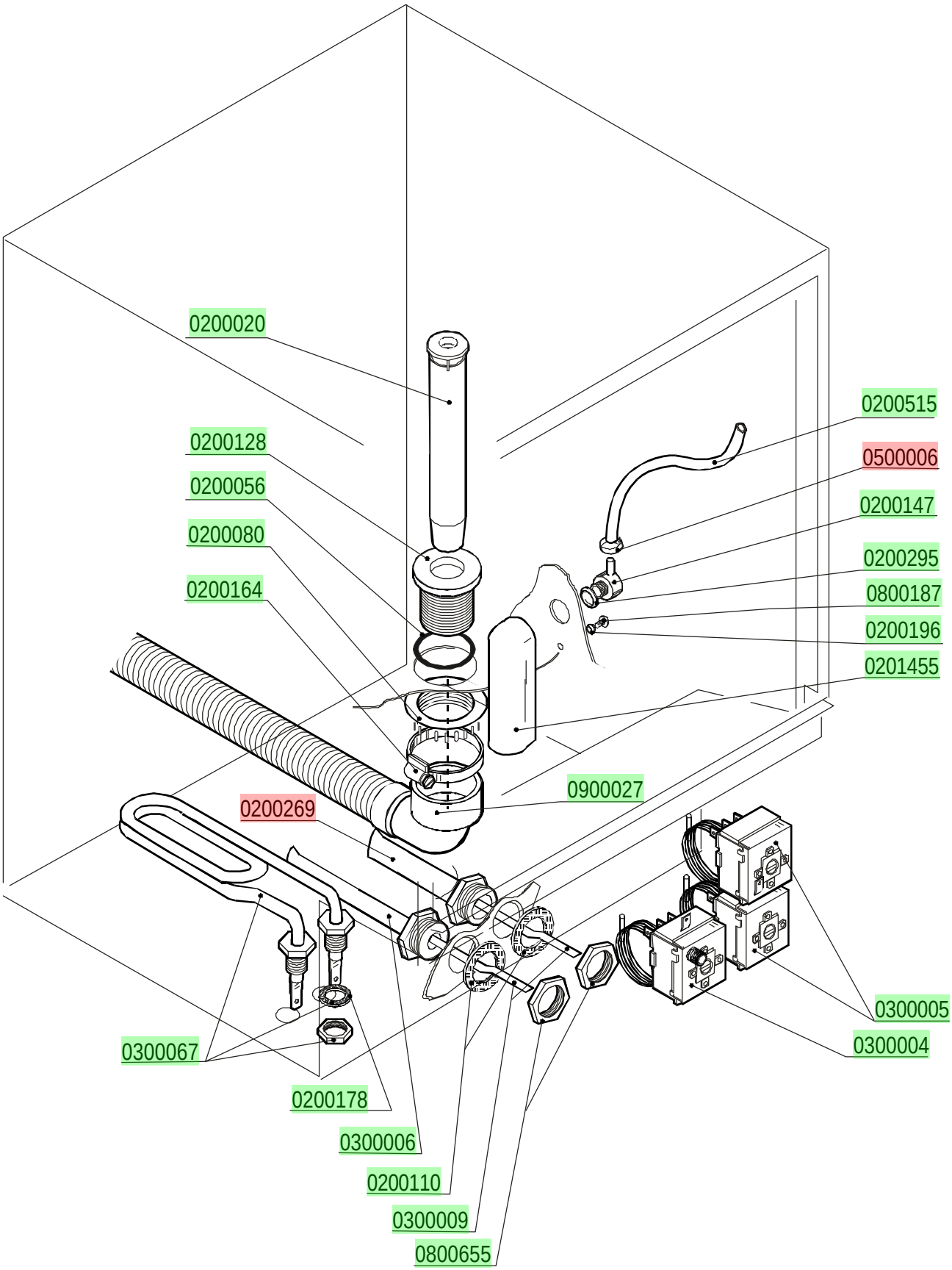

lamber	CONTROL BOX TABLEAU ELECTRIQUE	MOD. **S280**	TAV. **4 C** ED. 09/2001

TAV. 4 DI 7

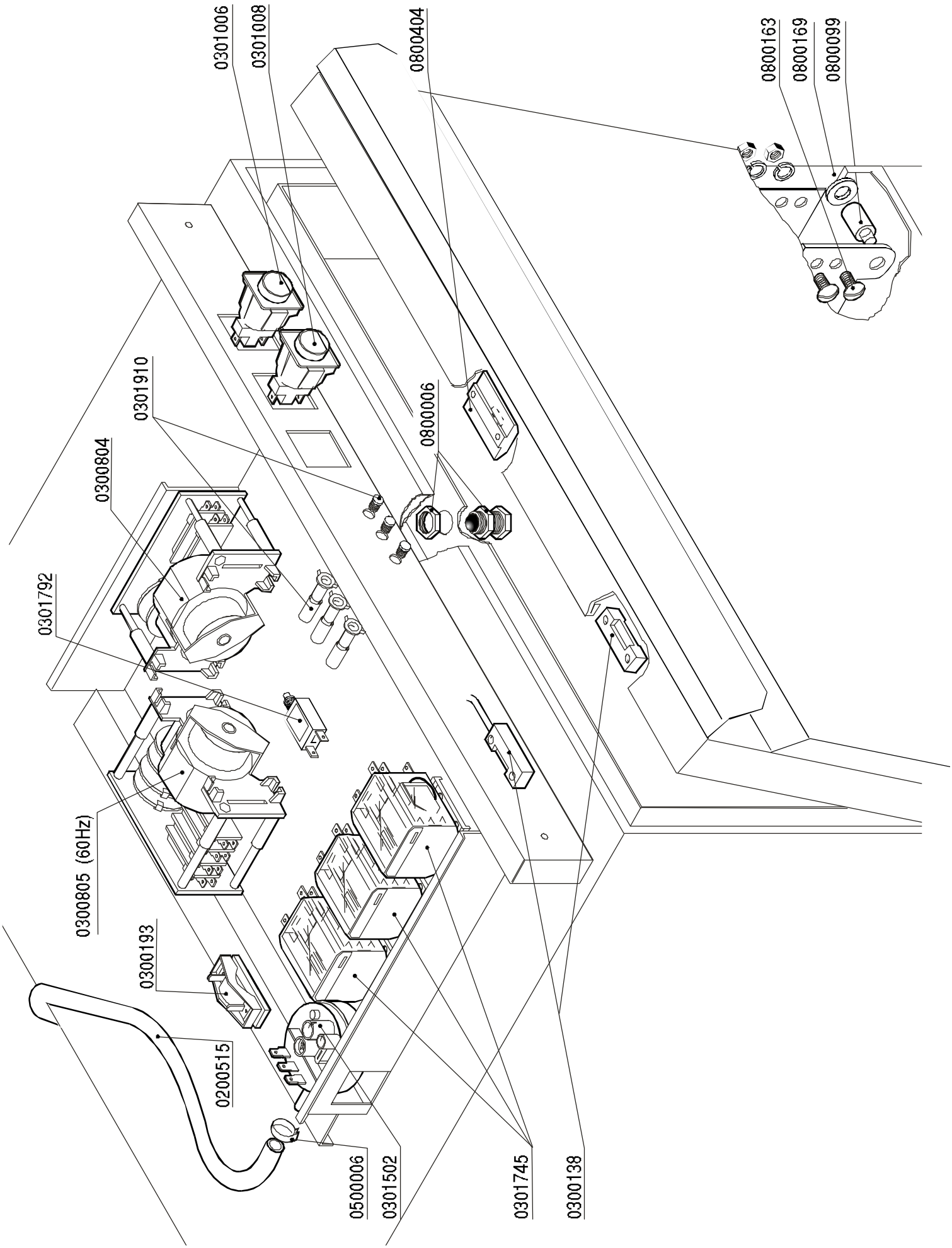

lamber	DRAIN PUMP PARTS POMPE DE VIDANGE	MOD. **S280**	TAV. **5 C** ED. 09/2001

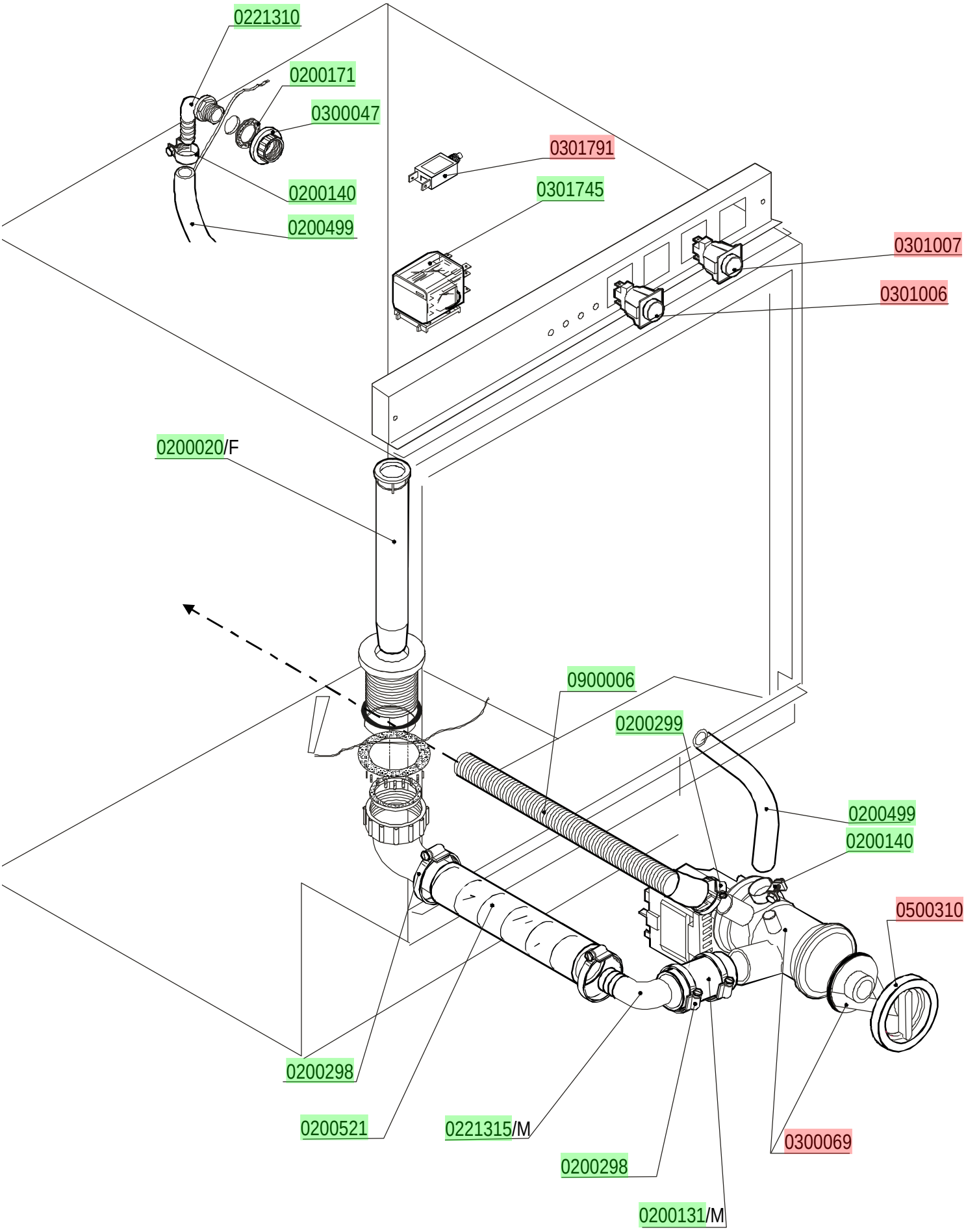

lamber	HOOD CARROSSERIE	MOD. **S280**	TAV. **6 C** ED. 09/2001

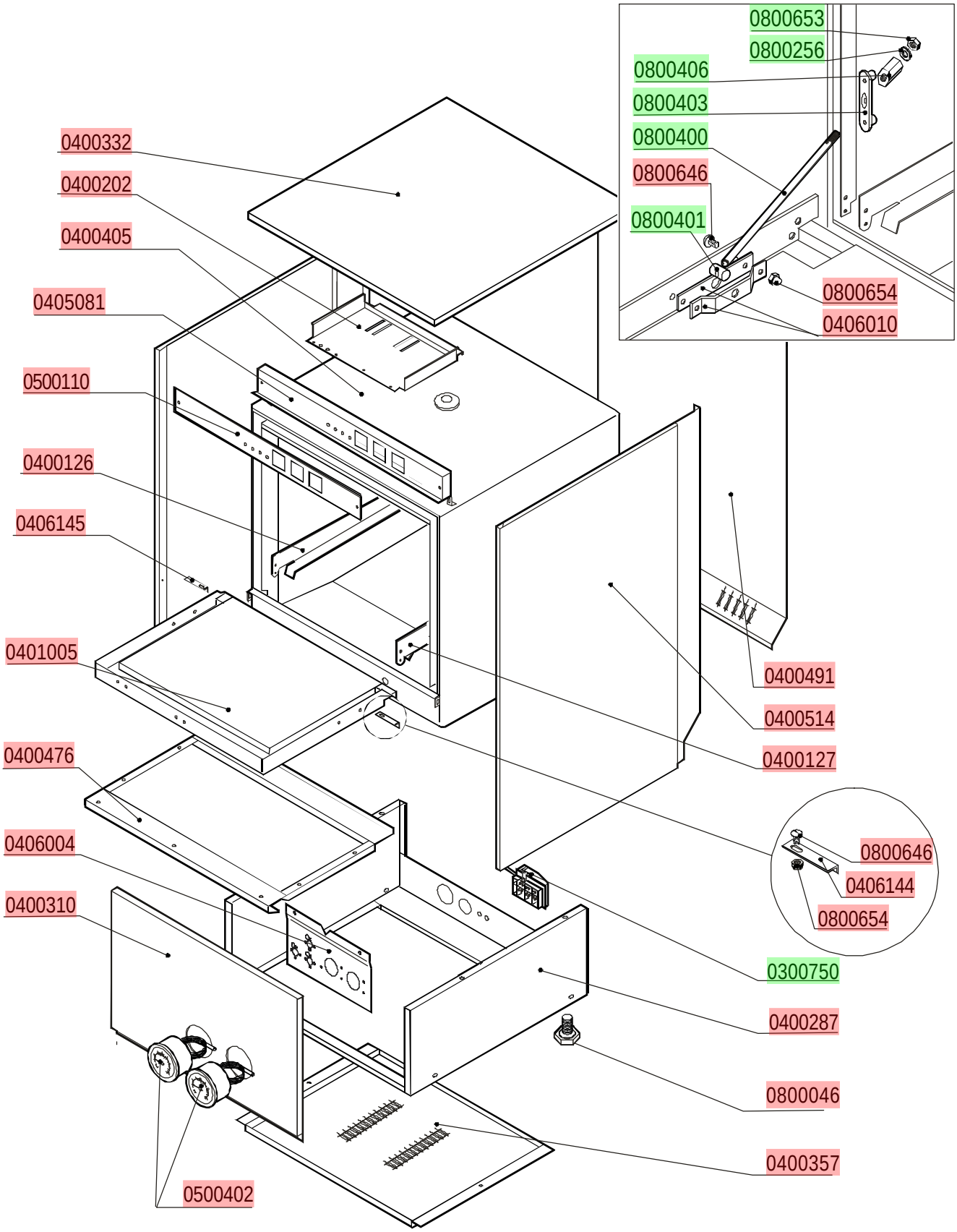

lamber	RINSEAID DISPENSER-DETERGENT PUMP DOSEUR DEPRODUIT POUR RINÇAGE ETPOURLAVAGE	MOD. **S280**	TAV. **7 C** ED. 09/2001

DOSATORE DETERSIVO - DOSEURDEPRODUITLESSIVIEL
DETERGENTPUMP - WASCHMITTELDOSIERGERÄT

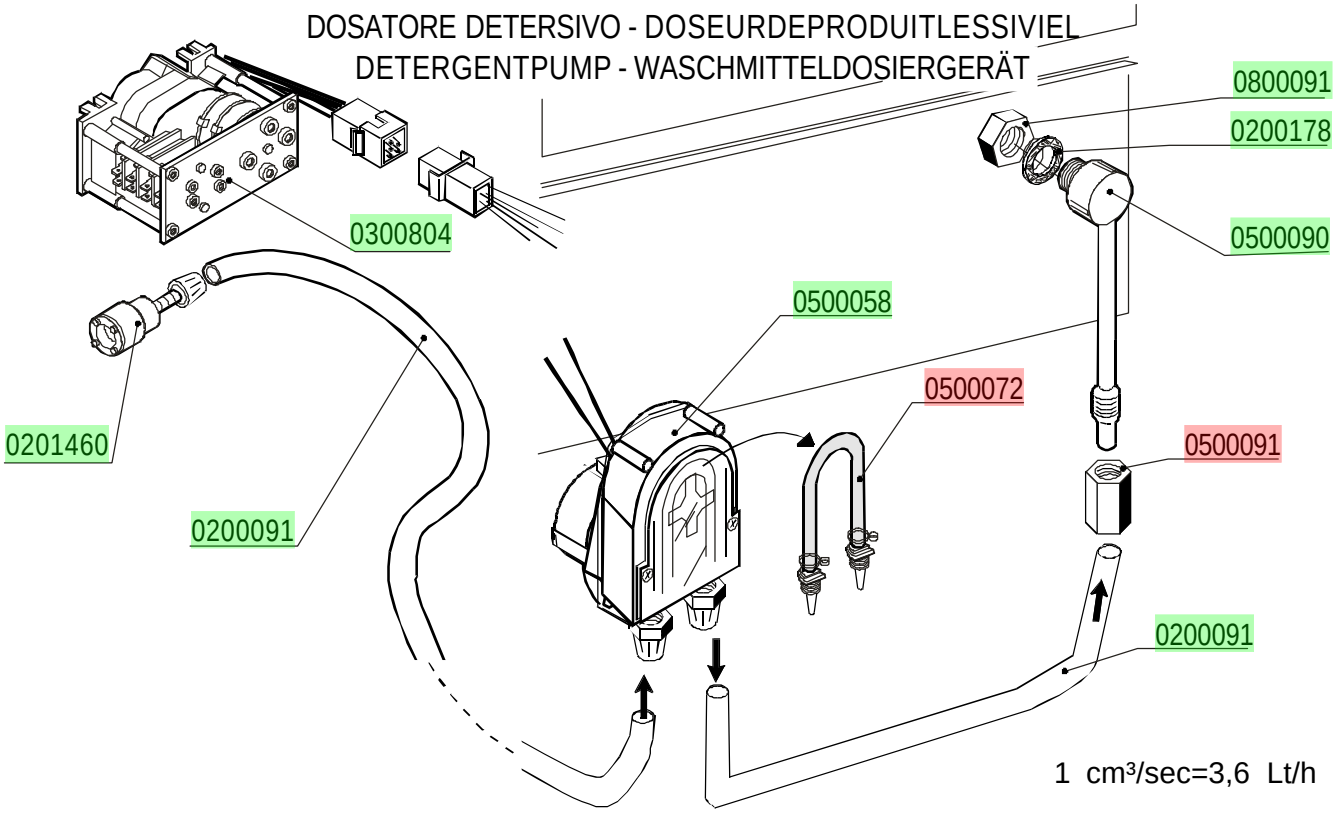

DOSEUR DE PRODUITPOUR RINÇAGE
RINSE AID DISPENSER

cod. 0599999

