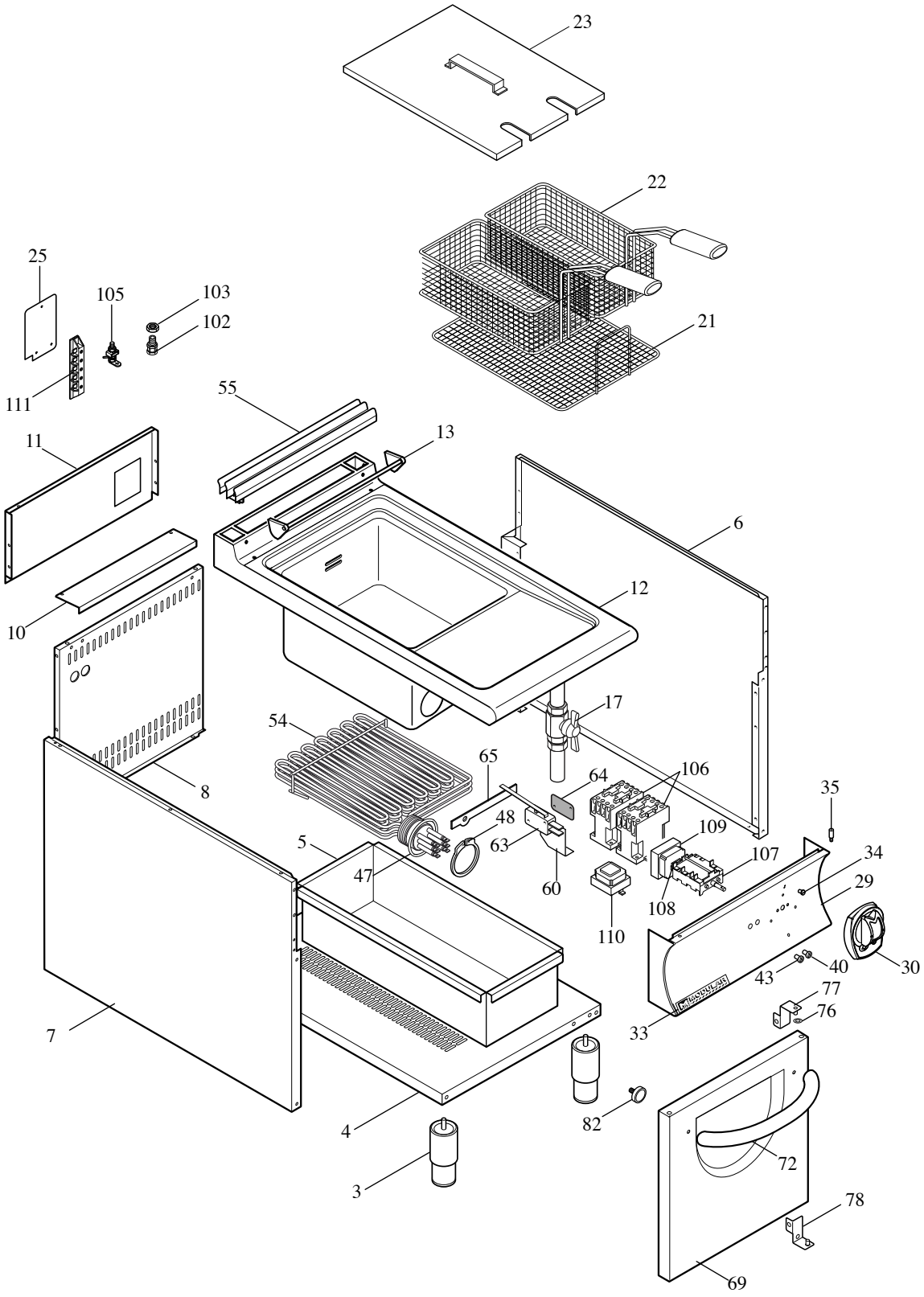
23
22
21
25
105
103
102
111
55
13
11
6
12
10
17
54
65
64
106
35
8
48
109
5
63
107
34
47
60
108
29
110
30
43
40
77
76
33
7
82
4
72
3
78
69

**MODULAR**

LISTA RICAMBI

code 2531183.00

**FRIGGITRICE ELETTRICA 1 VASCA** ED. 01-08

**MOD. 92 FRE-18**

| POS. | CODICE | RIF. MODIFICHE | DESCRIZIONE | PREZZO |
|---|---|---|---|---|
| 3 | 912.033.00 | | Piede 2” vite M10 | |
| 4 | 922.493.00 | | Fondo mobile 92 CP | |
| 5 | 625.056.00 | | Bacinella recupero olio FRG 13 | |
| 6 | 921.814.00 | | Fiano destro mobile | |
| 7 | 921.815.00 | | Fianco sinistro mobile | |
| 8 | 921.767.00 | | Schienale vano 92 | |
| 10 | 922.719.00 | | Chiusura posteriore 92 FRE | |
| 11 | 921.794.00 | | Schienale top 92 elettrico | |
| 12 | 911.732.00 | | Ass.piano vasca 92 FRE | |
| 13 | 911.844.00 | | Ass.portacestini FRE | |
| 17 | 678.014.00 | | Valvola a sfera da 1” | |
| 21 | 983.029.00 | | Filtro friggitrice | |
| 22 | 983.028.00 | | Cestino friggitrice | |
| 23 | 911.783.00 | | Ass.coperchio friggitrice | |
| 25 | 923.173.00 | | Coperchio scatola allacciamento | |
| 29 | 911.768.00 | | Ass. cruscotto 92 FRE | |
| 30 | 912.070.00 | | Ass. manopola grigia elettrica 100-180 | |
| 33 | 250.389.00 | | Marchio | |
| 34 | 682.003.00 | | Placchetta per indice | |
| 35 | 941.076.00 | | Perno fissagio cruscotto | |
| 40 | 463.014.00 | | Lampada verde | |
| 43 | 463.012.00 | | Lampada gialla | |
| 47 | 0835.35555.4 | | Anello di tenuta OR 159 Viton | |
| 48 | 0550.58020.5 | | Anello di sicurezza sger UNI 7435 | |
| 54 | 965.035.00 | | Resistenza FRE 16 kW 230V | |
| 55 | 911.742.00 | | Ass. griglia camino | |
| 60 | 923.160.00 | | Supporto micro | |
| 63 | 761.004.00 | | Microinteruttore 16A | |
| 64 | 563.006.00 | | Piattina isolante micro | |
| 65 | 923.159.00 | | Leva micro | |
| 69 | 911.767.13 | | Ass. porta mobile con impronta | |
| 72 | 9111072.00 | | Ass. maniglia portina | |
| 76 | 641.026.00 | | Boccola per cerniere porta | |
| 77 | 911.846.00 | | Ass. cerniera dx | |
| 78 | 911.847.00 | | Ass. cerniera sx | |
| 82 | 684.007.00 | | Magnete | |
| 102 | 663.027.00 | | Pressacavo V-TEC 16 | |
| 103 | 663.017.00 | | Controdado PG 16 | |
| 105 | 611.320.00 | | Montaggio viti terra/equipotenziale | |
| 106 | 961.002.00 | | Contattore BF 12 230V 50-60Hz | |
| 107 | 661.000.00 | | Commutatore angolare 14 A | |

**MODULAR**

LISTA RICAMBI

code 2531183.00

**FRIGGITRICE ELETTRICA 1 VASCA** ED. 01-08

**MOD. 92 FRE-18**

| POS. | CODICE | RIF. MODIFICHE | DESCRIZIONE | PREZZO |
|---|---|---|---|---|
| 108 | 661.013.00 | | Staffa ego | |
| 109 | 931.015.00 | | Termostato lavoro 190° C | |
| 110 | 931.016.00 | | Termostato di sicurezza 230° C | |
| 111 | 663.036.00 | | Morsettiera FV 173 V/V a 4 poli | |