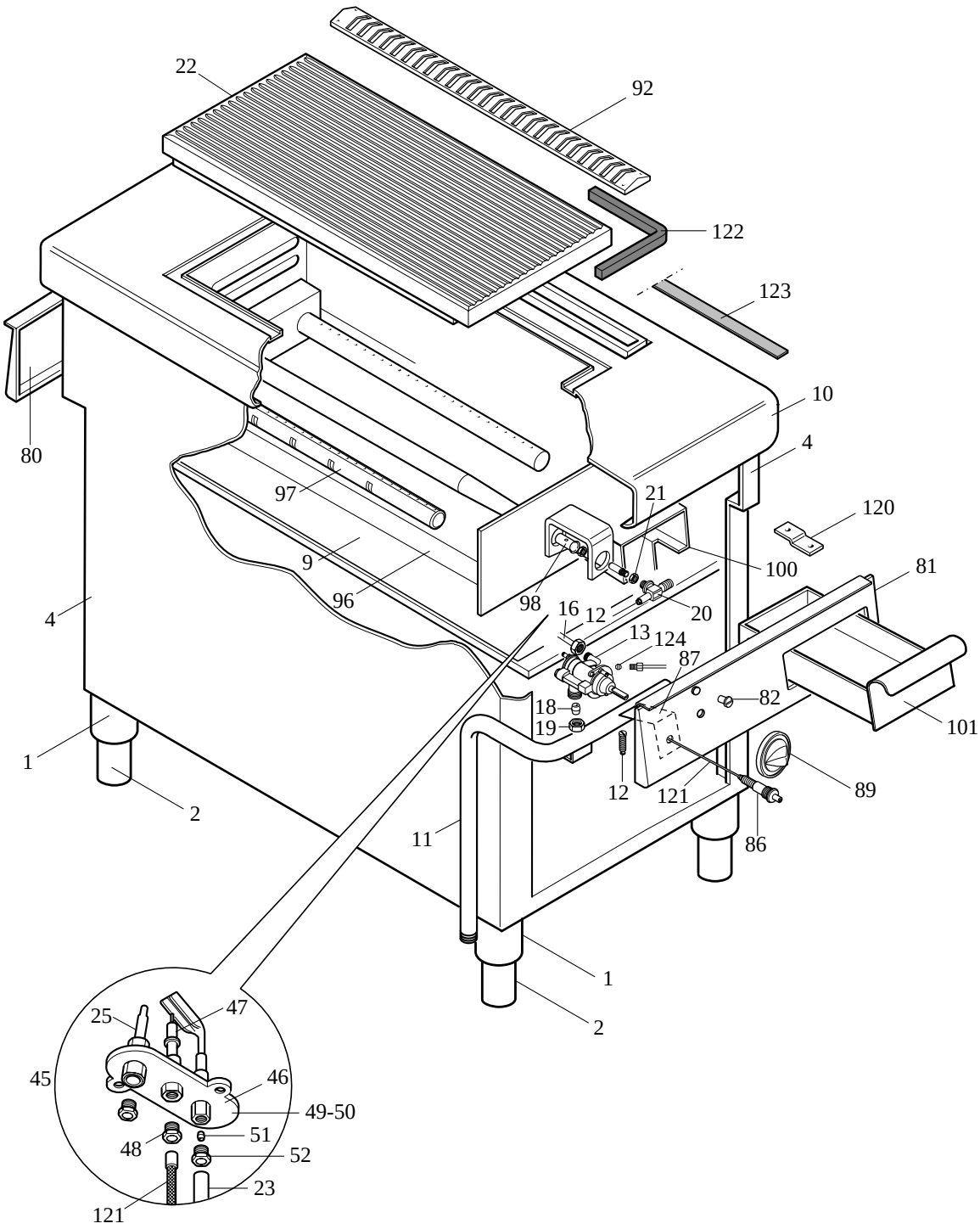
22
92
122
123
10
4
80
97
21
120
9
100
81
96
98
16
12
20
4
13
124
87
18
82
19
101
1
12
121
89
2
11
86
1
2
25
47
45
46
49-50
48
51
52
23
121

MODULAR

LISTA RICAMBI

cod. 253.724.00A

FRY TOP GAS

SU VANO PASSANTE

ED. 01-99

MOD. 110/50 FTG - CR
MOD. 110/50 FTRG- CR

POS.	CODICE	RIF. MODIFICHE	DENOMINAZIONE	PREZZO
1	911.260.00		Ass. traversa inf. 110/50	
2	612.014.00		Assieme piedino 2" gas H.145	
4	921.228.00		Fianco cucina pass. su vano 110	
9	922.269.00		Fondo top 110/50	
10	911.316.00		Ass. piano 110/50 FTG	
11	975.030.00		Ass.rampa 90/40 FTG - CR	
12	641.012.00		Vite M4 per presa pressione	
13	671.034.00		Rubinetto gas termostatato PEL 25 ST	
16	975.122.00		Collegamento rub.-bruc. 110/50 FTG - CR	
18	673.001.00		Bicono D.10	
19	673.011.00		Dado per bicono D.10 M16x1,5	
20	673.023.00		Portaugello per tubo D.10	
21	673.024.00		Dado per portaugello M14x1	
22	981.019.00		Piastra 110/50 FTG - CR	
22	981.020.00		Piastra 110/50 FTRG - CR	
23	975.128.00		Collegamento pilota 110/50 FTG - CR	
25	672.001.00		Termocoppia TARGET M9x1 L.500	
45	672.013.00		Ass. pilota TARGET SIT metano	
45	672.017.00		Ass. pilota TARGET SIT GPL	
46	672.014.00		Pilota Target 2 fiamme 0140011 SIT.	
47	672.015.00		Candela M4 TARGET 0915024 SIT.	
48	673.014.00		Raccordo fissaggio candela 0974037 SIT.	
49	674.000.00		Ugello TARGET metano D.36	
50	674.001.00		Ugello TARGET GPL D.19	
51	673.003.00		Bicono D.4 TARGET	
52	673.013.00		Raccordo per bicono D.4-M10-0958013	
80	621.264.00		Cruscotto neutro 110/50	
81	921.286.00		Cruscotto 110/50 FTG	
82	682.003.00		Placchetta per indice	
86	672.006.00		Accenditore piezoelettrico	
87	623.064.00		Protezione per piezo	
89	912.004.00		Ass. manopola rubin. termos. De 82	
92	911.018.00		Ass. griglia per alzatina 90/80	
96	911.318.00		Ass. camera combustione 110/50 FTG	
97	972.000.00		Ass. bruciatore 90 FTG	
98	672.023.00		Boccola regolazione aria D.14x2	
100	922.041.00		Supporto cassetto 90FT	
101	911.040.00		Ass. cassetto 90 FT	
120	623.002.00		Squadretta fissaggio cruscotto	
121	666.001.00		Cavo per accensione L.500	
122	953.002.00		Guarnizione tuttapiastra 110/50 FTG	

MODULAR

LISTA RICAMBI

cod. 253.724.00B

FRY TOP GAS
SU VANO PASSANTE

ED. 01-99

MOD. 110/50 FTG - CR
MOD. 110/50 FTRG- CR

POS.	CODICE	RIF. MODIFICHE	DENOMINAZIONE	PREZZO
123	922.296.00		Lama giunzione piani 110	
124	673.004.00		Bicono D.4 per pilota	