SAGI - ARMADIO 145 CM, VASCA-VETRINA REFRIGERATA TENDINA
QE14VRW - 15-12-2004 » 21-03-2005

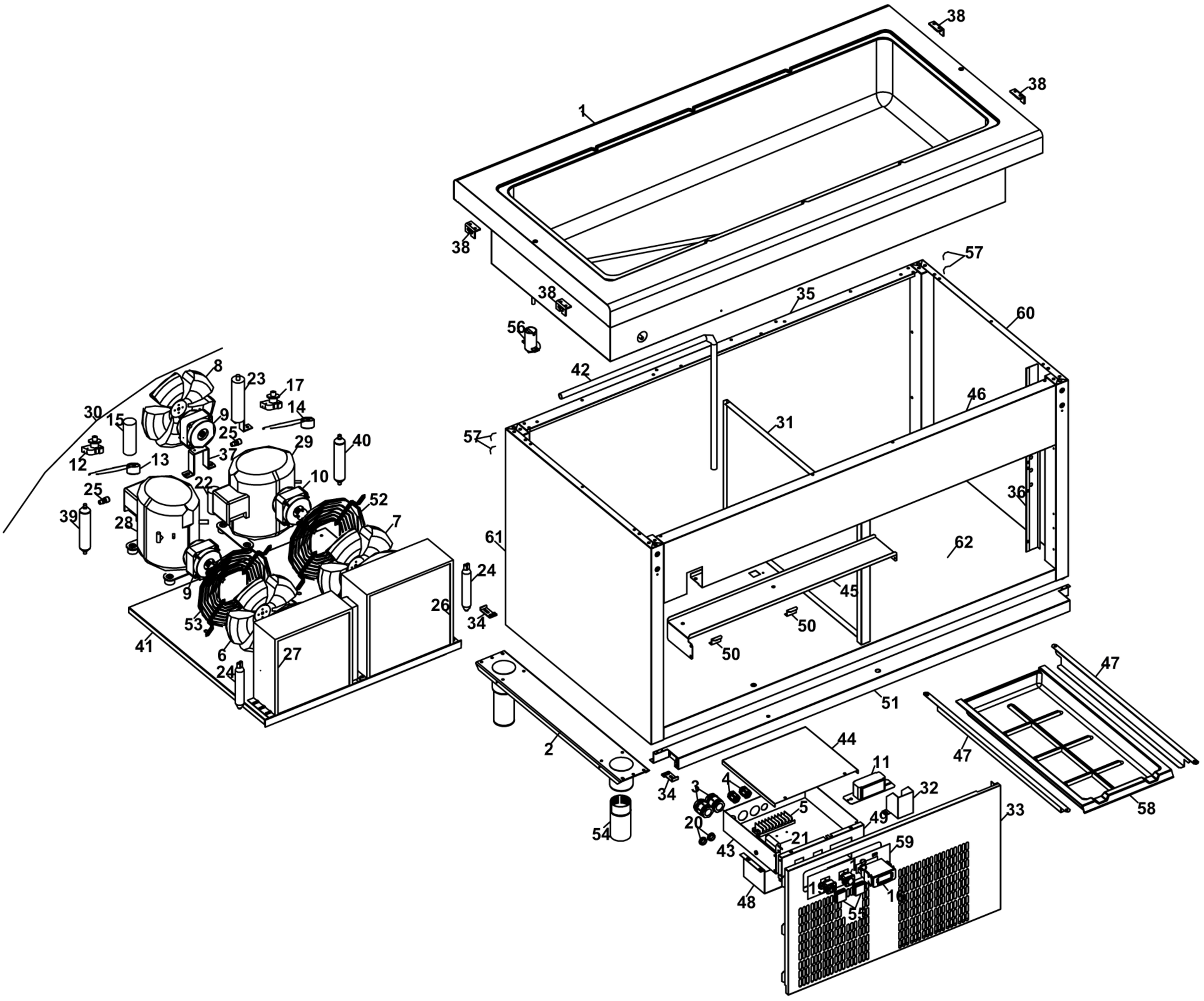

SAGI - ARMADIO 145 CM, VASCA-VETRINA REFRIGERATA TENDINA
QE14VRW - A000310 - VETRINA REFRIGERATA A TENDINA - 15-12-2004 » 21-03-2005

